SEZIONE TRASVERSALE
SCALA 1:50

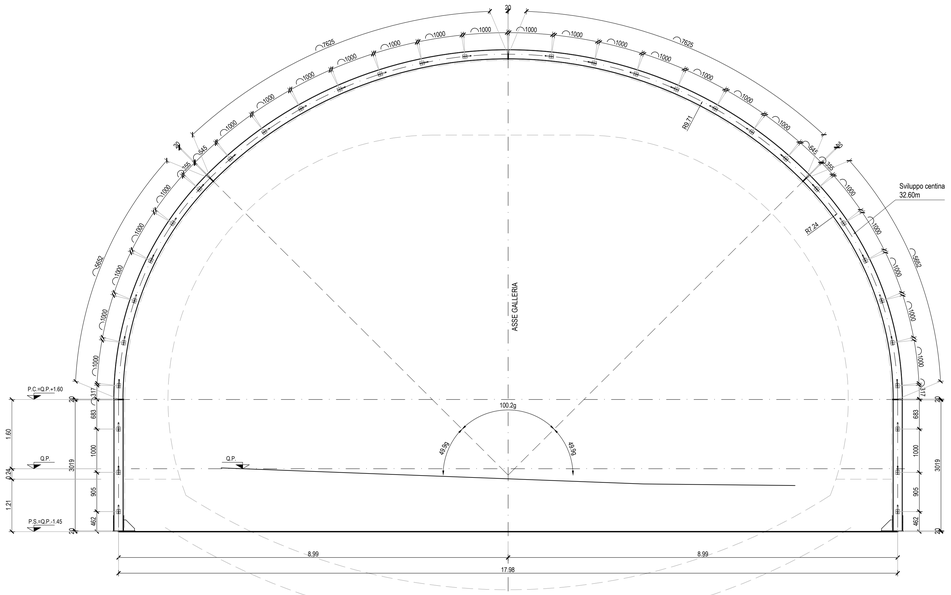

SEZIONE LONGITUDINALE
SCALA 1:50

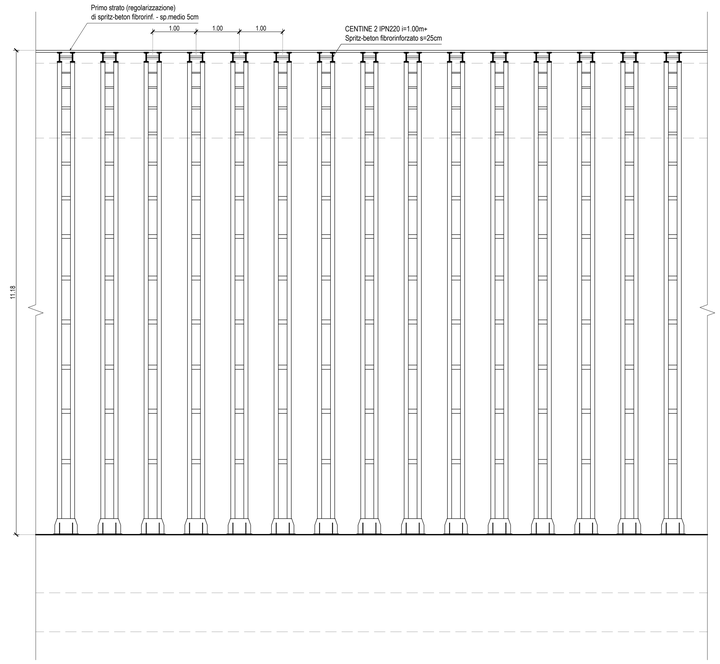

PARTICOLARE 1
SCALA 1:10
PIEDE CENTINE

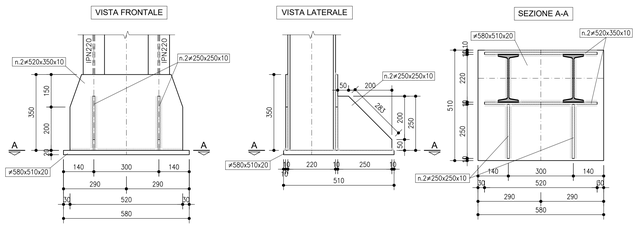

PARTICOLARE 2
SCALA 1:10
GIUNZIONE CENTINE

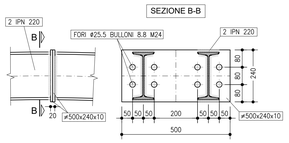

PARTICOLARE 3
SCALA 1:10
UNIONE CENTINE

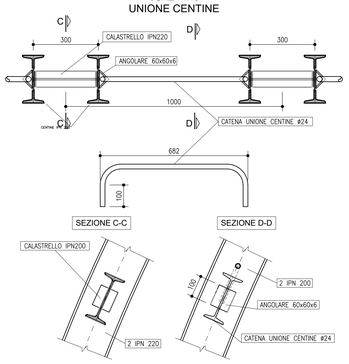

anas
GRUPPO FS ITALIANE

Direzione Progettazione e Realizzazione Lavori

SGC Grosseto Fano (E78).
Tratto Nodo di Arezzo (S. Zeno) - Selci Lama (E45).
Adeguamento a 4 corsie del tratto Le Ville - Selci Lama (E45).
Lotto 7.

PROGETTO DEFINITIVO | **PG 364**

ANAS - DIREZIONE PROGETTAZIONE E REALIZZAZIONE LAVORI

IL GEOLOGO
Dott. Geol. Salvatore Marino
Ordine dei geologi della Regione Lazio n. 1069

COORDINATORE PER LA SICUREZZA IN FASE DI PROGETTAZIONE
Arch. Santo Salvatore Vermiglio
Ordine Architetti Provincia di Reggio Calabria n. 1270

L'ARCHEOLOGO
Dott.ssa Maria Grazia Liseno
Elenco MiBACT n. 1646

VISTO: IL RESP. DEL PROCEDIMENTO
Ing. Michele Consumini

VISTO: IL RESP. DEL PROGETTO
Arch.Pianif. Marco Colazza

ORDINE DEGLI INGEGNERI PROV. ROMA
Ing. Stefano Signorelli
Ordine Ingegneri Provincia di Roma n. A35111
Ing. Moreno Panfili
Ordine Ingegneri Provincia di Perugia n. A2657
Ing. Claudio Muller
Ordine Ingegneri Provincia di Roma n. 15754
Ing. Giovanni Suraci
Ordine Ingegneri Provincia di RC n. A2895
Ing. Giuseppe Resta
Ordine Ingegneri Provincia di Roma n. 20629

PROGETTAZIONE ATI:
(Mandataria) GPI INGEGNERIA — GESTIONE PROGETTI INGEGNERIA srl
(Mandante) cooprogetti
(Mandante) engeko
(Mandante) STUDIO ARCHITETTURA INGEGNERIA

IL PROGETTISTA RESPONSABILE DELL'INTEGRAZIONE DELLE PRESTAZIONI SPECIALISTICHE. (DPR207/10 ART 15 COMMA 8)
Dott. Ing. GIORGIO GUIDUCCI
Ordine Ingegneri Provincia di Roma n. 14035
Dott. Ing. GIORGIO GUIDUCCI
ORDINE DEGLI INGEGNERI PROV. ROMA
n. 14035

OPERE D'ARTE MAGGIORI
Galleria Naturale
Le Ville – Dir. Grosseto
Sezione tipo PZ CILINDR. – Carpenteria centine e particolari costruttivi

CODICE PROGETTO (COMP. / PROGETTO / LIV. / ANNO / N.PROG.)	NOME FILE	REVISIONE	SCALA
DP LO702G D2110	CODICE ELAB. T00GN02OSTCA05 — T00GN02OSTCA05A.	A	1:50/1:10

REV.	DESCRIZIONE	DATA	REDATTO	VERIFICATO	APPROVATO
D					
C					
B					
A	Emissione	Marzo '24	Amoruso	Signorelli	Guiducci