SEZIONE TRASVERSALE
SCALA 1:50

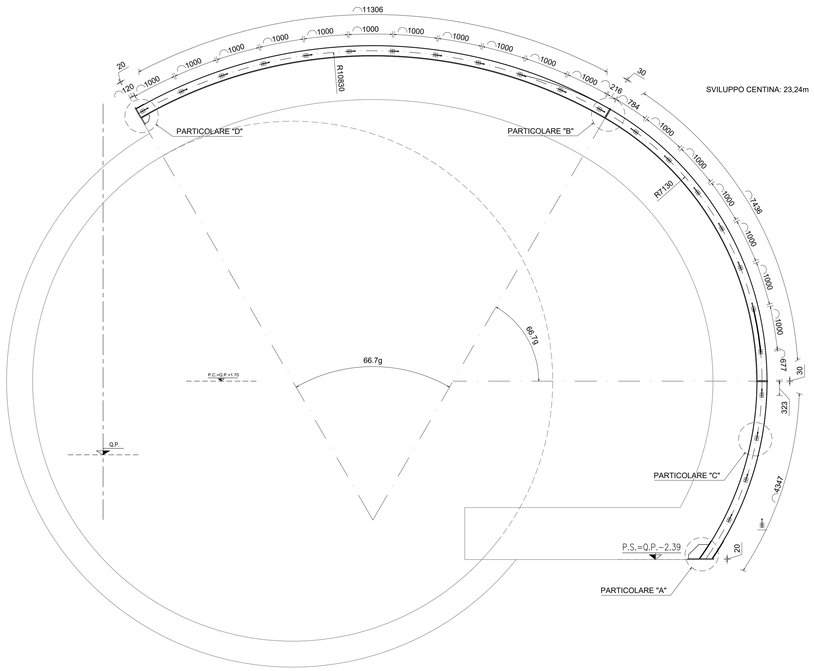

PARTICOLARE "A"
SCALA 1:5

PIEDE CENTINE

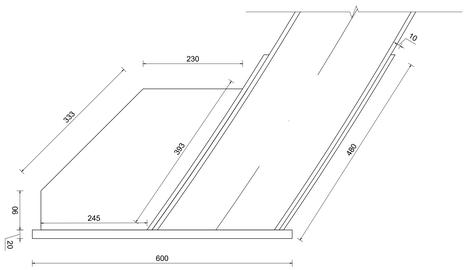

PARTICOLARE "B"
SCALA 1:5

PIASTRA GIUNZIONE CENTINA

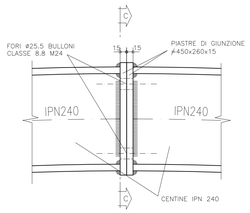

SEZIONE C–C
SCALA 1:5

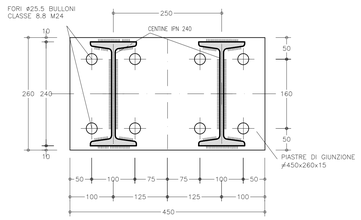

PARTICOLARE "C"
SCALA 1:5

UNIONE CENTINE

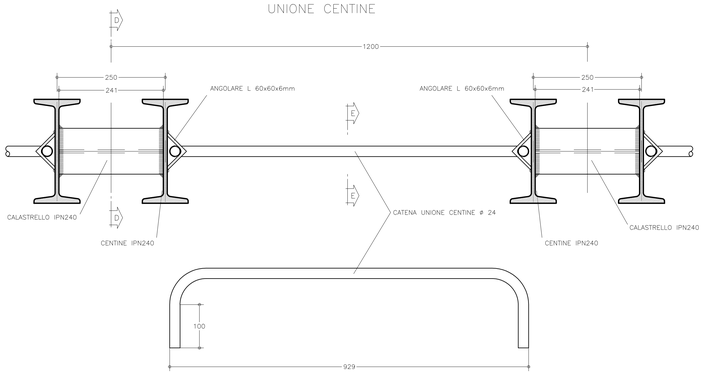

SEZIONE D–D
SCALA 1:5

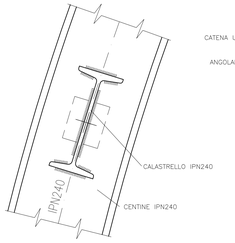

SEZIONE E–E
SCALA 1:5

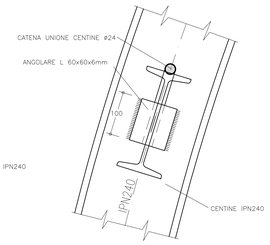

PARTICOLARE "D"
SCALA 1:5

PIEDE CENTINE

VISTA FRONTALE

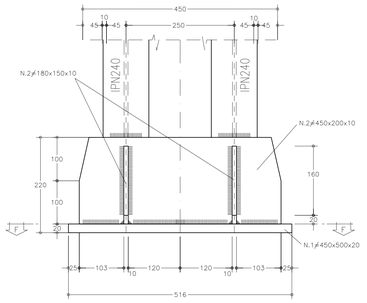

SEZIONE F–F

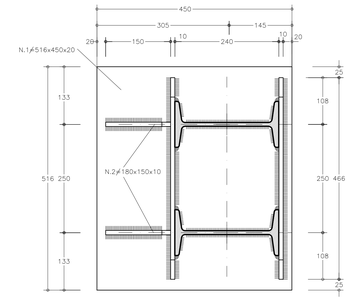

VISTA LATERALE

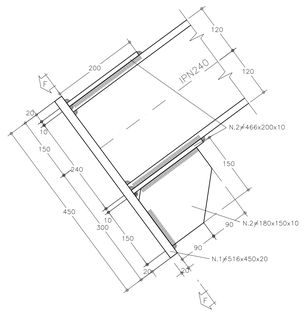

Direzione Progettazione e Realizzazione Lavori

SGC Grosseto Fano (E78).
Tratto Nodo di Arezzo (S. Zeno) - Selci Lama (E45).
Adeguamento a 4 corsie del tratto Le Ville - Selci Lama (E45).
Lotto 7.

PROGETTO DEFINITIVO | **PG 364**

ANAS - DIREZIONE PROGETTAZIONE E REALIZZAZIONE LAVORI

IL GEOLOGO
Dott. Geol. Salvatore Marino
Ordine dei geologi della Regione Lazio n. 1069

COORDINATORE PER LA SICUREZZA IN FASE DI PROGETTAZIONE
Arch. Santo Salvatore Vermiglio
Ordine Architetti Provincia di Reggio Calabria n. 1270

L'ARCHEOLOGO
Dott.ssa Maria Grazia Liseno
Elenco MIBACT n. 1646

VISTO: IL RESP. DEL PROCEDIMENTO
Ing. Michele Consumini

VISTO: IL RESP. DEL PROGETTO
Arch.Pianif. Marco Colazza

ESPERTI SPECIALISTICI
Ing. Alessandro Signorelli
Ordine Ingegneri Provincia di Roma n. A35111

Ing. Moreno Panfili
Ordine Ingegneri Provincia di Perugia n. A2657

Ing. Claudio Muller
Ordine Ingegneri Provincia di Roma n. 15754

Ing. Giovanni Sarapi
Ordine Ingegneri Provincia di RC n. A2895

Ing. Giuseppe Resta
Ordine Ingegneri Provincia di Roma n. 20629

PROGETTAZIONE ATI:
(Mandataria) GPI INGEGNERIA — GESTIONE PROGETTI INGEGNERIA srl
(Mandante) cooprogetti
(Mandante) engeko
(Mandante) SAIM

IL PROGETTISTA RESPONSABILE DELL'INTEGRAZIONE TRA LE PRESTAZIONI SPECIALISTICHE. (DPR207/10 ART 15 COMMA 8)
Dott. Ing. GIORGIO GUIDUCCI
Ordine Ingegneri Provincia di Roma n. 14035

DOTT. ING. GIORGIO GUIDUCCI ORDINE DEGLI INGEGNERI PROV. ROMA N. 14035

Opera d'arte maggiori
Galleria naturale – Citerna – Dir. Fano
Scavo di allargo per realizzazione piazzola di sosta
Carpenteria centine sezione in piazzola

CODICE PROGETTO (COMP. / PROGETTO / LIV. / ANNO / N.PROG.)	NOME FILE	REVISIONE	SCALA
DP LO702G D2110	T00GN03OSTCA01B	B	
	CODICE ELAB. T00GN03OSTCA01		

REV.	DESCRIZIONE	DATA	REDATTO	VERIFICATO	APPROVATO
D					
C					
B	Revisione per istr. ANAS Prot. CDG.U.0439522 23–05–2024	Giugno '24	Martelli	Signorelli	Guiducci
A	Emissione	Marzo 2024	M. Rinaldi	A. Signorelli	G. Guiducci