SEZIONE A–A
Scala 1:50

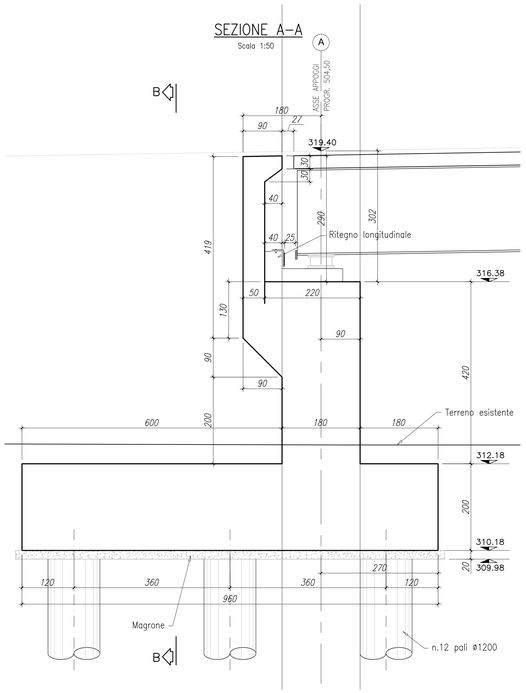

VISTA FRONTALE SPALLA A LATO GROSSETO
Scala 1:50

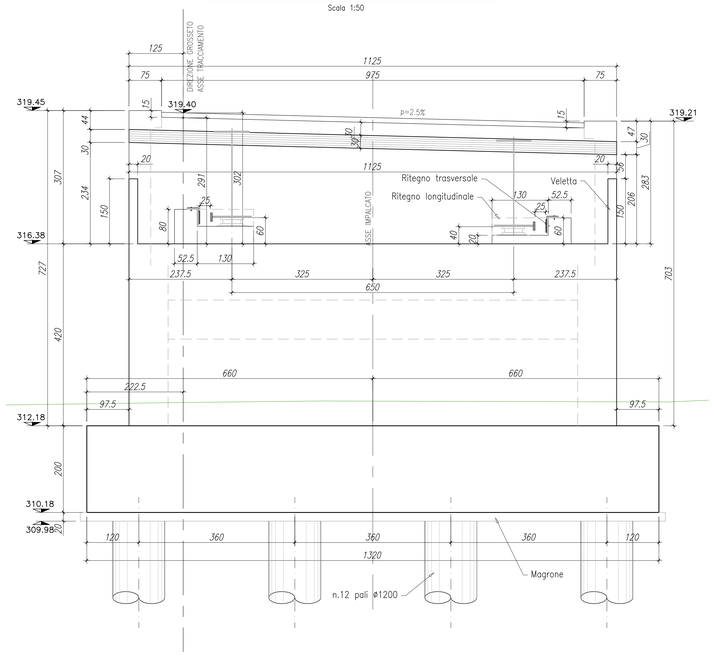

SEZIONE B–B
Scala 1:50

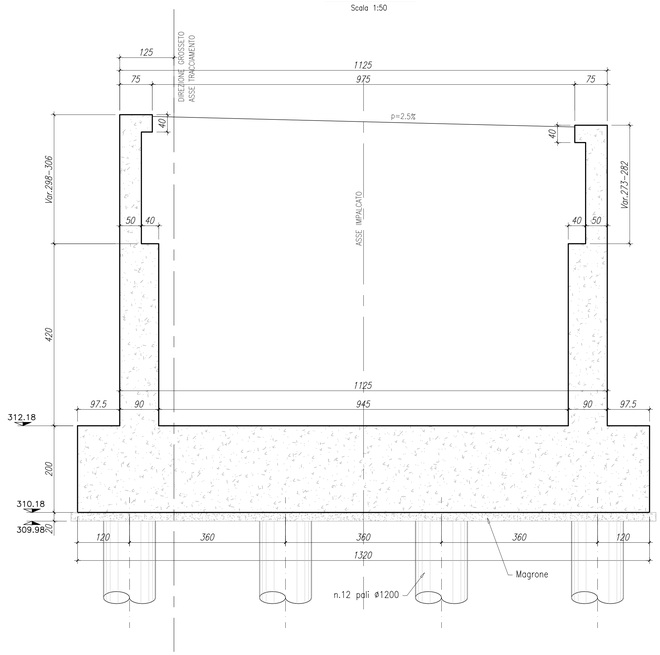

VISTA C–C
Scala 1:50

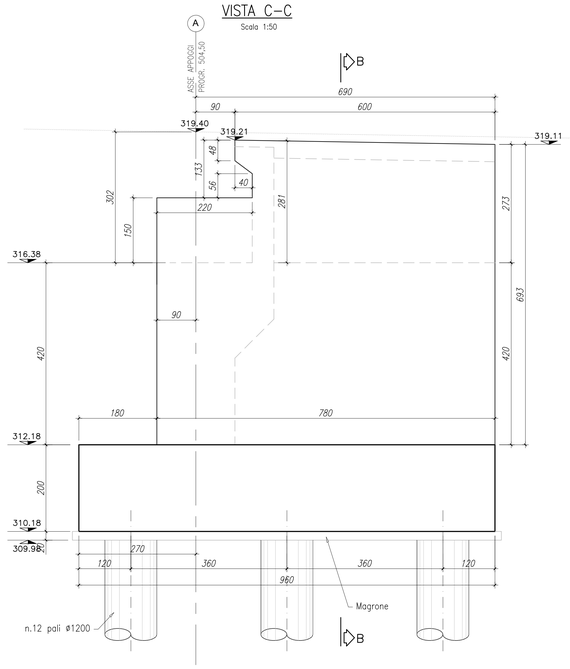

PIANTA FONDAZIONI
Scala 1:50

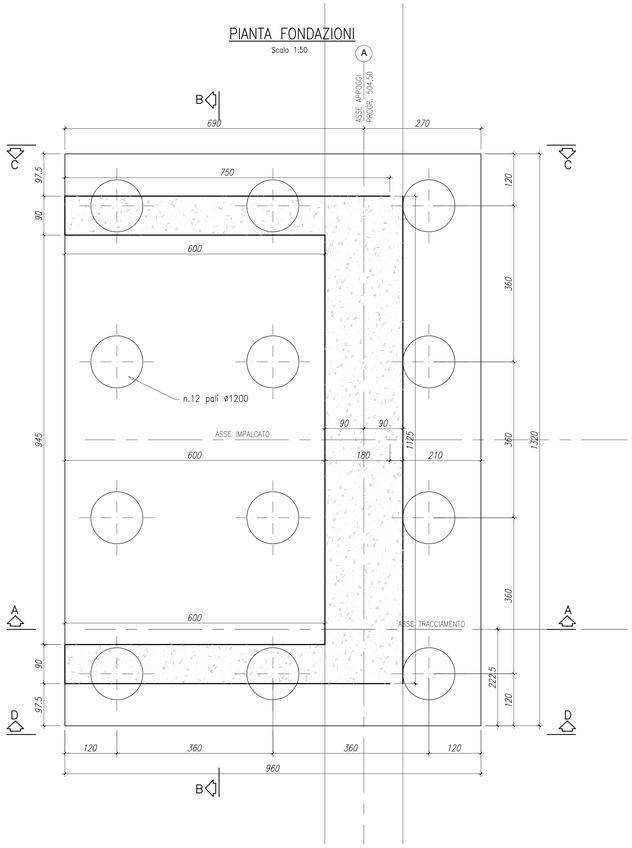

PIANTA DALL'ALTO
Scala 1:50

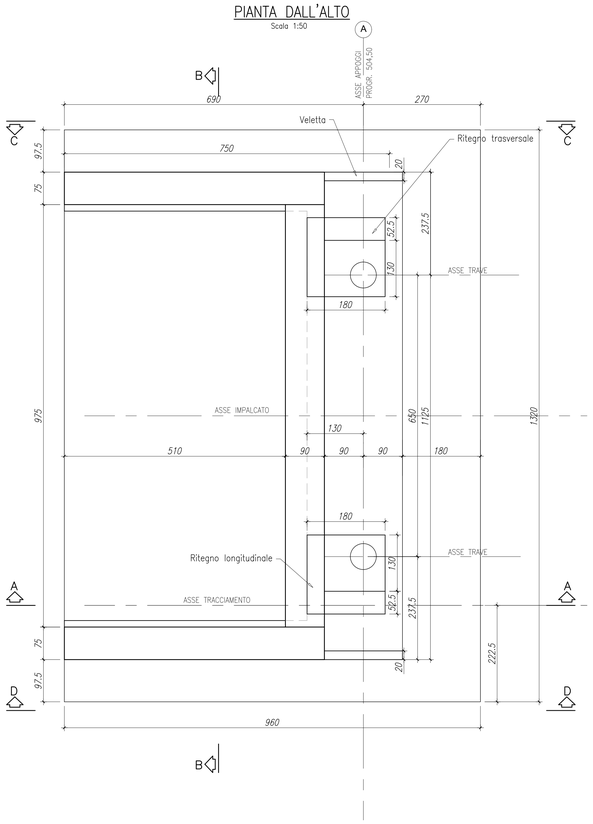

VISTA D–D
Scala 1:50

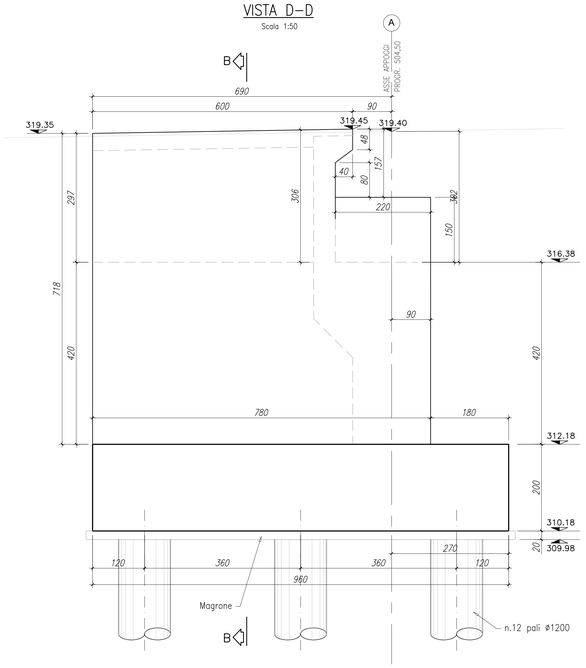

DETTAGLIO RITEGNO TRASVERSALE DI SPALLA
Scala 1:20

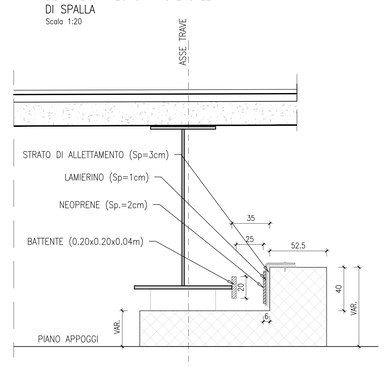

anas
GRUPPO FS ITALIANE

Direzione Progettazione e Realizzazione Lavori

SGC Grosseto Fano (E78).
Tratto Nodo di Arezzo (S. Zeno) - Selci Lama (E45).
Adeguamento a 4 corsie del tratto Le Ville - Selci Lama (E45).
Lotto 7.

PROGETTO DEFINITIVO | **PG 364**

ANAS – DIREZIONE PROGETTAZIONE E REALIZZAZIONE LAVORI

IL GEOLOGO
Dott. Geol. Salvatore Marino
Ordine dei geologi della Regione Lazio n. 1069

COORDINATORE PER LA SICUREZZA IN FASE DI PROGETTAZIONE
Arch. Santo Salvatore Vermiglio
Ordine Architetti Provincia di Reggio Calabria n. 1270

L'ARCHEOLOGO
Dott.sso Mario Grazio Liseno
Elenco MiBACT n. 1646

VISTO: IL RESP. DEL PROCEDIMENTO
Ing. Michele Consumini

VISTO: IL RESP. DEL PROGETTO
Arch.Pianif. Marco Colazza

I PROGETTISTI SPECIALISTICI
Ing. Ambrogio Signorelli
Ordine Ingegneri Provincia di Roma n. A35111

Ing. Moreno Panfili
Ordine Ingegneri Provincia di Perugia n. A2657

Ing. Claudio Muller
Ordine Ingegneri Provincia di Roma n. 15754

Ing. Giovanni Suraci
Ordine Ingegneri Provincia di RC n. A2895

Ing. Giuseppe Resta
Ordine Ingegneri Provincia di Roma n. 20629

ORDINE DEGLI INGEGNERI DI ROMA Ing. Claudio Muller n. 15754

PROGETTAZIONE ATI:
(Mandataria) GPI INGEGNERIA — GESTIONE PROGETTI INGEGNERIA srl
(Mandante) cooprogetti
(Mandante) Hengeko
(Mandante) AIM Studio di Architettura e Ingegneria Srl

IL PROGETTISTA RESPONSABILE DELL'INTEGRAZIONE DELLE PRESTAZIONI SPECIALISTICHE. (DPR207/10 ART 15 COMMA 8)
Dott. Ing. GIORGIO GUIDUCCI
Ordine Ingegneri Provincia di Roma n. 14035

Dott. Ing. GIORGIO GUIDUCCI ORDINE INGEGNERI ROMA n. 14035

OPERE D'ARTE MAGGIORI – Viadotti e Ponti
VI.02 Viadotto "Le Ville" Dir. Grosseto
Carpenteria Spalla A

CODICE PROGETTO (COMP. / PROGETTO / LIV. / ANNO / N.PROG.)	NOME FILE	REVISIONE	SCALA
DP LO702G D2110	T00VI02STRCP01B — CODICE ELAB. T00VI02STRCP01	B	1:50

REV.	DESCRIZIONE	DATA	REDATTO	VERIFICATO	APPROVATO
D					
C					
B	Revisione per istr. ANAS Prot. CDG.U.0439522 23–05–2024	Giugno '24	Rovere	Muller	Guiducci
A	Emissione	Marzo '24	Rovere	Muller	Guiducci