SCHEMA ELETTRICO UNIFILARE – Q.E. AUSILIARI

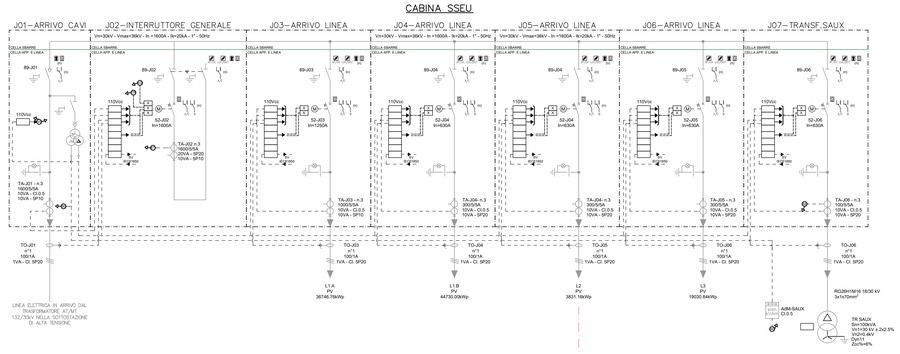

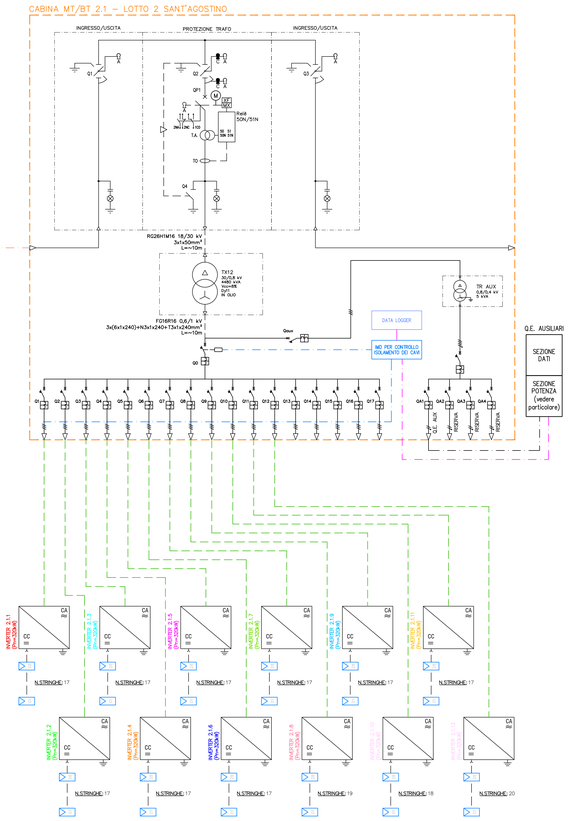

Potenza DC: 3.831,16 kWp
Numero moduli: 5.396
Potenza moduli: 710 Wp
Numero moduli/stringa: 28/16
Numero inverter: 12
Numero trasformatori: 1
Potenza immissione: 3.840 kW

EPSILON SOLAR S.R.L.

PROGETTO DEFINITIVO DI UN IMPIANTO AGRO-FOTOVOLTAICO DELLA POTENZA COMPLESSIVA DI 104,4 MWp, E RELATIVE OPERE DI CONNESSIONE ALLA RETE, DOTATO DI SISTEMA DI ACCUMULO CON POTENZA DI 17,6 MW DA REALIZZARSI NEL COMUNE DI TORREMAGGIORE (FG)

PROGETTO DEFINITIVO

COMMITTENTE: EPSILON SOLAR s.r.l.

PROGETTISTA:

TECHNICAL

DIRETTORE TECNICO
Dott. Ing. Simone Venturini

TITOLO ELABORATO:

SCHEMA ELETTRICO UNIFILARE
LOTTO 2

ELABORATO n°.: BI035F-D-TM02-IMP-SC-01-00
NOME FILE : BI035F-D-TM00-IMP-SC-01_03-00.DWG
SCALA : ---
DATA : Marzo 2024

REVISIONE N.	DATA	DESCRIZIONE	ELABORATO	CONTROLLATO	APPROVATO
00	Marzo 2024	Emissione	N. Ostoich	M. Palvarini	S. Venturini
01					
02					
03					
04					

A TERMINE DI LEGGE CI RISERVIAMO LA PROPRIETA' DI QUESTO ELABORATO CON DIVIETO DI RIPRODURLO RENDENDOLO NOTO A TERZI ANCHE PARZIALMENTE SENZA NOSTRA AUTORIZZAZIONE

FORMATO A0 (1189 x 841 mm)