## Sezione tipo A-A - Nuova Banchina Ravano - Micropali

Scala 1 : 150

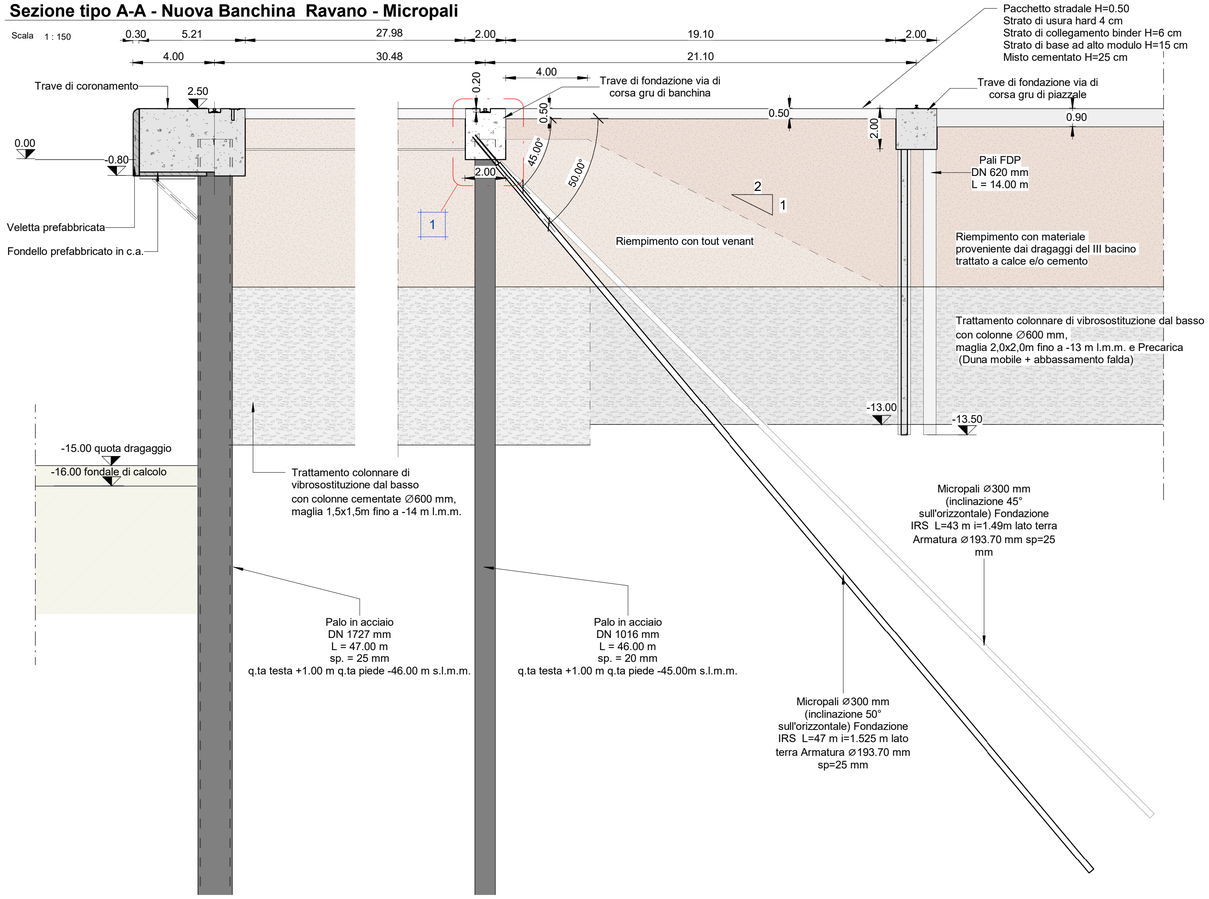


### Dettaglio manicotto di ancoraggio micropali

Scala 1:10

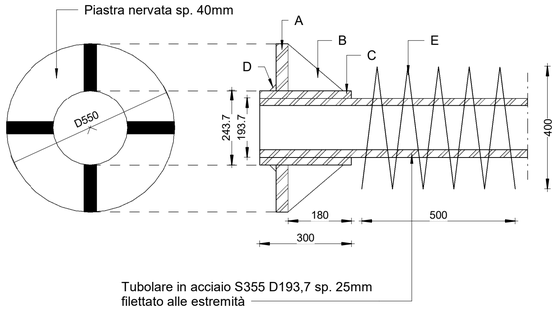


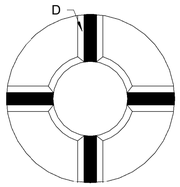


A+B - Piastra di ancoraggio nervata D550 sp. 40mm

C-Tubo manicotto filettato D243,7mmx25mm

D-Dettaglio cordone d'angolo a=15mm

E-Armatura di frettaggio spirale Φ12

## Pianta chiave

Scala 1 : 800

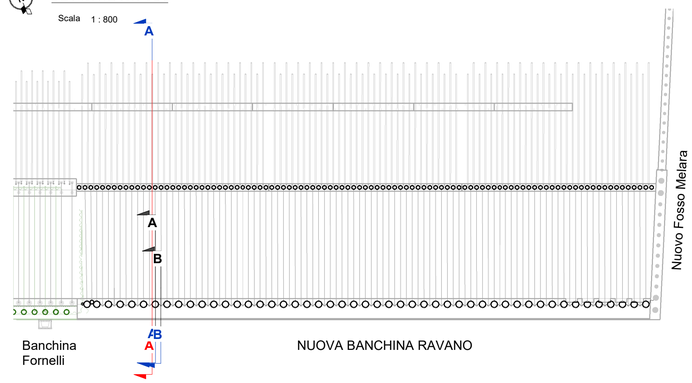


### PRESCRIZIONI PER I MATERIALI

CALCESTRUZZO:

| | |
|---|---|
| Classe resistenza: | C 35/45 N/mm² |
| Max. rapp. A/C: | 0,40 |
| Contenuto min cls: | 370 kg/m³ |
| Classe di esposizione: | XS3 - S4 |
| Diametro max inerti: | 32 mm |

ACCIAIO PER CLS:

B450C controllato in stabilimento

ACCIAIO per armatura pali e micropali:

S355 J0

Copriferro minimo: 50 mm

Sovrapposizione minima: 50 diametri

Legenda:

Stato attuale

Progetto

## Stralcio planimetrico Nuova Banchina Ravano - Carpenteria trave lato terra - Quota +1.20 l.m.m.

Scala 1 : 50

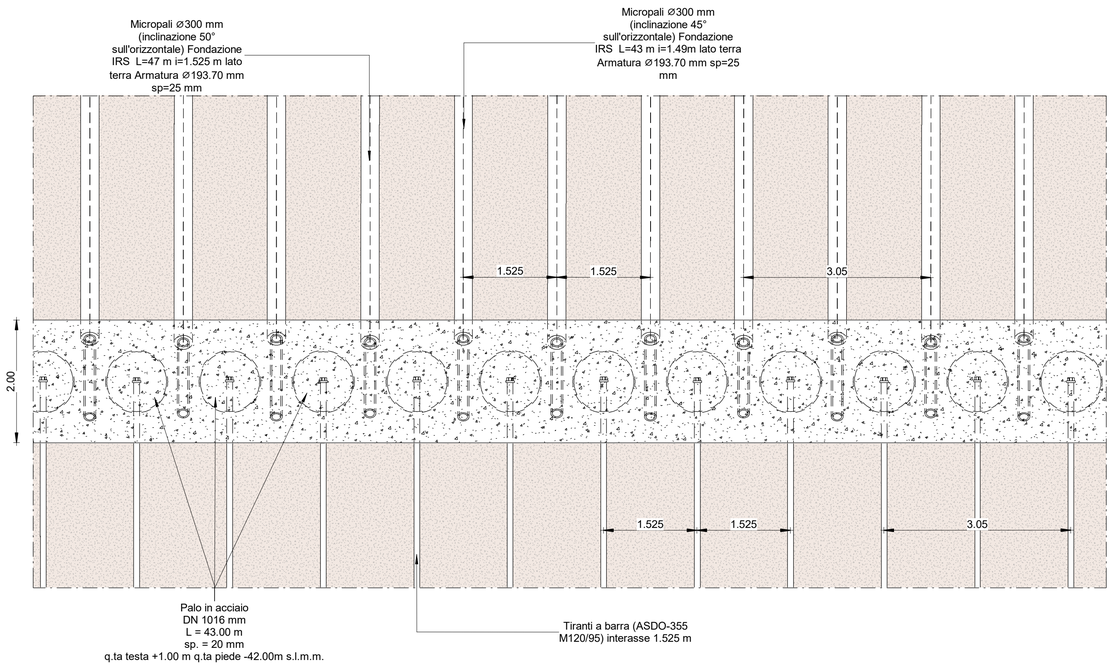


## Dettaglio ancoraggio micropalo - Nuova Banchina Ravano

Scala 1 : 20

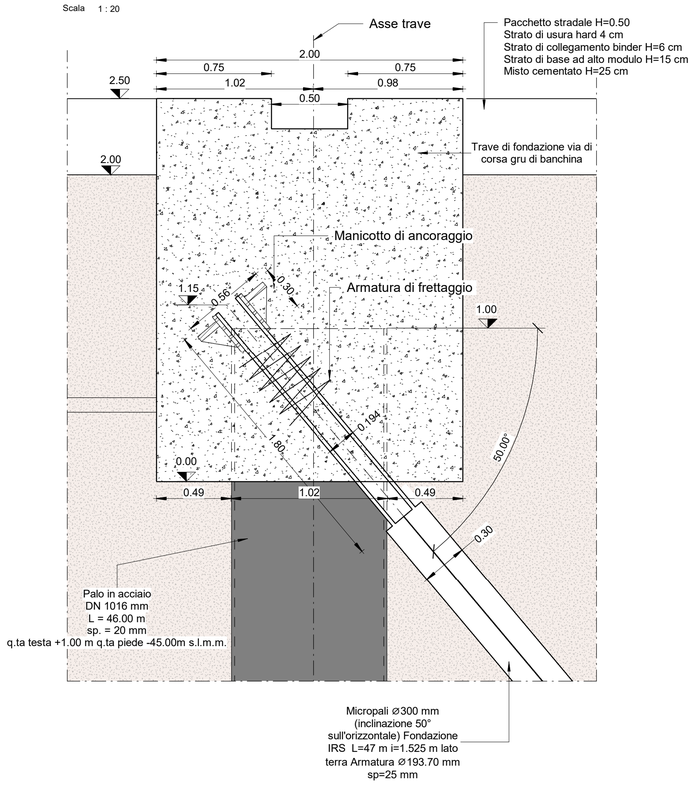


LA SPEZIA CONTAINER TERMINAL

Autorità di Sistema Portuale del Mar Ligure Orientale
Porti di La Spezia e Marina di Carrara

# PROGETTO ESECUTIVO

TITOLO ELABORATO

Nuova Banchina Ravano – Micropali – Carpenterie, armature e tracciamento - Stato di progetto

| CODICE ELABORATO | SCALA |
|---|---|
| 21 08 PE TC12 0 | Come indicato |

| Rev. | Data | Causale |
|---|---|---|
| 0 | 05/05/2023 | Emissione finale per verificatore |


IL COMMITTENTE

LSCT S.p.a
Viale San Bartolomeo, 20
19126 - La Spezia (SP)
C.F.00072960115 - P.IVA 00859620114

IL PROGETTISTA

Modimar Project S.r.l
Via Ammara, 72
00199 - Roma (RM)
C.F. - P.IVA 16016151009

GES - Geotechnical Engineering Service S.r.l.
Via Sandro Totti, 7/A - 60131 Ancona (AN)
C.F. - P.IVA 02526430420

Geofquipe - Studio Tecnico Associato
Via Sandro Pertini, 55 - 62029 Tolentino (MC)
C.F. - P.IVA 00817500432


| DIMENSIONI FOGLIO | Disegnato: | Controllato: | Validato: |
|---|---|---|---|
| A1 | Corinaldesi | Sanzone | Tartaglini |

Note: