PARTICOLARE 2
DETTAGLIO 13
PANNELLO IN C.A.
CARPENTERIA

VISTA FRONTALE
Scala 1:25

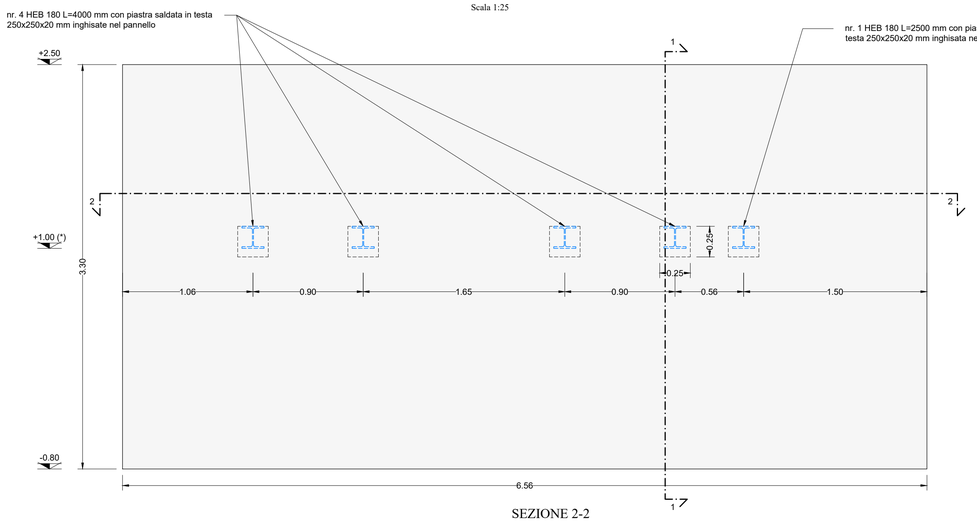

SEZIONE 1-1
Scala 1:25

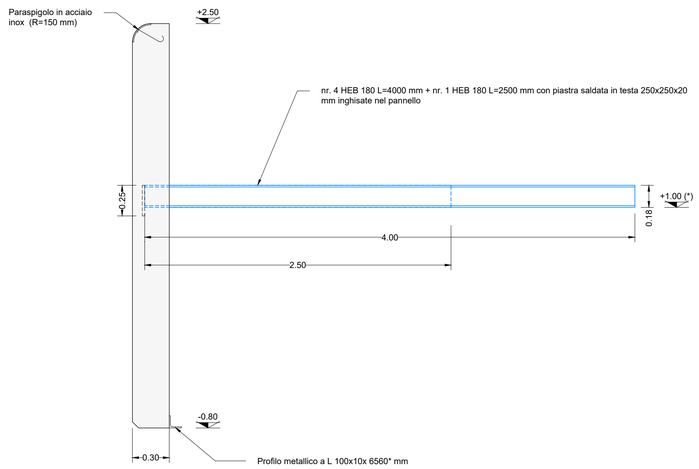

SEZIONE 2-2
Scala 1:25

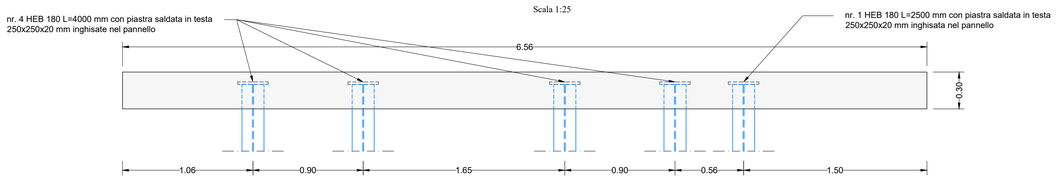

PIANTA CHIAVE

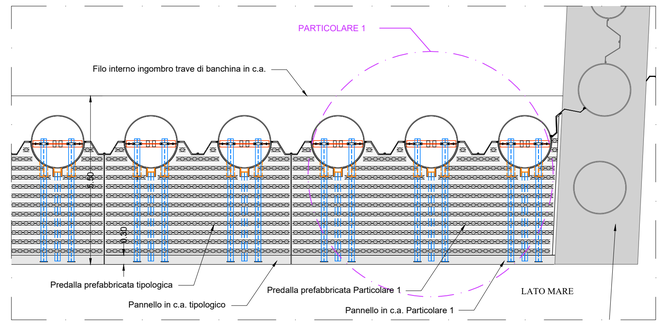

LEGENDA
- Stato di fatto
- Stato di progetto

NOTE
- Le dimensioni di dettaglio della carpenteria metallica sono espresse in mm;
- Le dimensioni dei ferri di armatura del pannello in c.a. sono espresse in cm;
- Tutte le misure contenute nell'elaborato (predalla di sostegno getto, la carpenteria metallica, pannelli di chiusura trave) dovranno essere verificate in cantiere in base all'effettiva posizione delle strutture di fondazione (pali e delle palancole metalliche);
- Le staffe di sostegno casseri formate dai profilati HEB arriveranno in cantiere già saldate in stabilimento attraverso saldatura a completa penetrazione o equivalente; la saldatura dei profili metallici alle strutture di fondazione (pali) è prevista in cantiere;
- I dettagli del sistema di carpenteria metallica di sostegno casseri, pannello in c.a., predalla prefabbricata e le relative fasi realizzative saranno onere e cura dell'impresa esecutrice in funzione delle tecnologie di realizzazione possedute e alle scelte realizzative dell'opera che potranno variare dal presente elaborato;
- Per la garanzia delle quote di progetto delle strutture si raccomanda l'impiego di opportuni spessoramenti in acciaio ove necessari che saranno onere e cura dell'impresa esecutrice (quote asteriscate sono indicative);
- Il sistema di sollevamento e movimentazione del pannello in c.a. sarà onere e cura dell'impresa esecutrice in funzione delle scelte realizzative e delle tecnologie possedute;
- L'impresa esecutrice, successivamente alla scelta dei parabordi e alle reali dimensioni e posizioni del sistema di fissaggio, potrà prevedere boccole filettate inghisate nel pannello in c.a. per l'installazione dei parabordi stessi;
- acciaio carpenteria metallica S355J0
- acciaio saldatura S355
- acciaio viti e bulloni classe 8.8 o superiore
- acciaio armatura B450C
- calcestruzzo C35/45

PARTICOLARE 2
DETTAGLIO 13
PANNELLO IN C.A.
ARMATURA

VISTA FRONTALE
Scala 1:25

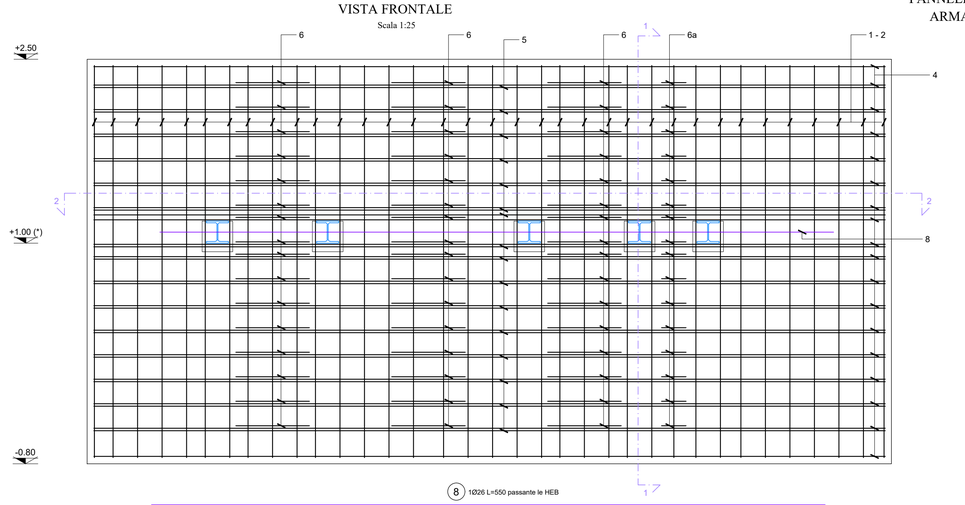

SEZIONE 1-1
Scala 1:25

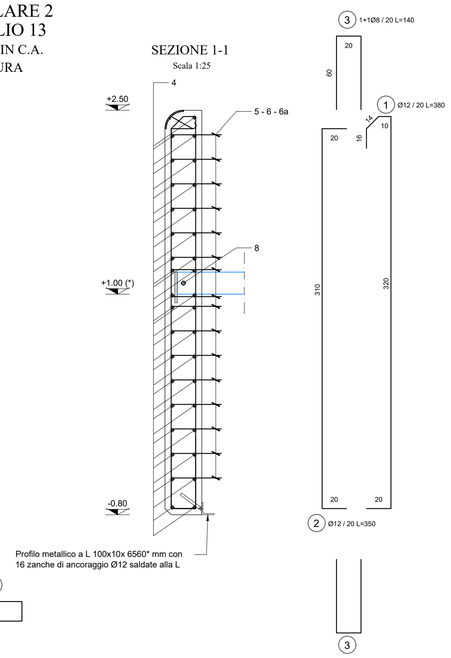

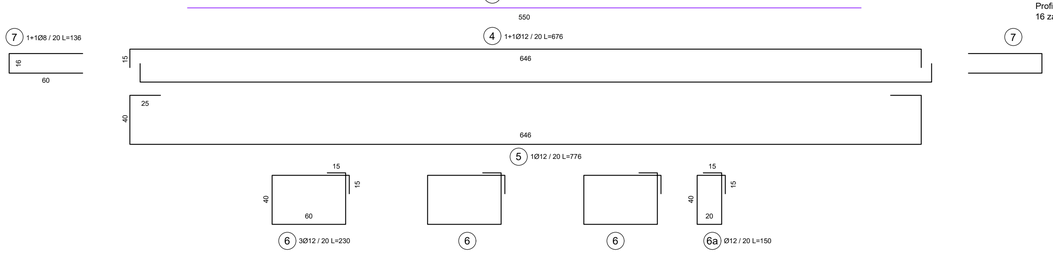

SEZIONE 2-2
Scala 1:25

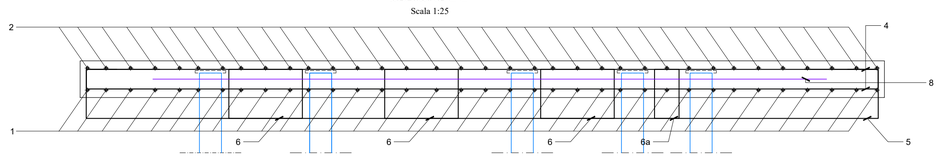

LA SPEZIA CONTAINER TERMINAL

Autorità di Sistema Portuale del Mar Ligure Orientale
Autorità Portuale di La Spezia
Marina di Carrara

PROGETTO ESECUTIVO

TITOLO ELABORATO

NUOVA BANCHINA RAVANO
TRAVE LATO MARE - CARPENTERIA METALLICA DI SOSTEGNO CASSERI E DETTAGLI COSTRUTTIVI 9/9

CODICE ELABORATO	SCALA
21 08 PE TC43 00	1:25

Rev.	Data	Causale
0	05/05/2023	Emissione finale per verificatore
1		
2		
3		

IL COMMITTENTE

LSCT S.p.a.
Viale San Bartolomeo, 20
19126 - La Spezia (SP)
C.F.00072960115 - P.IVA 00859620114

IL PROGETTISTA

Modimar Project S.r.l.
Via Asmara, 72 - 00199 Roma (RM)
P. IVA 16016151009

GES - Geotechnital Engineering Service S.r.l.
Via Sandro Totti, 7/A - 60131 Ancona (AN)
P. IVA 02528430420

GeoEquipe - Studio Tecnico Associato
Via Sandro Pertini, 55 - 62029 Tolentino (MC)
P. IVA 00817500432

Dimensioni foglio:	Disegnato:	Controllato:	Approvato:
A1	Balducci	Sanzone	Tartaglini

Note: