CABINA MT LSCT RAVANO

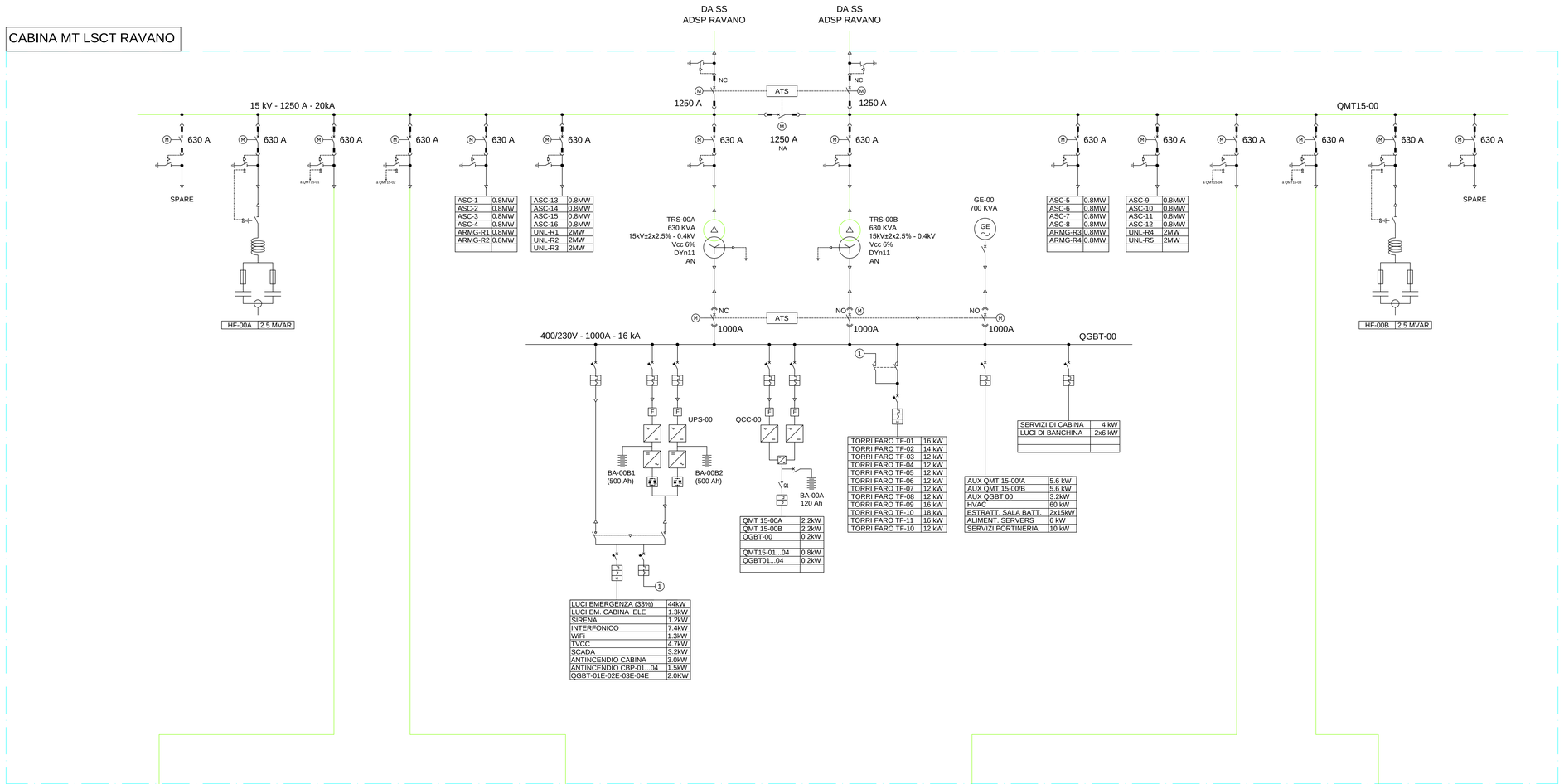

DOCUMENTI DI RIFERIMENTO:

21_08_PE_R501 - Descrizione dei sistemi elettrici e criteri generali di progettazione.
21_08_PE_R502 - Descrizione del sistema delle protezioni e interblocchi elettrici
21_08_PE_R504 - Elenco carichi e bilancio elettrico
21_08_PE_R505 - Studi di rete - Load-flow e cortocircuito
21_08_PE_R602 - Schema unifilare e Fogli dati per quadri elettrici MT 15kV
21_08_PE_R608 - Schema unifilare e Fogli dati per quadri elettrici BT 400/230V

NOTE:

1) Il fattore di riduzione dei carico è assunto pari a 0.67.
2) I carichi sono rifasati a cos(phi) 0.95.
3) I trasformatori sono isolati in resina
4) Il raffreddamento dei trasformatori in resina è AN e ANAF.
5) I quadri MT sono a prova d'arco interno in accordo a CEI EN 62771-200. I quadri BT sono a prova d'arco interno in accordo a CEI EN 61439-1.

LEGENDA:

(SIMBOLI GRAFICI IN ACCORDO A CEI EN 60617)

- TRASFORMATORE DI POTENZA
- INTERRUTTORE MOTORIZZATO ESTRAIBILE
- INTERRUTTORE MOTORIZZATO RIMOVIBILE
- SEZIONATORE SOTTO CARICO
- SEZIONATORE DI TERRA CON INTERBLOCCO MECCANICO
- BANCO RIFASATORI
- INTERRUTTORE AUTOMATICO CON SGANCIATORE MAGNETO-TERMICO
- INTERRUTTORE AUTOMATICO CON SGANCIATORE MAGNETO-TERMICO E DIFFERENZIALE
- INTERRUTTORE AUTOMATICO CON PROTEZIONI ELETTRONICHE INCORPORATE
- RADDRIZZATORE AC/DC
- INVERTER DC/AC
- FILTRO ARMONICHE
- CHOPPER
- TRASFORMATORE DI TENSIONE
- BANCO BATTERIE

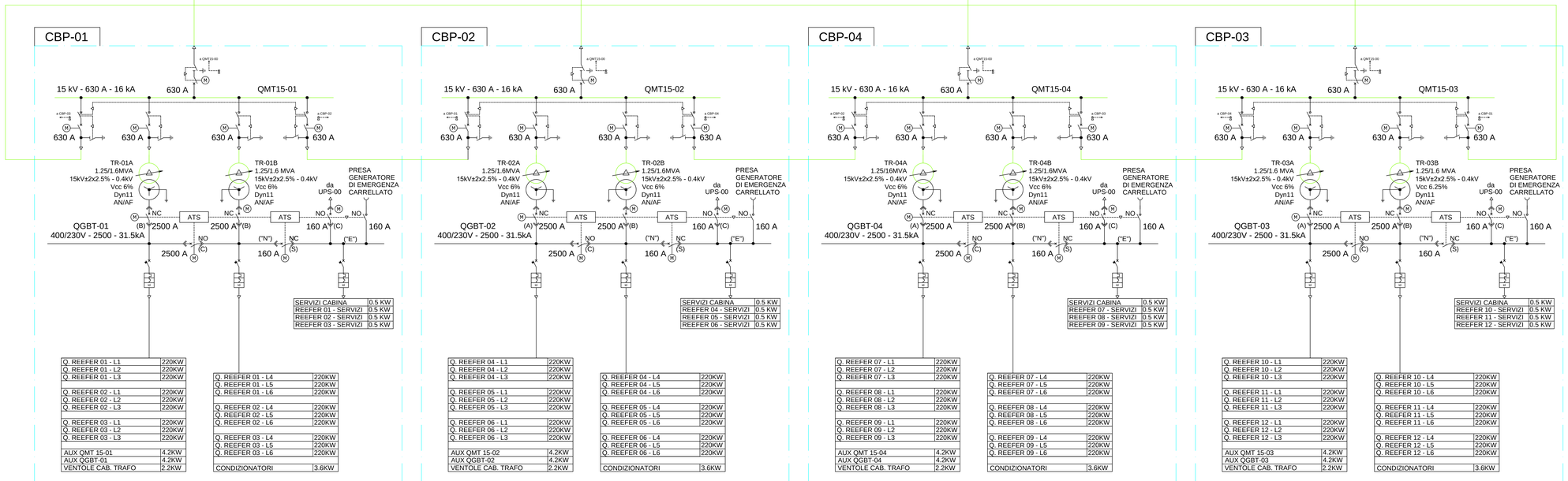

LA SPEZIA CONTAINER TERMINAL

PROGETTO ESECUTIVO

TITOLO ELABORATO

IMPIANTO ELETTRICO
SCHEMA UNIFILARE GENERALE

CODICE ELABORATO	SCALA
21 08 PE TP02 01	

Rev.	Data	Causale
0	05/05/2023	Emissione finale per verificatore
1	08/01/2024	Aggiornamento elaborato
2		
3		

IL COMMITTENTE

LSCT S.p.a.
Viale San Bartolomeo, 20
19136 - La Spezia (SP)
C.F./P.IVA 01566150114

IL PROGETTISTA

Modimar Project S.r.l.
Via Aurania, 72 - 00139 Roma (RM)
P. IVA 16911211009

GES - Geotechnical Engineering Service S.r.l.
Via Sandro Totti, 71A - 60125 Ancona (AN)
P. IVA 02206430420

Geolfquipe - Studio Tecnico Associato
Via Sandro Pertini, 55 - 62029 Tolentino (MC)
P. IVA 00617500432

Dimensioni foglio:	Disegnato:	Controllato:	Approvato:
A0	e-Engineering	Sanzone	Tartaglini

Note: