STRALCIO PLANIMETRICO-Scala 1:1000

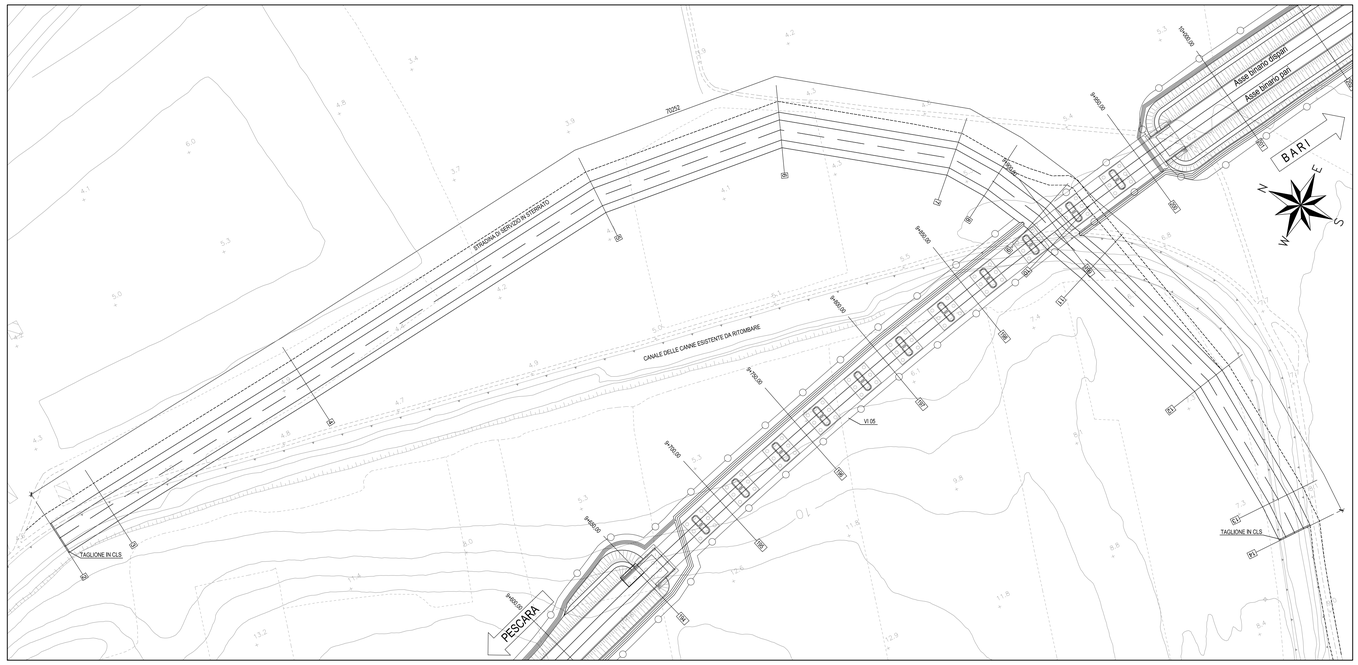

SEZIONE A-A-Scala 1:100

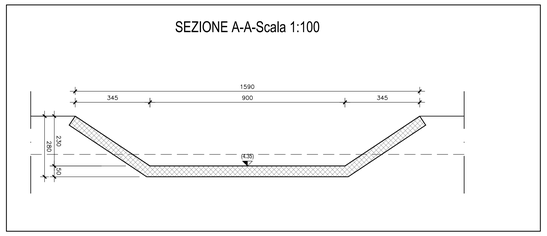

SEZIONE C-C-Scala 1:100

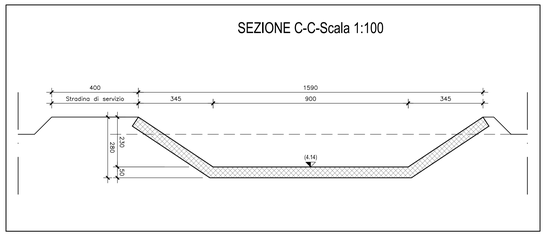

SEZIONE B-B-Scala 1:100

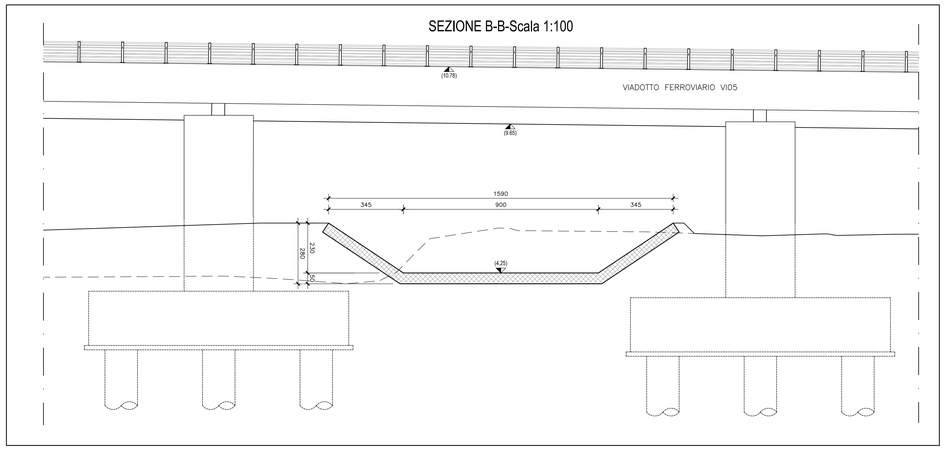

PIANTA -Scala 1:200

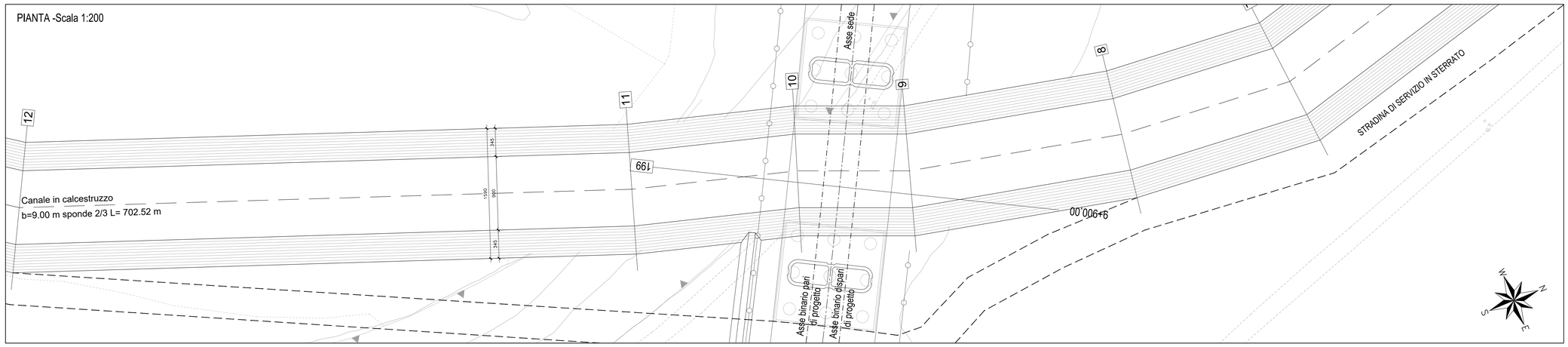

NOTA

Per la tabella materiali e l'incidenza delle armature si rimanda all'elaborato "LI0202D78RHOC0000001A"

SEZIONE LONGITUDINALE-Scala 1:100

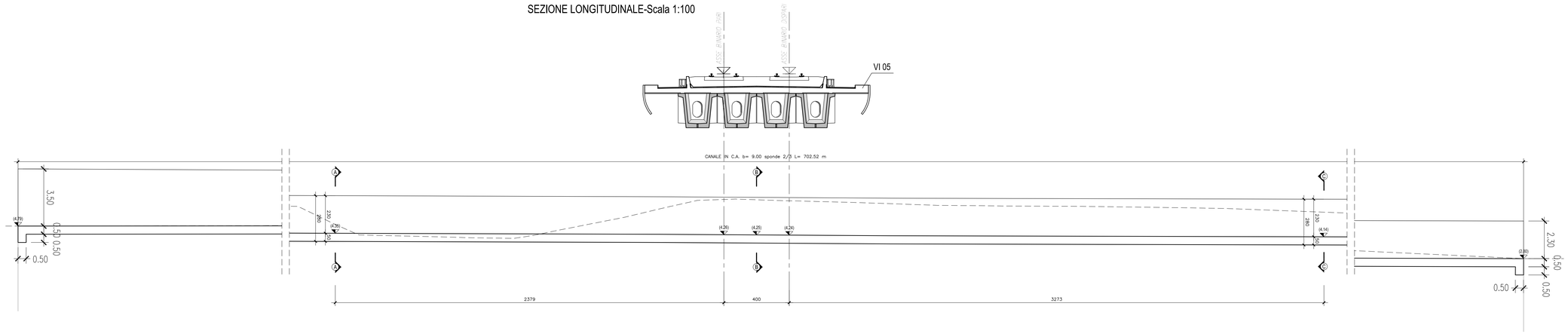

COMMITTENTE:

RFI RETE FERROVIARIA ITALIANA
GRUPPO FERROVIE DELLO STATO ITALIANE
DIREZIONE INVESTIMENTI
DIREZIONE PROGRAMMI INVESTIMENTI
DIREZIONE LAVORI:

ITALFERR GRUPPO FERROVIE DELLO STATO ITALIANE

APPALTATORE:

DI AGOSTINO COSTRUZIONI GENERALI — MANDATARIA

ATLANTE — MANDANTI

PROGETTAZIONE: MANDATARIA HUB — MANDANTI HYpro

PROGETTO ESECUTIVO

LINEA PESCARA - BARI
RADDOPPIO DELLA TRATTA FERROVIARIA TERMOLI - LESINA

LOTTO 2 e 3: RADDOPPIO TERMOLI - RIPALTA

Firmato digitalmente da:
Facchini Massimo
Firmato il 14/03/2024 12:40
Seriale Certificato: 2702585
Valido dal 01/09/2023 al 01/09/2026
InfoCamere Qualified Electronic Signature CA

IN - INTERFERENZE IDRAULICHE
IN13 - Sistemazione Canale Delle Canne Progr. 9+900
Stralcio planimetrico piante e sezioni

APPALTATORE	PROGETTAZIONE		SCALA:
DIRETTORE TECNICO Ing. G.Batoro A.A. D'AGOSTINO COSTRUZIONI GENERALI S.r.l. Il Direttore Tecnico (Ing. Giuseppe Batoro)	DIRETTORE DELLA PROGETTAZIONE Ing. M. Facchini		VARIE

COMMESSA	LOTTO	FASE	ENTE	TIPO DOC.	OPERA/DISCIPLINA	PROGR.	REV.
LI0B	02	E	ZZ	AZ	IN1300	001	C

Revis.	Descrizione	Redatto	Data	Verificato	Data	Approvato	Data	Autorizzato Data
A	Emissione Esecutiva	C. Cofone	Dicembre 2022	O. Caruso	Dicembre 2022	V. Secreti	Dicembre 2022	
B	Emissione Esecutiva	C. Cofone	Giugno 2023	O. Caruso	Giugno 2023	V. Secreti	Giugno 2023	
C	Emissione Esecutiva	C. Cofone	Ottobre 2023	O. Caruso	Ottobre 2023	V. Secreti	Ottobre 2023	
							Ottobre 2023	

File: LI0B02EZZAZIN1300001C.DWG — n. Elab.: