ARMATURA SEZIONE B-B-Scala 1:50

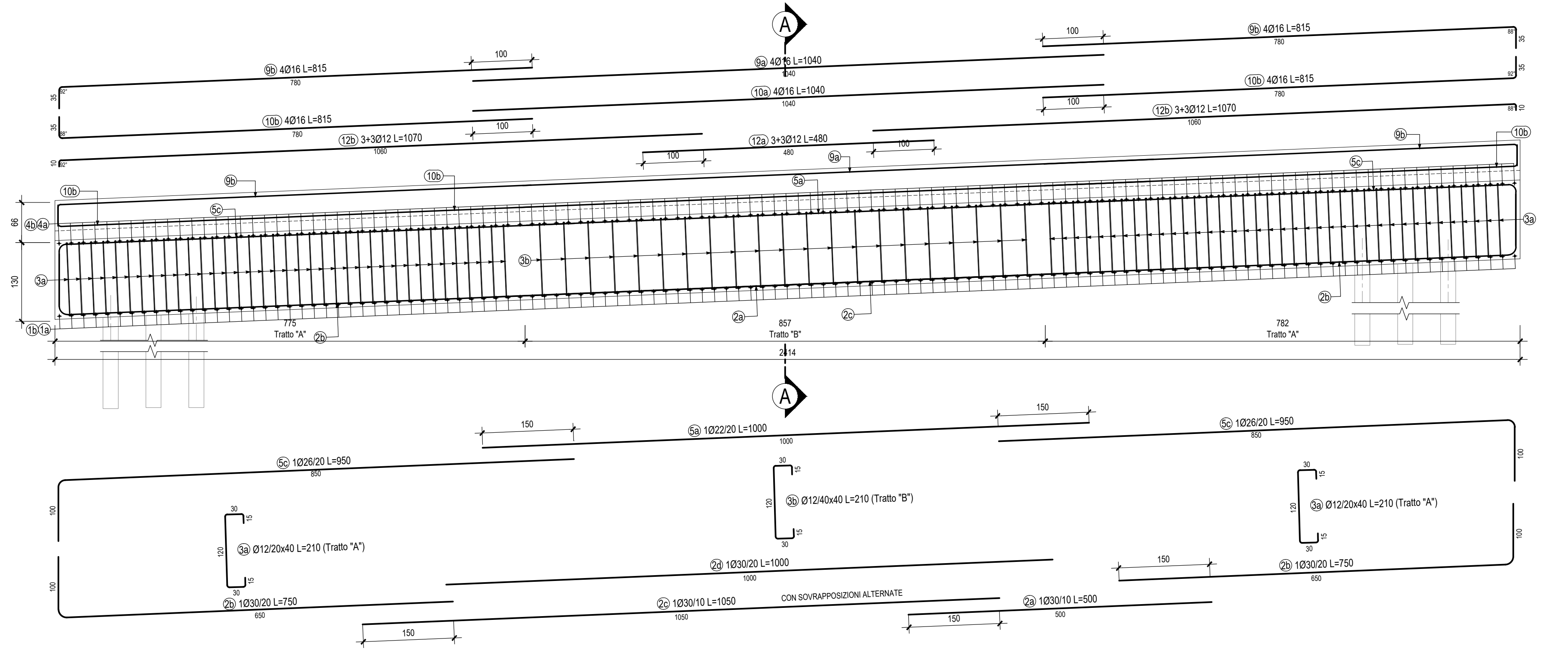
A
9b 4Ø16 L=815
9a 4Ø16 L=1040
10a 4Ø16 L=1040
10b 4Ø16 L=815
12b 3+3Ø12 L=1070
12a 3+3Ø12 L=480
100
5c
5a
3b
3a
4b 4a
1b 1a
2a
2b
2c
775
Tratto "A"
857
Tratto "B"
782
2414
5a 1Ø22/20 L=1000
5c 1Ø26/20 L=950
3b Ø12/40x40 L=210 (Tratto "B")
3a Ø12/20x40 L=210 (Tratto "A")
2d 1Ø30/20 L=1000
2b 1Ø30/20 L=750
2c 1Ø30/10 L=1050
2a 1Ø30/10 L=500
CON SOVRAPPOSIZIONI ALTERNATE
150

ARMATURA SEZIONE G-G-Scala 1:50

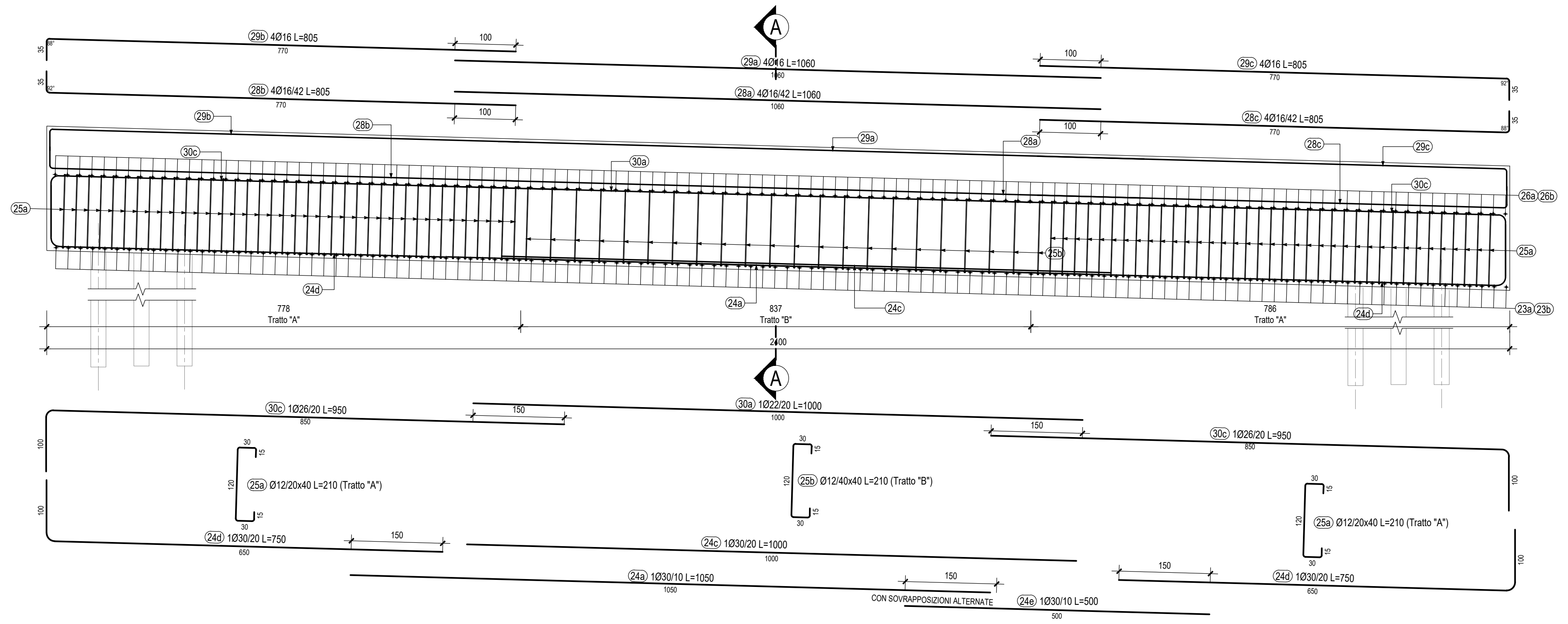
A
29b 4Ø16 L=805
29a 4Ø16 L=1060
29c 4Ø16 L=805
28b 4Ø16/42 L=805
28a 4Ø16/42 L=1060
28c 4Ø16/42 L=805
30c
30a
25a
25b
26a 26b
24d
24a
24c
23a 23b
778
Tratto "A"
837
Tratto "B"
786
2400
30c 1Ø26/20 L=950
30a 1Ø22/20 L=1000
25a Ø12/20x40 L=210 (Tratto "A")
25b Ø12/40x40 L=210 (Tratto "B")
24d 1Ø30/20 L=750
24c 1Ø30/20 L=1000
24a 1Ø30/10 L=1050
24e 1Ø30/10 L=500
CON SOVRAPPOSIZIONI ALTERNATE
150

PIANTA-Scala 1:100

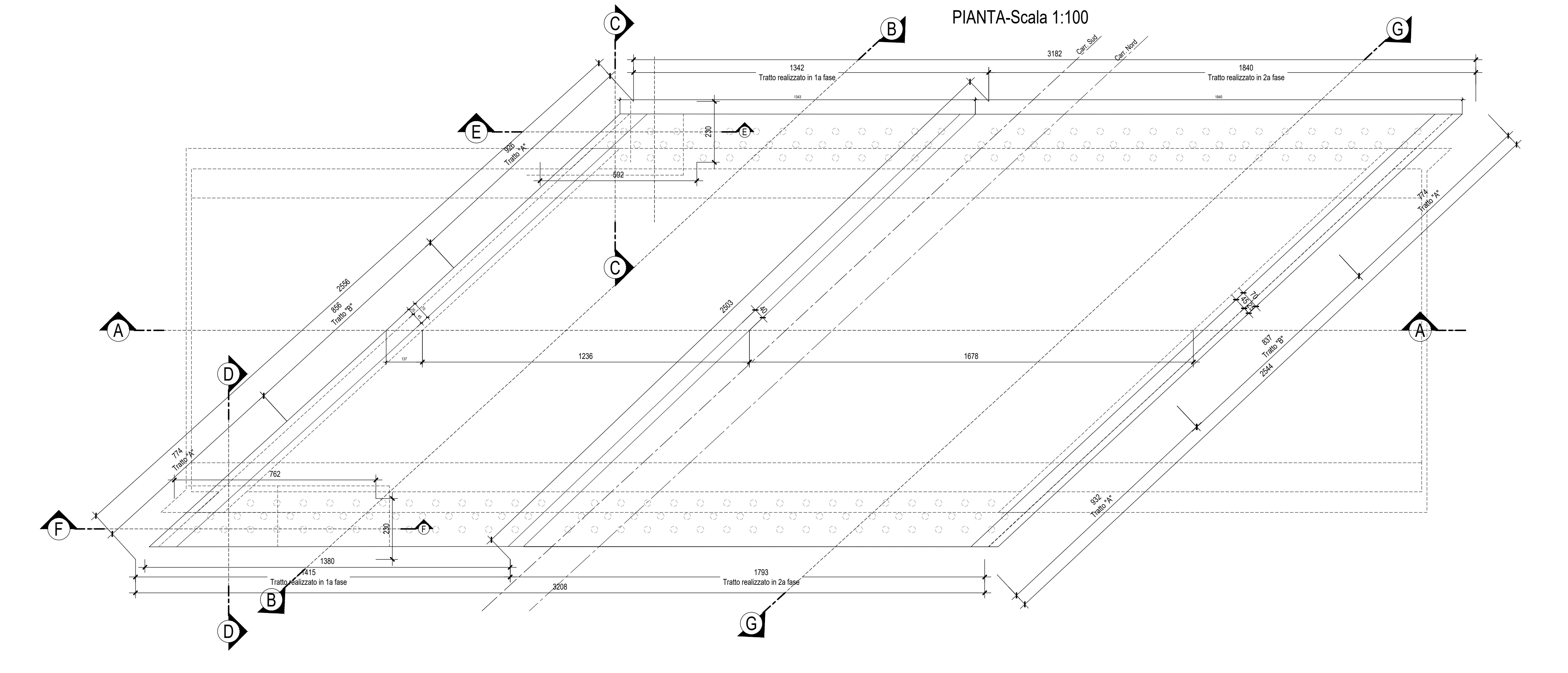
C
B
G
E
A
D
F
3182
1342
Tratto realizzato in 1a fase
1840
Tratto realizzato in 2a fase
Carr. Sud
Carr. Nord
230
592
926
Tratto "A"
2556
856
Tratto "B"
774
Tratto "A"
2503
1236
1678
762
1380
1415
1793
3208
837
Tratto "B"
2544
932
Tratto "A"

PARTICOLARE "A"-Scala 1:50

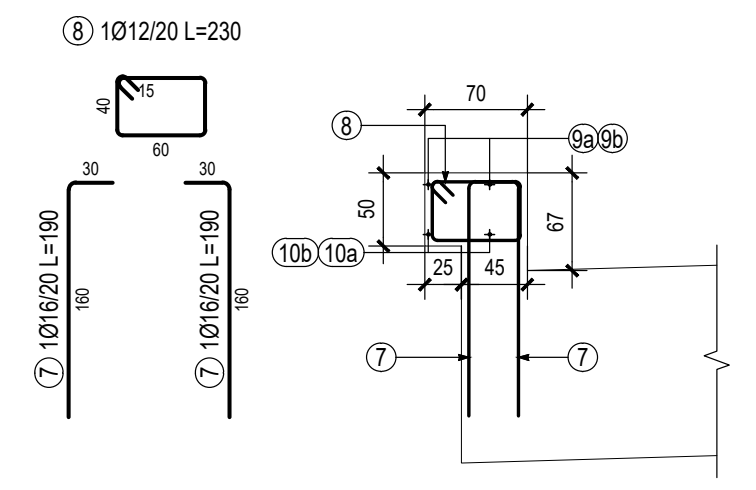
8 1Ø12/20 L=230
7 1Ø16/20 L=190
70
9a 9b
10b 10a
50
67
25
45
60
40
15
30
160

PARTICOLARE "B"-Scala 1:50

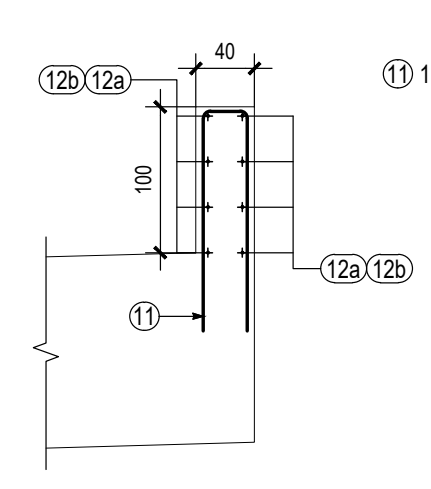
12b 12a
40
100
11
12a 12b
11 1Ø16/20 L=330
30
150

PARTICOLARE "C"-Scala 1:50

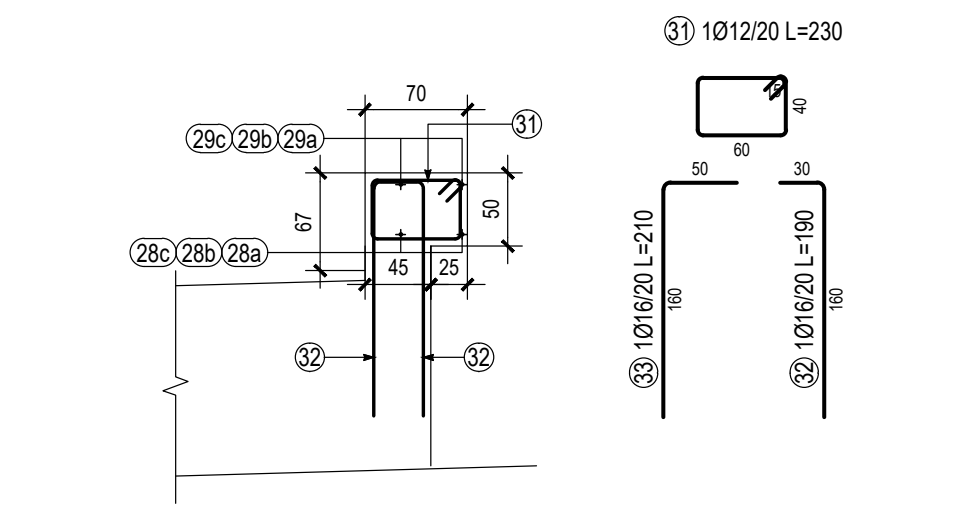
31 1Ø12/20 L=230
29c 29b 29a
28c 28b 28a
70
67
50
45
25
32
33 1Ø16/20 L=210
32 1Ø16/20 L=190
60
40
50
30
160

ARMATURA SEZIONE A-A-Scala 1:50

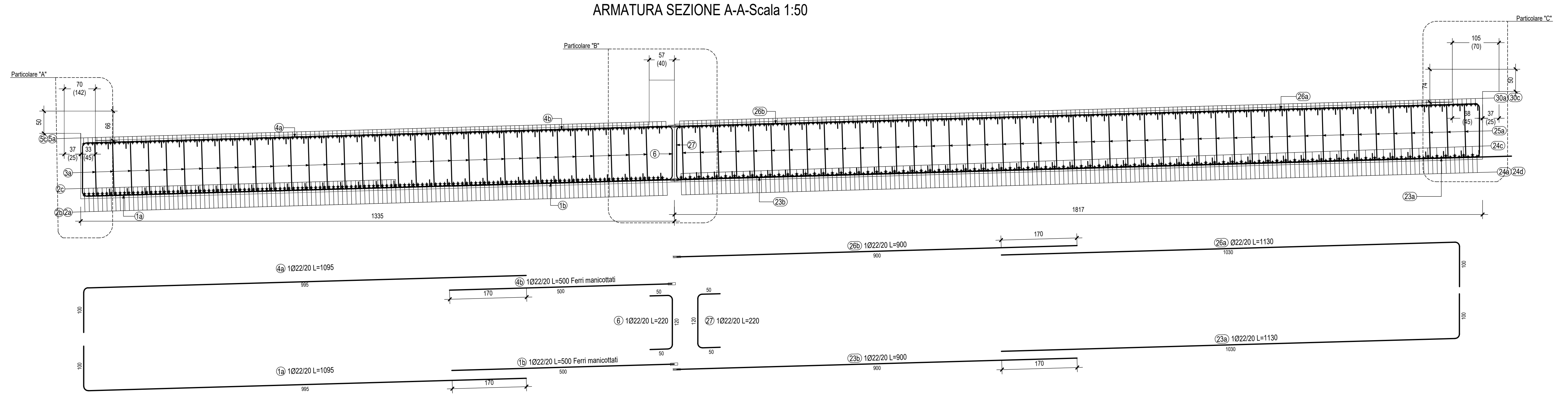
Particolare "A"
Particolare "B"
Particolare "C"
70
(142)
57
(40)
105
(70)
50
66
74
37
(25)
33
(45)
68
(45)
4a
4b
26b
26a
30a 30c
5c 5a
3a
2c
2b 2a
1a
1b
6
27
23b
23a
25a
24c
24a 24d
1335
1817
4a 1Ø22/20 L=1095
995
4b 1Ø22/20 L=500 Ferri manicottati
500
170
6 1Ø22/20 L=220
27 1Ø22/20 L=220
120
50
1a 1Ø22/20 L=1095
1b 1Ø22/20 L=500 Ferri manicottati
26b 1Ø22/20 L=900
900
26a Ø22/20 L=1130
1030
23b 1Ø22/20 L=900
23a 1Ø22/20 L=1130
100

ARMATURA CORDOLO BERLINESI 50x50

SCALA 1:20

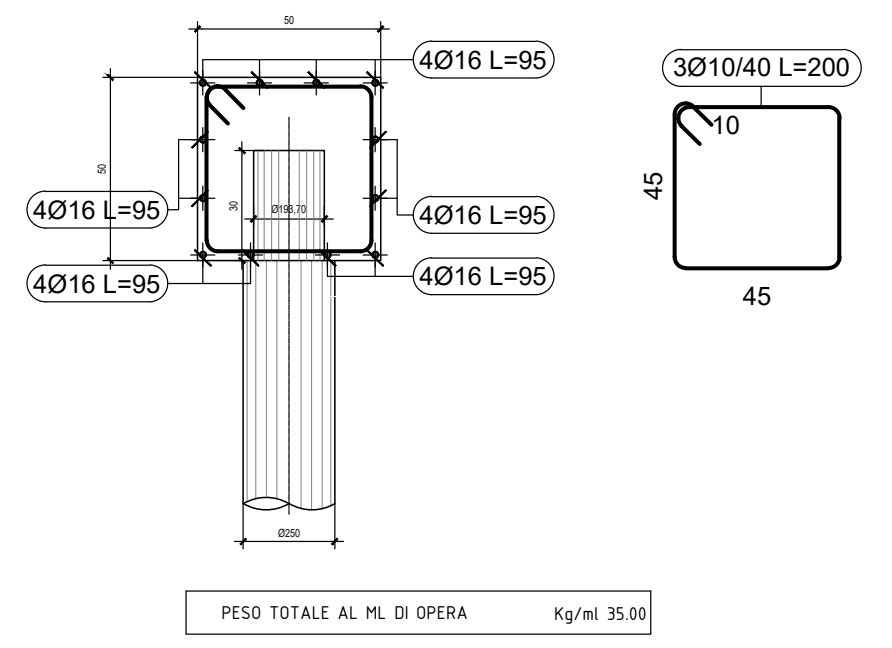
4Ø16 L=95
4Ø16 L=95
4Ø16 L=95
4Ø16 L=95
4Ø16 L=95
3Ø10/40 L=200
10
45
45
50

PESO TOTALE AL ML DI OPERA Kg/ml 35.00

ELEMENTO: FASE 1						N.ELEMENTI: 1
POSIZIONE	N. PEZZI	Ø [mm]	L [cm]	L. TOT [m]	PESO [kg]	SCHEMA PIEGATURA (misure al filo esterno)
1a	121	22	1095	1325	3953.65	100 995
1b	121	22	500	605	1805.32	500
2a	141	30	500	705	3912.05	500
2b	142	30	750	1064	5908.48	650 100
2c	131	30	1050	1376	7632.65	1050
2d	71	30	1000	710	3939.79	1000
3a	2050	12	210	4304	3822.80	15 15 30 30 120
3b	523	12	210	1098	975.28	15 15 30 30 120
4a	121	22	1095	1325	3953.65	100 995
4b	121	22	500	605	1805.32	500
5a	71	22	1000	710	2118.64	1000
5c	142	26	950	1350	5623.54	850 100
6	125	22	220	275	820.60	120 50 50
7	256	16	190	486	767.54	160 30
8	128	12	230	294	261.43	15 40 60
9a	8	16	1040	83	131.29	1040
9b	12	16	815	98	154.33	35 88° 780
10a	8	16	1040	83	131.29	1040
10b	12	16	815	98	154.33	780 88° 35
11	128	16	330	422	666.55	150 30 150
12a	6	12	480	29	25.57	480
12b	12	12	1070	128	114.02	1060 92° 10
13a	15	22	730	109	326.74	530 200
14a	26	22	710-310	132	395.68	510-110 200
15	114	14	340	388	468.22	220 30 30 30 30
16a	21	16	513-745	132	208.44	200 200 113-345
16b	21	16	506-738	131	206.19	113-345 200 200
17a	11	22	733	81	240.60	100 108 525
17b	11	22	813	89	266.86	100 108 605
18a	28	22	730	204	609.93	530 200
19a	34	22	725-315	177	527.57	525-115 200
20	114	14	340	388	468.22	220 30 30 30 30
21b	21	16	997-617	169	267.42	131 735-355 131
21c	21	16	997-617	169	267.42	735-355 131 131
22a	11	22	970	107	318.39	100 350 520
22b	11	22	1005	111	329.88	50 350 600
		PESO TOTALE:			53579.68	

ELEMENTO: FASE 2						N.ELEMENTI: 1
POSIZIONE	N. PEZZI	Ø [mm]	L [cm]	L. TOT [m]	PESO [kg]	SCHEMA PIEGATURA (misure al filo esterno)
23a	120	22	1130	1356	4046.30	1030 100
23b	120	22	900	1080	3222.72	900
24a	191	30	1050	2006	11128.52	1050
24c	90	30	1000	900	4994.10	1000
24d	192	30	750	1440	7989.50	100 650
24e	191	30	500	955	5299.30	500
25a	2360	12	210	4955	4400.89	15 15 30 30 120
25b	673	12	210	1413	1255.00	15 15 30 30 120
26a	120	22	1130	1356	4046.30	1030 100
26b	120	22	900	1080	3222.72	900
27	96	22	220	211	630.22	120 50 50
28a	8	16	1060	85	133.81	1060
28b	8	16	805	64	101.62	770 92° 35
28c	8	16	805	64	101.61	770 35 88°
29a	8	16	1060	85	133.81	1060
29b	8	16	805	64	101.62	770 88° 35
29c	8	16	805	64	101.62	35 92° 770
30a	96	22	1000	960	2864.64	1000
30c	192	26	950	1824	7601.72	850 100
31	127	12	230	292	259.38	15 40 60
32	127	16	190	241	380.77	160 30
33	127	16	210	267	420.85	160 50
		PESO TOTALE:			62437.02	

RIEPILOGO DISTINTA FERRI - Acciaio tipo B450C

FASE 1	Kg	53579.68
FASE 2	Kg	62437.02
	TOTALE Kg	116016.70

ARMATURA SEZIONE D-D-Scala 1:50

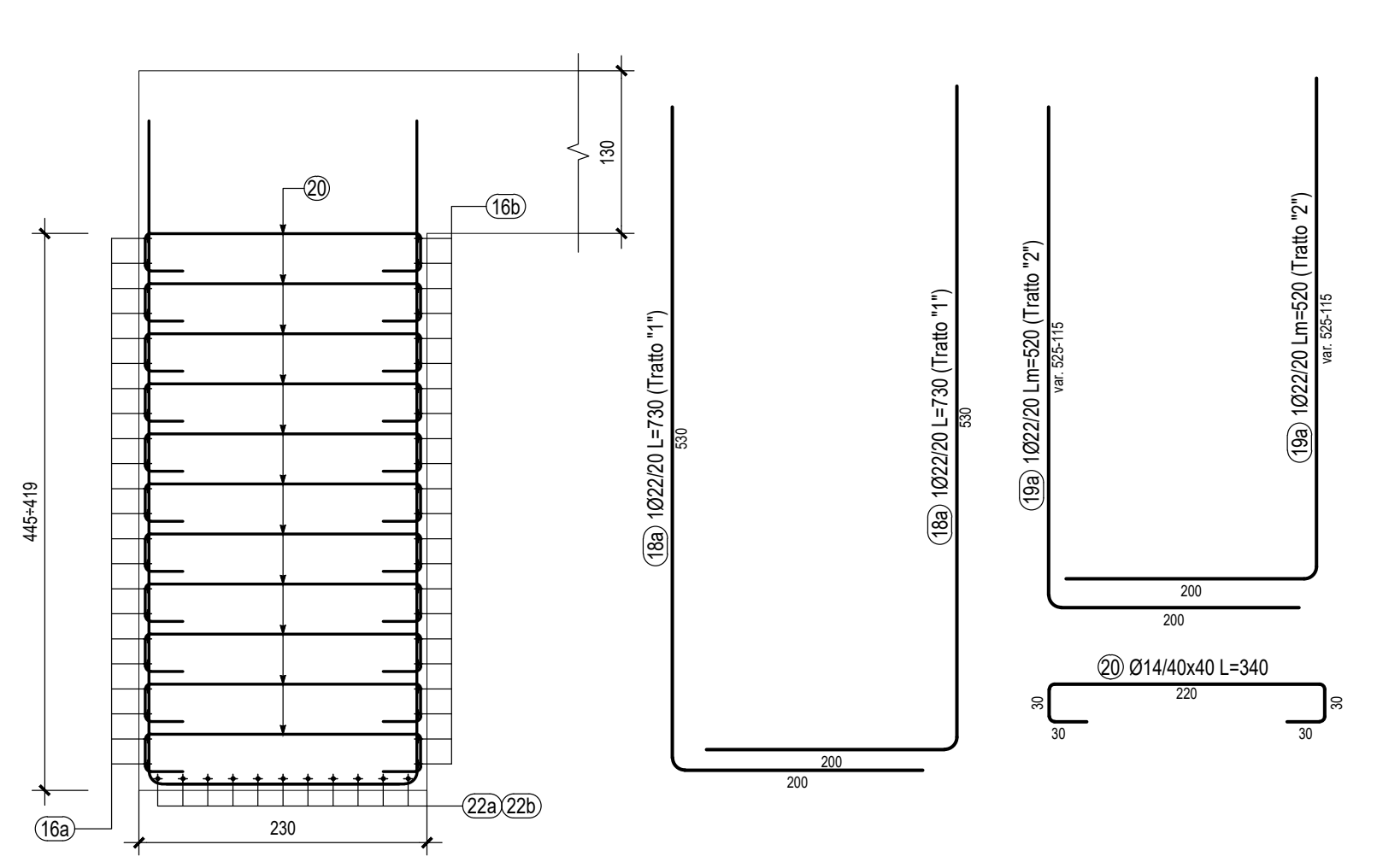
20
16b
130
445÷419
16a
230
22a 22b
18a 1Ø22/20 L=730 (Tratto "1")
530
200
18a 1Ø22/20 L=730 (Tratto "1")
19a 1Ø22/20 Lm=520 (Tratto "2")
var. 525-115
19a 1Ø22/20 Lm=520 (Tratto "2")
20 Ø14/40x40 L=340
220
30

ARMATURA SEZIONE F-F-Scala 1:50

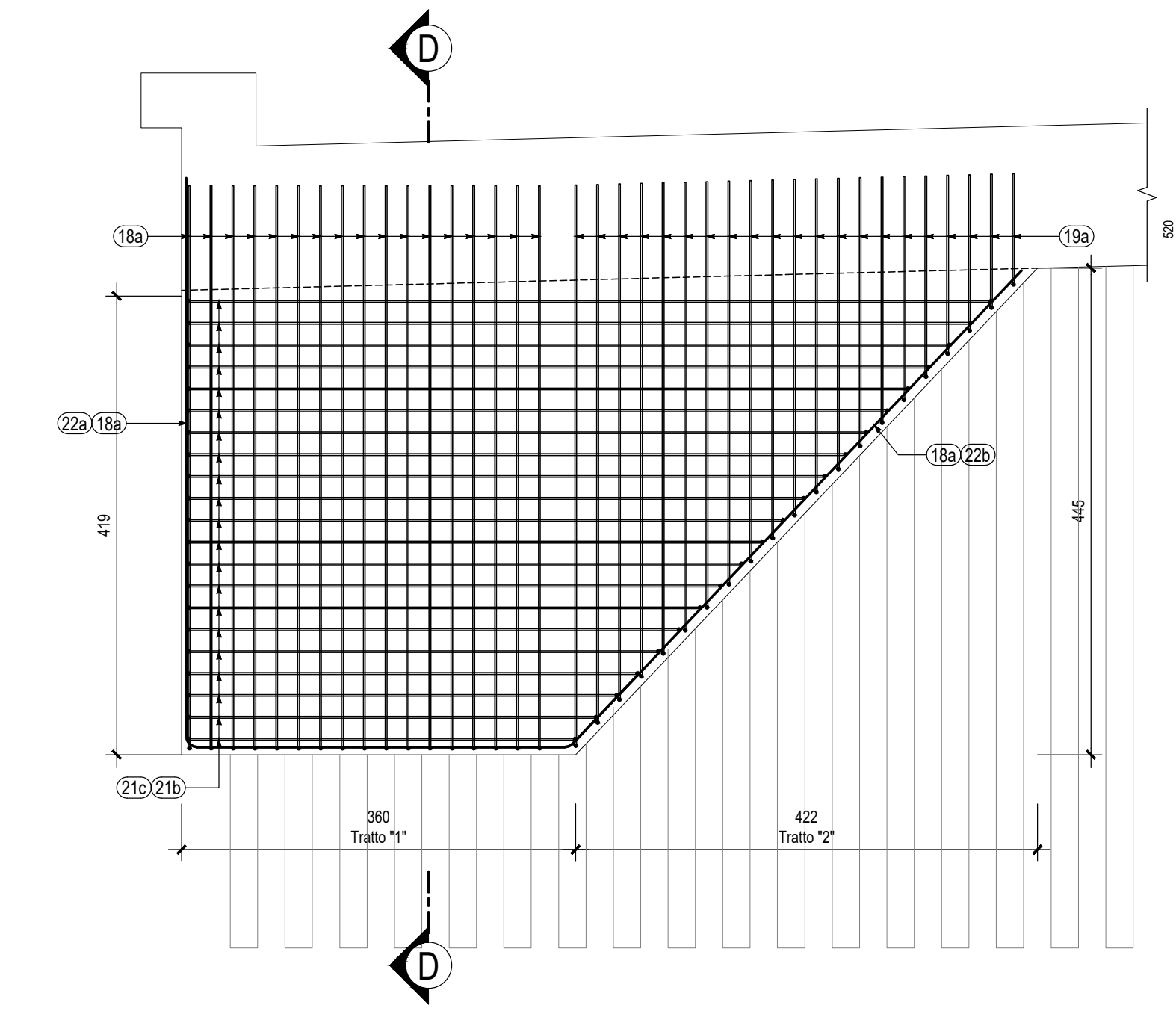
D
18a
19a
22a 18a
18a 22b
419
445
520
21c 21b
360
Tratto "1"
422
Tratto "2"

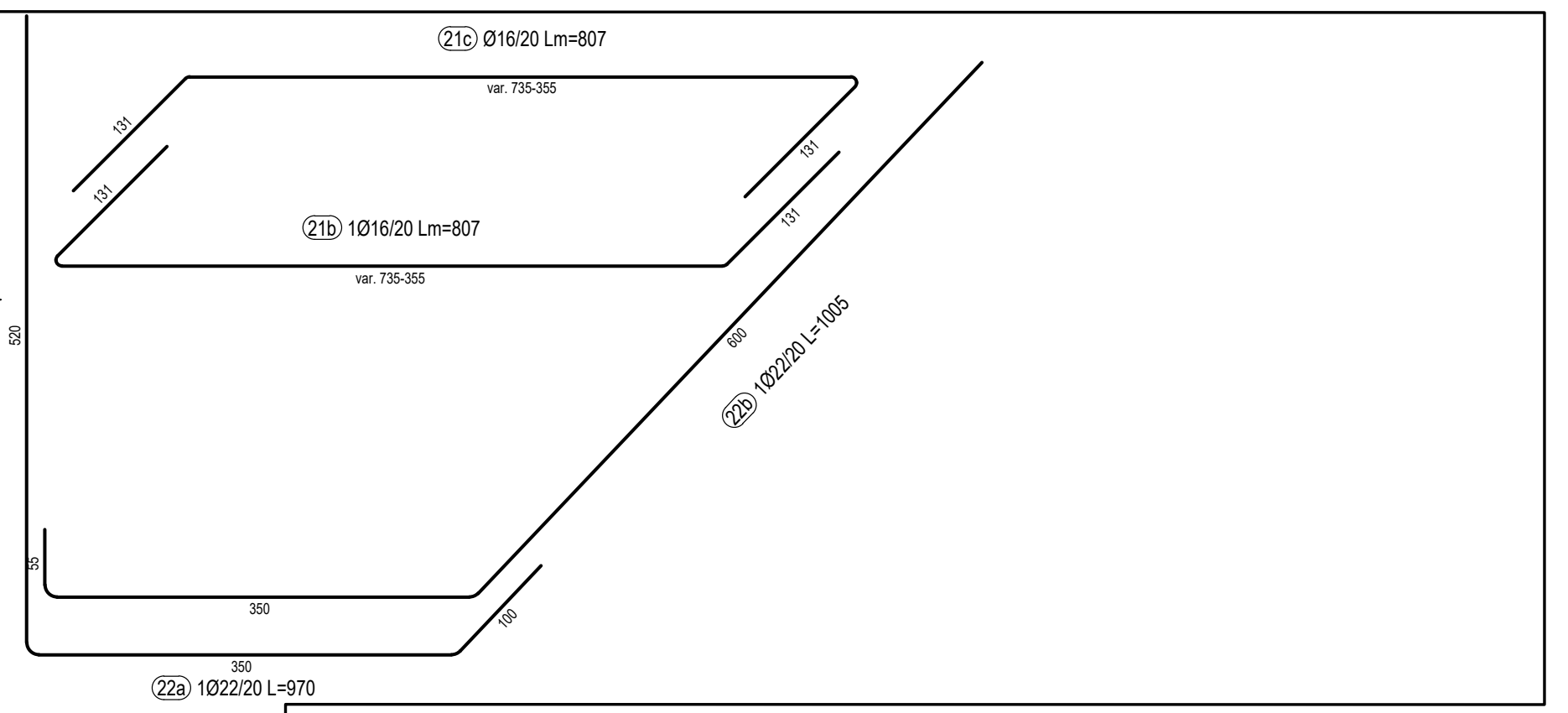
21c Ø16/20 Lm=807
var. 735-355
131
21b 1Ø16/20 Lm=807
var. 735-355
600
22b 1Ø22/20 L=1005
50
350
100
22a 1Ø22/20 L=970

ARMATURA SEZIONE C-C-Scala 1:50

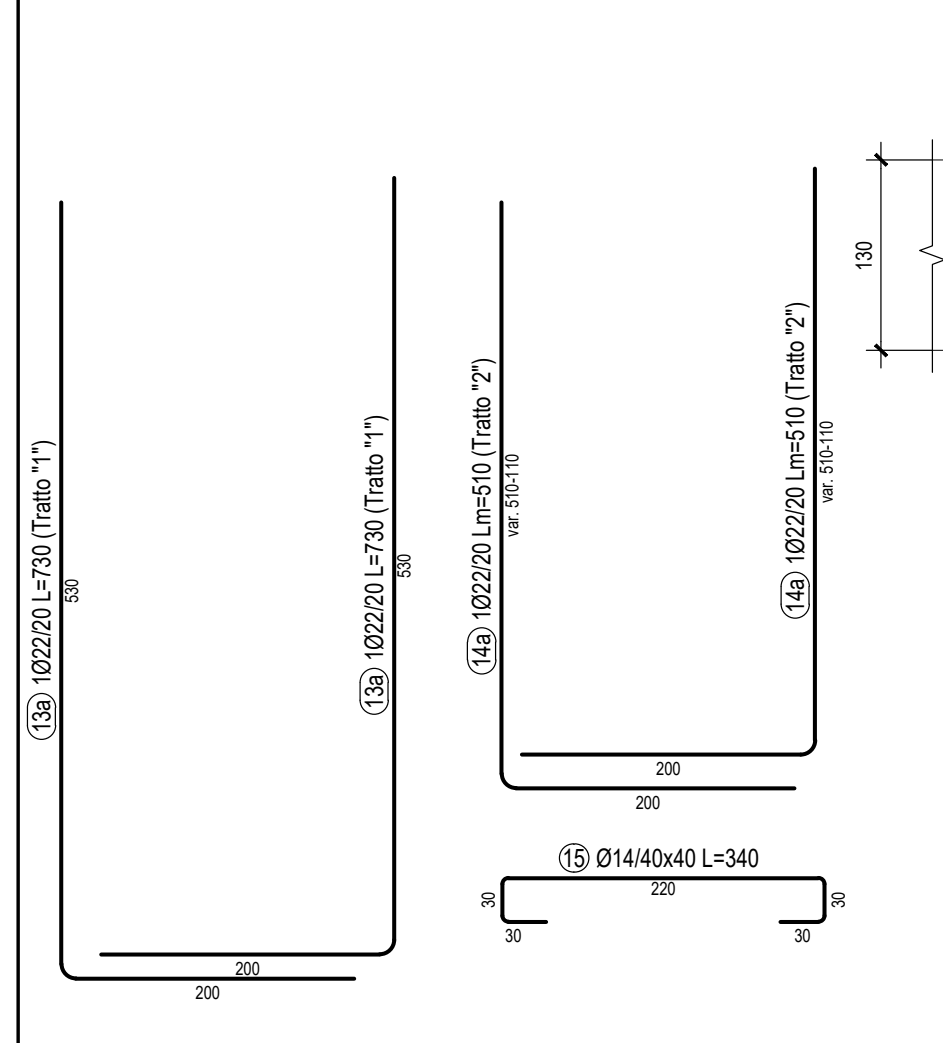
13a 1Ø22/20 L=730 (Tratto "1")
530
200
13a 1Ø22/20 L=730 (Tratto "1")
14a 1Ø22/20 Lm=510 (Tratto "2")
var. 510-110
14a 1Ø22/20 Lm=510 (Tratto "2")
15 Ø14/40x40 L=340
220
30
13a
15
16b
130
434÷419
16a
230
17a 17b

ARMATURA SEZIONE E-E-Scala 1:50

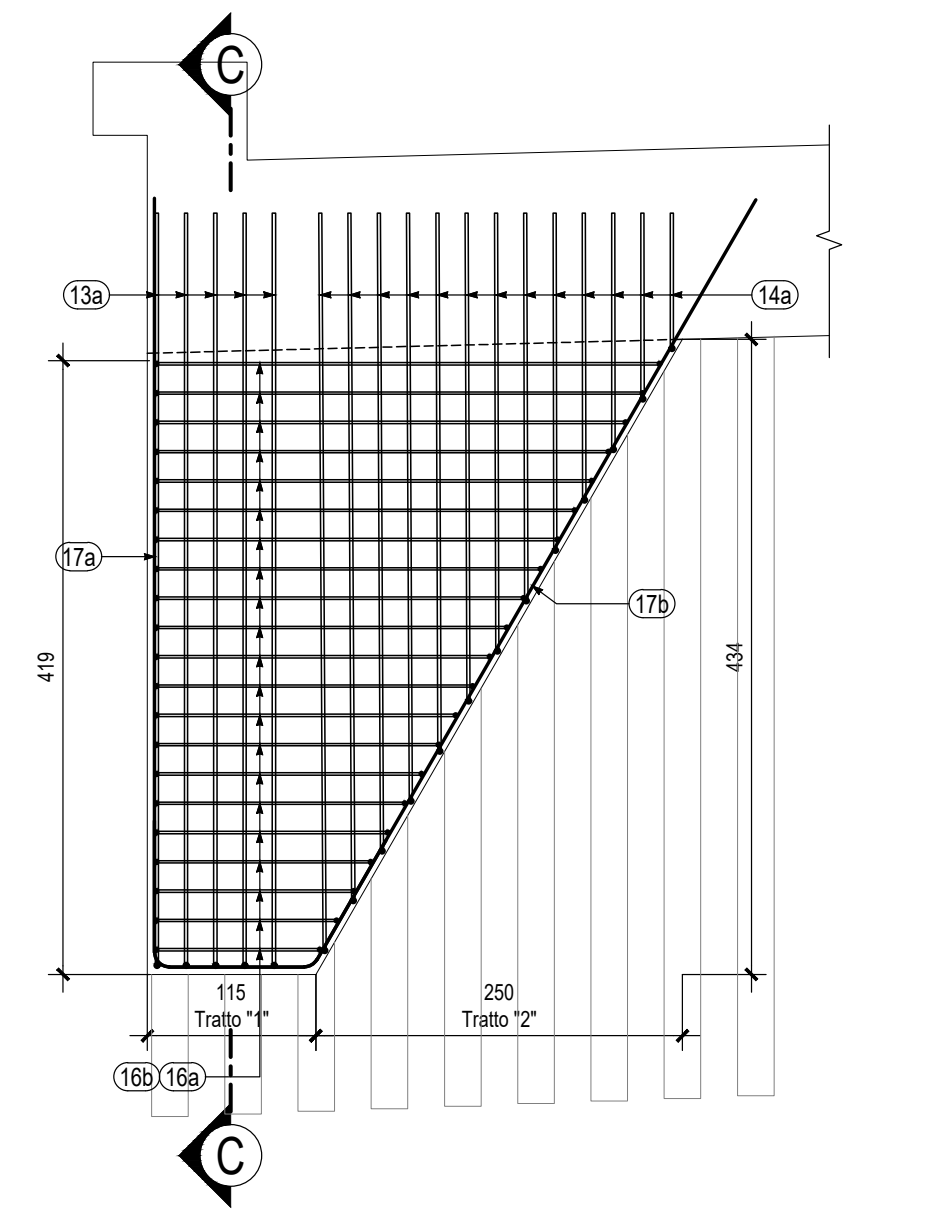
C
13a
14a
17a
17b
419
434
115
Tratto "1"
250
Tratto "2"
16b 16a

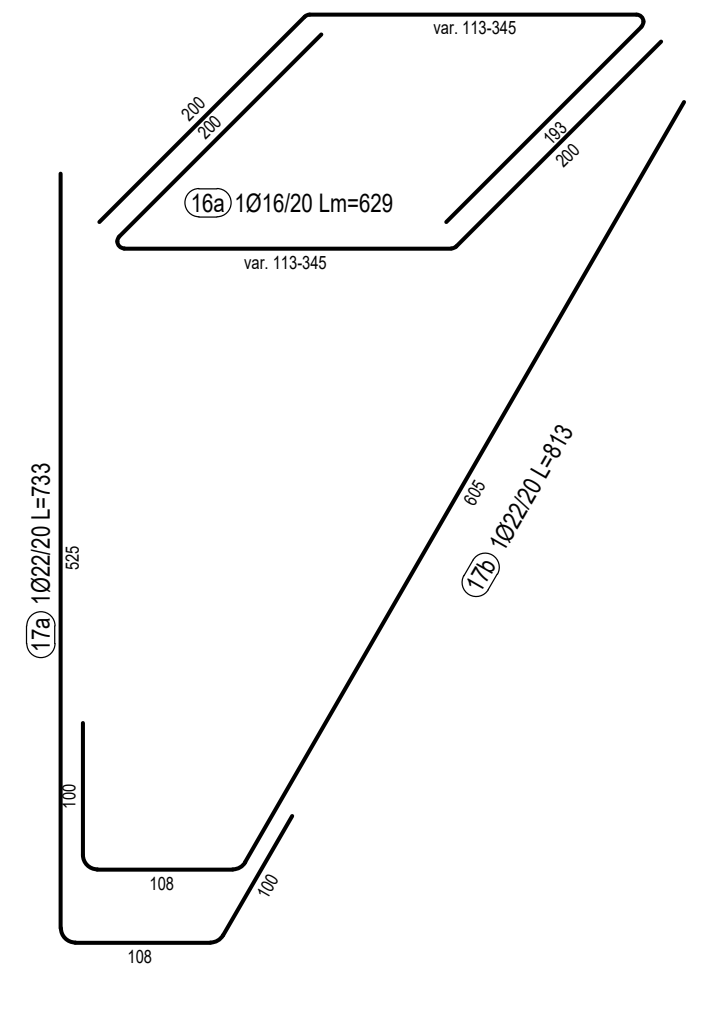
16b 1Ø16/20 Lm=622
var. 113-345
200
16a 1Ø16/20 Lm=629
var. 113-345
17a 1Ø22/20 L=733
525
100
108
605
17b 1Ø22/20 L=813

anas Direzione Tecnica

STRADA STATALE 4 "VIA SALARIA"
Adeguamento della piattaforma stradale e messa in sicurezza dal km 56+000 al km 64+000
Stralcio 1 da pk 0+000 a pk 1+900

PROGETTO ESECUTIVO | COD. RM 368

PROGETTAZIONE: R.T.I.: PROGER S.p.A. (capogruppo mandataria)
PROGIN S.p.A.
S.I.N.A. S.p.A. - BRENG S.r.l.

RESPONSABILE INTEGRAZIONE PRESTAZIONI SPECIALISTICHE:
Dott. Ing. Antonio GRIMALDI (Progin S.p.A.)
Ordine degli Ingegneri della Provincia di Napoli n. 23799

IL GEOLOGO:
Dott. Geol. Gianluca PANDOLFI ELMI (Progin S.p.A.)
Ordine dei Geologi Regione Umbria n. 467

IL COORDINATORE PER LA SICUREZZA IN FASE DI PROGETTAZIONE:
Dott. Ing. Michele Curiale (Progin S.p.A.)

VISTO: IL RESPONSABILE UNICO DEL PROGETTO:
Dott. Ing. Paolo NARDOCCI

PROTOCOLLO | DATA _____ 202_

CAPOGRUPPO MANDATARIA:
PROGER

MANDANTI:
PROGIN Progettazione Grandi Infrastrutture
Direttore Tecnico:
Dott. Ing. Lorenzo INFANTE
Ordine degli Ingegneri della Provincia di Salerno n. 3446
SINA
BRENG

OPERE D'ARTE MINORI
TOMBINO ALLA PROGR. 1+423.00 (ASSE PRINCIPALE)
Armatura solettone di protezione

CODICE PROGETTO	NOME FILE	REVISIONE	SCALA:
DP RM368 E23	T01TM11STRAR01-02D.dwg CODICE ELAB. T01TM11STRAR01	D	1:50

REV.	DESCRIZIONE	DATA	REDATTO	VERIFICATO	APPROVATO
D	Emissione a seguito validazione e istruttoria ANAS	Gennaio 2024	I. SESSA	P. VALENTE	L. INFANTE
C	Revisione interna	Settembre 2023	I. SESSA	P. VALENTE	L. INFANTE
B	Emissione a seguito istruttoria ANAS	Giugno 2023	I. SESSA	P. VALENTE	L. INFANTE
A	Prima emissione	Settembre 2022	M.PERRINO	P.VALENTE	L. INFANTE