PIANTA CONCIO 1 TIPO "E1"
SCALA 1:50

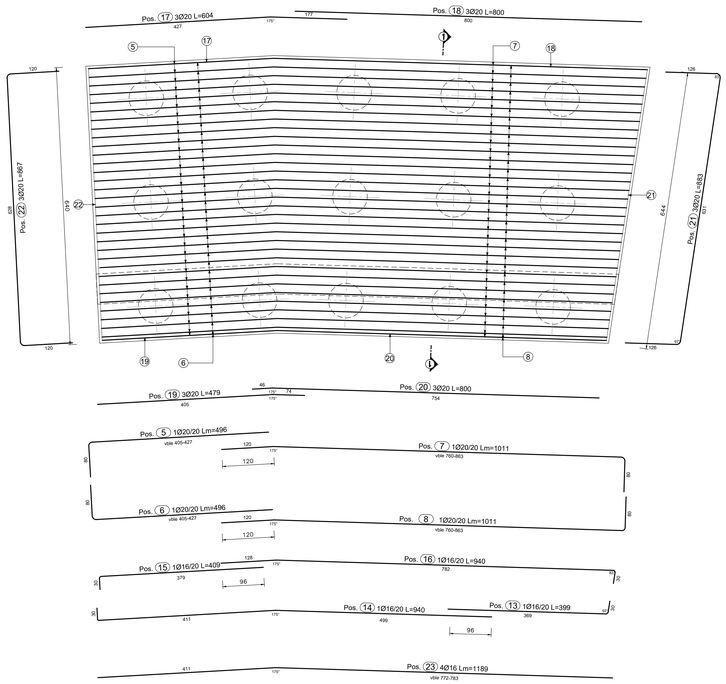

SEZIONE TRASVERSALE CONCIO TIPO "E1"
SCALA 1:50

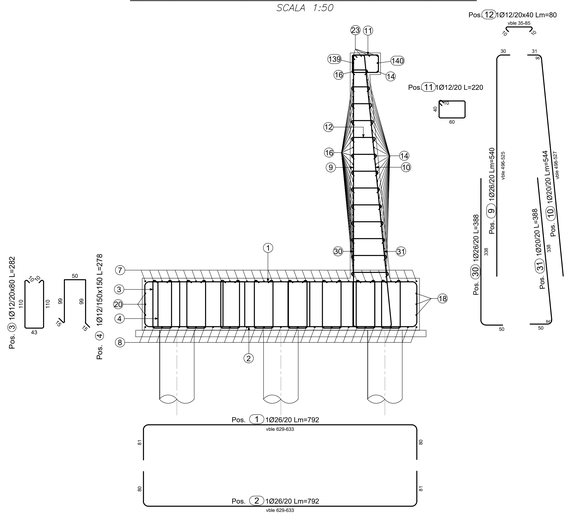

PROFILO LONGITUDINALE CONCIO 1 TIPO "E1"
SCALA 1:50

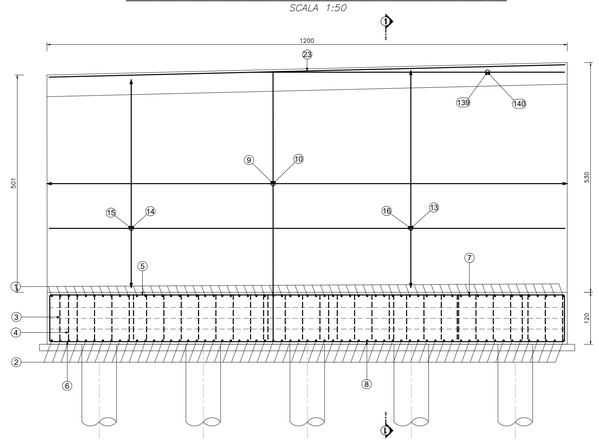

TABELLA FERRI FONDAZIONE CONCIO E1

Elemento di appartenenza

POS. CODICE	BAR POS.	BAR DIR.	NUMB. N.	Ø [mm]	Passo [mm]	L [cm]	L. TOT [m]	PESO [kg]	A / F	B / G	C / H	D / I	E/R / J	SCHEMA PIEGATURA (misure al filo esterno)
Pos.	1		61	26	20	790-794	483.06	2013.39	81	629-633	80			
Pos.	2		61	26	20	790-794	483.06	2013.39	80	629-633	81			
Pos.	3		528	12	20x80	282	1491.01	1324.01	10 / 7	110 / 7	43	110	10	
Pos.	4		45	12	150x150	278	125.10	111.09	15	99	50	99	15	
Pos.	5		25	20	20	485-507	124.00	305.78	80	405-427				
Pos.	6		25	20	20	485-507	124.00	305.78	80	405-427				
Pos.	7		25	20	20	960-1063	252.87	623.59	120	760-863	80	10		
Pos.	8		25	20	20	960-1063	252.87	623.59	120	760-863	80	10		
Pos.	17		3	20		604	18.11	44.66	427	177	15			
Pos.	18		3	20		800	24.00	59.18	800					
Pos.	19		3	20		479	14.36	35.41	405	74	6			
Pos.	20		3	20		800	24.01	59.21	46	754	4			
Pos.	21		3	20		883	26.49	65.32	126	631	126	125	125	
Pos.	22		3	20		867	26.02	64.18	120	628	120	120	120	
PESO TOTALE:							7648.58							

TABELLA FERRI PARAMENTO CONCIO E1

Elemento di appartenenza

POS. CODICE	BAR POS.	BAR DIR.	NUMB. N.	Ø [mm]	Passo [mm]	L [cm]	L. TOT [m]	PESO [kg]	A / F	B / G	C / H	D / I	E/R / J	SCHEMA PIEGATURA (misure al filo esterno)
Pos.	9		60	26	20	526-555	324.30	1351.68	30	496-525				
Pos.	10		59	20	20	529-558	320.67	790.76	31	498-527	31			
Pos.	11		61	12	20	220	134.38	119.33	60	40				
Pos.	12		793	12	20x40	55-105	634.40	563.35	10	35-85	10	7	7	
Pos.	13		26	16	20	399	103.74	163.70	30	369	30			
Pos.	14		26	16	20	940	244.40	385.66	499	411	30	36	411	
Pos.	15		26	16	20	409	106.34	167.80	30	379	30			
Pos.	16		26	16	20	940	244.40	385.66	128	782	30	11	30	
Pos.	23		4	16		1183-1194	47.54	75.02	411	772-783	36			
Pos.	30		60	26	20	388	232.80	970.31	338	50				
Pos.	31		59	20	20	388	228.92	564.52	338	50	50			
Pos.	139		1	16		751	7.51	11.85	721	30	30			
Pos.	140		1	16		751	7.51	11.85	721	30	30			
PESO TOTALE:							5561.49							

TABELLA FERRI FONDAZIONE CONCIO D1

Elemento di appartenenza

POS. CODICE	BAR POS.	BAR DIR.	NUMB. N.	Ø [mm]	Passo [mm]	L [cm]	L. TOT [m]	PESO [kg]	A / F	B / G	C / H	D / I	E/R / J	SCHEMA PIEGATURA (misure al filo esterno)
Pos.	32		43	20	20	530	227.90	562.00	71	388	71			
Pos.	33		43	20	20	530	227.90	562.00	71	388	71			
Pos.	34		121	10	40x80	244	295.28	182.19	10 / 7	90 / 7	43	90	11	
Pos.	35		45	10	150x150	238	107.00	66.02	15	79	50	79	15	
Pos.	36		21	16	20	970-988	205.58	324.40	70	365-378	465-470	70	6	
Pos.	37		21	16	20	970-988	205.58	324.40	70	365-378	465-470	70	8	
Pos.	38		3	16		833	24.99	39.44	365	468	6			
Pos.	39		3	12		550	16.50	14.65	80	388	82	80	82	
Pos.	40		3	12		536	16.07	14.27	74	388	74	74	74	
Pos.	41		3	16		841	25.23	39.81	378	463	7			
PESO TOTALE:							2129.18							

TABELLA FERRI PARAMENTO CONCIO D1

Elemento di appartenenza

POS. CODICE	BAR POS.	BAR DIR.	NUMB. N.	Ø [mm]	Passo [mm]	L [cm]	L. TOT [m]	PESO [kg]	A / F	B / G	C / H	D / I	E/R / J	SCHEMA PIEGATURA (misure al filo esterno)
Pos.	42		43	20	20	611-632	267.25	659.03	30	531-552	50			
Pos.	43		43	16	20	603-624	263.99	416.58	20 / 0	533-554	5	45	20	
Pos.	44		43	12	20	220	94.73	84.12	60	40				
Pos.	45		516	10	20x40	55-96	389.58	240.37	10	35-76	10	7	7	
Pos.	46		23	12	20	896	206.15	183.06	29 / 27	167 / 1	300 / 4	300 / 3	73 / 73	
Pos.	47		23	12	20	897	206.29	183.18	29 / 27	75 / 29	300 / 1	300 / 4	167 / 1	
Pos.	48		4	12		852	34.08	30.26	379	473	7			
Pos.	137		1	12		367	3.67	3.26	175	167	25	1		
Pos.	138		1	12		367	3.67	3.26	175	167	25	1		
PESO TOTALE:							1803.12							

PIANTA CONCIO 2 TIPO "D1"
SCALA 1:50

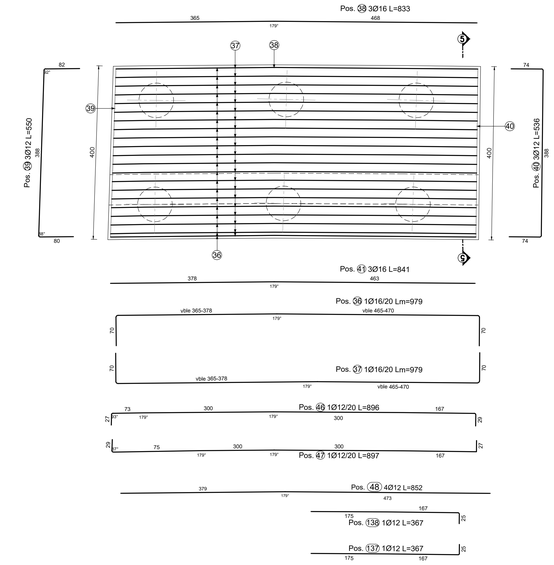

SEZIONE 5–5
SCALA 1:50

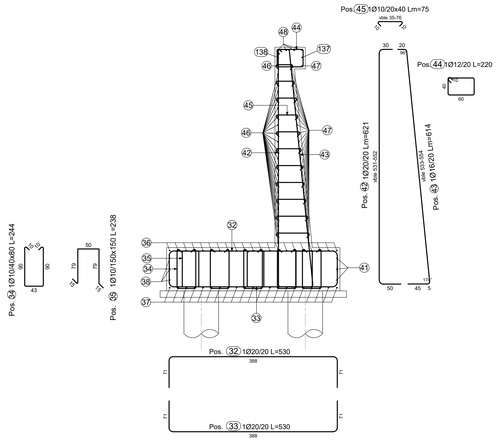

PROFILO LONGITUDINALE CONCIO 2 TIPO "D1"
SCALA 1:50

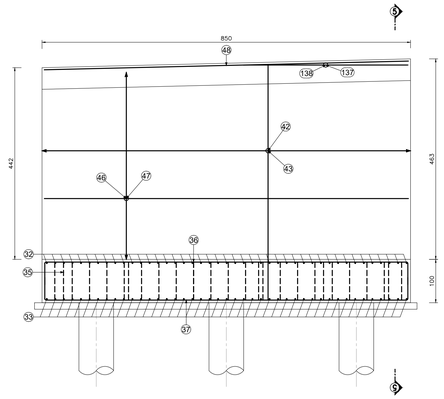

KEYPLAN - INDIVIDUAZIONE LOTTO 1
Opere di sostegno e trincee - *MURO 01N*

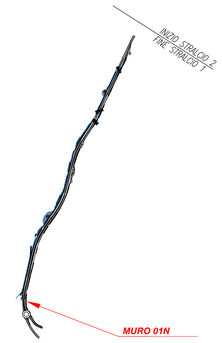

TABELLA PALI

TIPO	D [mm]	L [m]
C1	800	14
D1	800	18
E1	800	16

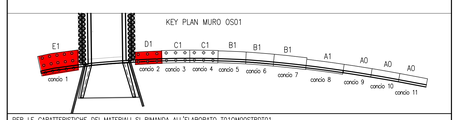

PER LE CARATTERISTICHE DEI MATERIALI SI RIMANDA ALL'ELABORATO T01OM00STRGT01

NOTA: I pozzetti delle tubazioni di drenaggio stradale in corrispondenza dei muri tipo A–A0 dovranno essere posti in opera in modo da non interferire con la fondazione delfopera. Potranno essere eventualmente previsti pozzetti in cls gettato in opera. Per la posizione dei pozzetti si rimanda alle Planimetrie idrauliche di Drenaggio T01ID02DRPPD1–03

anas — Direzione Tecnica

STRADA STATALE 4 "VIA SALARIA"
Adeguamento della piattaforma stradale e messa in sicurezza dal km 56+000 al km 64+000
Stralcio 1 da pk 0+000 a pk 1+900

PROGETTO ESECUTIVO
COD. RM 368

PROGETTAZIONE: R.T.I.: PROGER S.p.A. (capogruppo mandataria)
PROGIN S.p.A.
S.I.N.A. S.p.A. - BRENG S.r.l.

RESPONSABILE INTEGRAZIONE PRESTAZIONI SPECIALISTICHE:
Dott. Ing. Antonio GRIMALDI (Progin S.p.A.)
Ordine degli Ingegneri della Provincia di Napoli n. 23799

IL GEOLOGO:
Dott. Geol. Gianluca PANDOLFI ELMI (Progin S.p.A.)
Ordine dei Geologi Regione Umbria n. 467

IL COORDINATORE PER LA SICUREZZA IN FASE DI PROGETTAZIONE:
Dott. Ing. Michele Curiale (Progin S.p.A.)

VISTO: IL RESPONSABILE UNICO DEL PROGETTO:
Dott. Ing. Paolo NARDOCCI

CAPOGRUPPO MANDATARIA: PROGER

MANDANTI: PROGIN (Progettazione Grandi Infrastrutture) — Direttore Tecnico: Dott. Ing. Lorenzo INFANTE, Ordine degli Ingegneri della Provincia di Salerno n. 3446; SINA; S.I.N.A. S.p.A.

PROTOCOLLO | DATA _____ 202_

OPERE D'ARTE MINORI
MURO IN DX da pk 0+032.00 a pk 0+156.00
Armatura - tav. 1

CODICE PROGETTO	NOME FILE	REVISIONE	SCALA:
DP RM368 E23	CODICE ELAB. T01OS01STRAR01	C	1:50

REV.	DESCRIZIONE	DATA	REDATTO	VERIFICATO	APPROVATO
C	Emissione a seguito validazione e istruttoria ANAS	02/2024	Silvestri Q.	Valente	Infante
B	Emissione a seguito istruttoria ANAS	06/2023	Silvestri Q.	Valente	Infante
A	Prima emissione	10/2022	Silvestri Q.	Valente	Infante