ARMATURA SEZIONE B-B-Scala 1:50

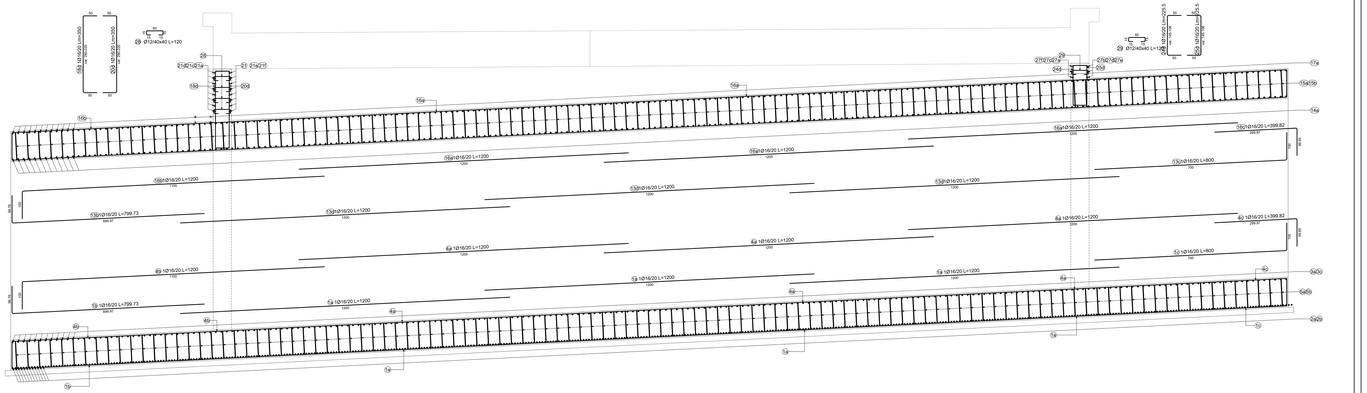

ARMATURA SEZIONE C-C-Scala 1:50

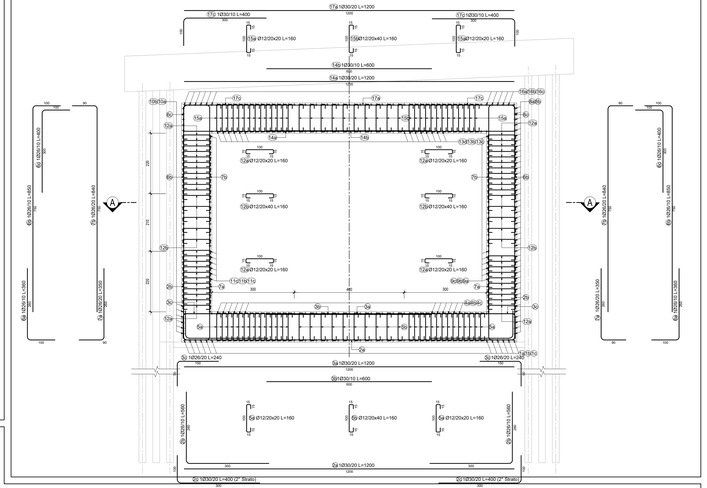

ARMATURA SEZIONE A-A-Scala 1:50

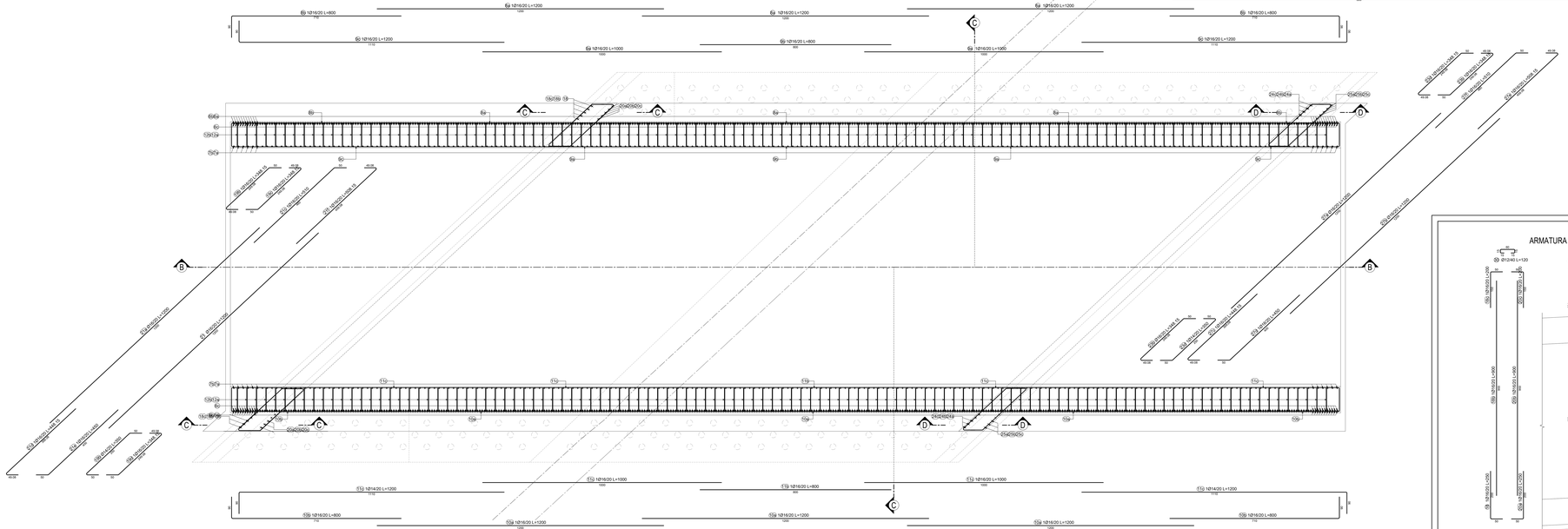

ARMATURA SEZIONE C-C-Scala 1:50

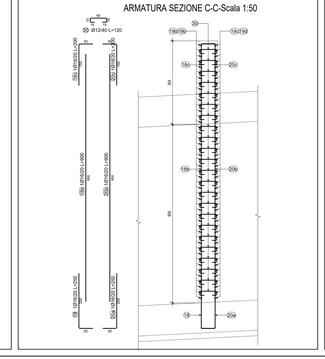

ARMATURA SEZIONE D-D-Scala 1:50

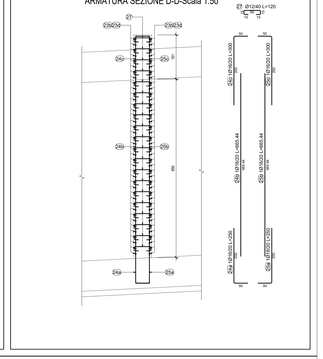

ELEMENTO: TM11

POSIZIONE	N. PEZZI	Ø [mm]	L [cm]	L TOT [m]	PESO [kg]	N.ELEMENTI: 1 SCHEMA PIEGATURA (misure al filo esterno)
1a	183	16	1200	2196	3465.30	100
1b	61	16	800	488	769.80	100
1c	61	16	800	488	770.06	100
2a	467	30	1200	5604	31098.60	100
2b	934	26	560	5230	21800.30	100
2c	466	30	400	1864	10343.34	100
3a	233	30	1200	2796	15515.00	100
3b	465	30	600	2790	15481.71	100
3c	351	26	240	842	3511.13	100
4a	153	16	1200	1836	2897.22	100
4b	51	16	1200	612	965.74	100
4c	51	16	400	204	321.77	100
5a	6524	12	160	10438	9269.30	100 / 20
5b	2330	12	160	3728	3310.46	100 / 20
6a	929	26	360	3345	13939.45	100
6b	929	26	850	7897	32912.61	100
6c	928	26	400	3712	15471.62	100
7a	465	26	350	1628	6783.42	100
7b	465	26	840	3906	16282.21	100
8a	126	16	1200	1512	2385.93	100
8b	84	16	800	672	1060.42	100
9a	66	16	1000	660	1041.48	100
9b	33	16	800	264	416.59	100
9c	66	16	1200	792	1249.78	100
10a	126	16	1200	1512	2385.93	100
10b	84	16	800	672	1060.42	100
11b	33	16	800	264	416.59	100
11c	66	16	1000	660	1041.48	100
12a	10252	12	160	16404	14568.04	100 / 20
12b	2330	12	160	3728	3310.46	100 / 20
13b	51	16	800	408	643.60	100 / 20
13c	51	16	800	408	643.82	100 / 20
13d	153	16	1200	1836	2897.22	100 / 20
14a	233	30	1200	2796	15515.00	100
14b	465	30	600	2790	15481.71	100
15a	6524	12	160	10438	9269.30	100 / 20
15b	2330	12	160	3728	3310.46	100 / 20
16a	183	16	1200	2196	3465.30	100 / 20
16b	61	16	1200	732	1155.10	100 / 20
16c	61	16	400	244	384.86	100 / 20
17a	233	30	1200	2796	15515.00	100
17c	934	30	400	3736	20731.06	100 / 20
18	10	16	250	25	39.45	100 / 20
18b	10	16	900	90	142.02	100 / 20
19c	10	16	200	20	31.56	100 / 20
19d	51	16	380-320	179	281.67	100 / 20 / 20-20
19b	47	16	348	164	258.21	100 / 20 / 348
19c	47	16	348	164	258.21	100 / 20 / 348
19d	47	16	348	164	258.21	100 / 20 / 348

ELEMENTO: TM11

POSIZIONE	N. PEZZI	Ø [mm]	L [cm]	L TOT [m]	PESO [kg]	N.ELEMENTI: 1 SCHEMA PIEGATURA (misure al filo esterno)
20a	10	16	250	25	39.45	100 / 20
20b	10	16	900	90	142.02	100 / 20
20c	10	16	200	20	31.56	100 / 20
20d	51	16	380-320	179	281.67	100 / 20 / 20-20
21	10	16	1200	120	189.36	100 / 20
21a	10	16	1200	120	189.36	100 / 20
21c	10	16	510	51	80.48	100 / 20 / 20
21d	10	16	448	45	70.72	100 / 20 / 20 / 20
21e	10	16	450	45	71.01	100 / 20 / 20
21f	10	16	508	51	80.19	100 / 20 / 20
23b	40	16	348	139	219.75	100 / 20 / 348
23d	40	16	348	139	219.75	100 / 20 / 348
24a	10	16	250	25	39.45	100 / 20
24b	10	16	665	67	105.01	100 / 20 / 20
24c	10	16	300	30	47.34	100 / 20 / 20
24d	51	16	245-206	115	181.48	100 / 20 / 20-16
25a	10	16	250	25	39.45	100 / 20
25b	10	16	665	67	105.01	100 / 20 / 20
25c	10	16	300	30	47.34	100 / 20 / 20
25d	51	16	245-206	115	181.48	100 / 20 / 20-16
27	21	12	120	25	22.38	100 / 20 / 20
27a	3	16	1200	36	56.81	100 / 20 / 20
27b	3	16	1200	36	56.81	100 / 20 / 20
27c	3	16	448	13	21.22	100 / 20 / 20
27d	3	16	450	14	21.30	100 / 20 / 20
27e	3	16	508	15	24.06	100 / 20 / 20
27f	3	16	510	15	24.14	100 / 20 / 20
28	164	12	120	197	174.78	100 / 20 / 20 / 20
29	85	12	120	102	90.58	100 / 20 / 20 / 20
30	24	12	120	29	25.57	100 / 20 / 20 / 20
PESO TOTALE:					327001.43	

anas — Direzione Tecnica

STRADA STATALE 4 "VIA SALARIA"
Adeguamento della piattaforma stradale e messa in sicurezza dal km 56+000 al km 64+000
Stralcio 1 da pk 0+000 a pk 1+900

PROGETTO ESECUTIVO
CIG RM 368

PROGETTAZIONE: R.T.I.: PROGER S.p.A. (capogruppo mandataria)
PROGIN S.p.A.
S.I.N.A. S.p.A. - BRENG S.r.l.

RESPONSABILE INTEGRAZIONE PRESTAZIONI SPECIALISTICHE:
Dott. Ing. Antonio GRIMALDI (Proger S.p.A.)
Ordine degli Ingegneri della Provincia di Napoli n. 10796

IL GEOLOGO:
Dott. Geol. Gianluca FIANDOLFI ELIMI (Progin S.p.A.)
Ordine dei Geologi Regione Umbria n. 167

IL COORDINATORE PER LA SICUREZZA IN FASE DI PROGETTAZIONE:
Dott. Ing. Michele Curatei (Progin S.p.A.)

VISTO: IL RESPONSABILE UNICO DEL PROGETTO:
Dott. Ing. Paolo NARDOCCI

PROTOCOLLO: DATA: _____ 202_

CAPOGRUPPO MANDATARIA: PROGER

MANDANTI: PROGIN — Direttore Tecnico: Dott. Ing. Lorenzo INFANTE, Ordine degli Ingegneri della Provincia di Bari n. 5487; SINA; S.I.N.A. S.p.A.

OPERE D'ARTE MINORI
TOMBINO ALLA PROGR. 1+423.00 (ASSE PRINCIPALE)
Armatura tombino scatolare

CODICE PROGETTO	NOME FILE	REVISIONE	SCALA:
DP RM368 E 23	T00TM11STRAR01-020.dwg	D	1:50
	CODIFICA ELAB. T00TM11STRAR02		

REV.	DESCRIZIONE	DATA	REDATTO	VERIFICATO	APPROVATO
D	Emissione a seguito validazione e istruttoria ANAS	Gennaio 2024	L. SESSA	P. VALENTE	L. INFANTE
C	Revisione interna	Settembre 2023	L. SESSA	P. VALENTE	L. INFANTE
B	Emissione a seguito istruttoria ANAS	Giugno 2023	L. SESSA	P. VALENTE	L. INFANTE
A	Prima emissione	Settembre 2022	M.FERRAI	P. VALENTE	L. INFANTE