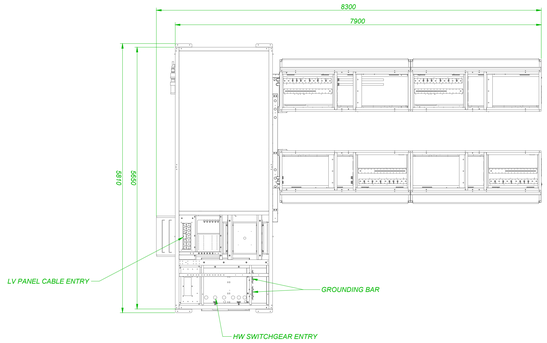

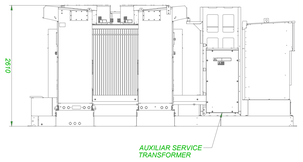

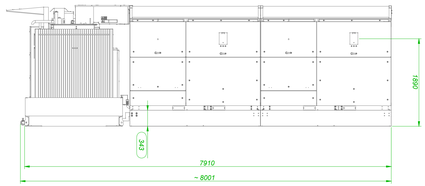

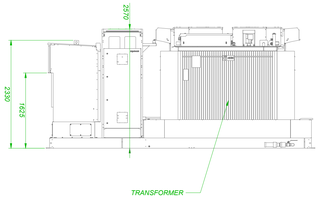

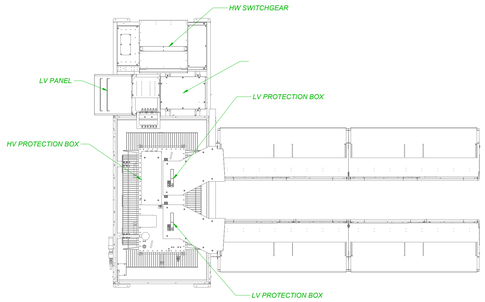

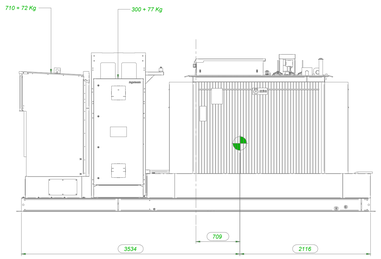

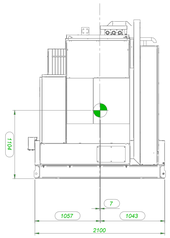

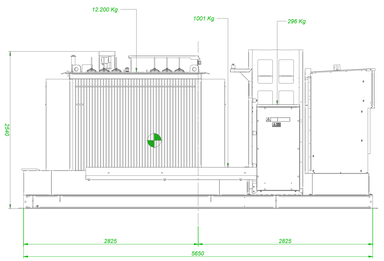

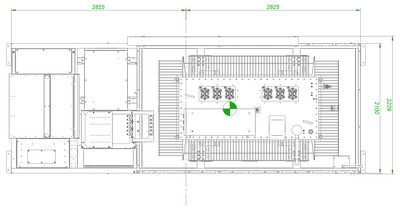

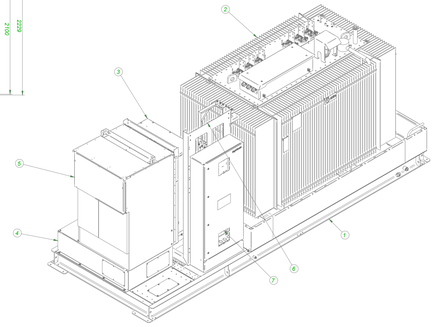

Item Number	MAIN COMPONENTS	Kg
1	MINI SKID	1001.0 kg
2	TRANSFORMER	12200.0 kg
3	AUXILIAR TRANSFORMER	296 kg
4	PLINTH SWITCHGEAR	72.2 kg
5	SWITCHGEAR	710.0 kg
6	SUPPORT AUXILIAR SERVICE TR	4 kg
7	AUXILIAR SERVICE	300 kg
8	TOTAL	~15000 kg

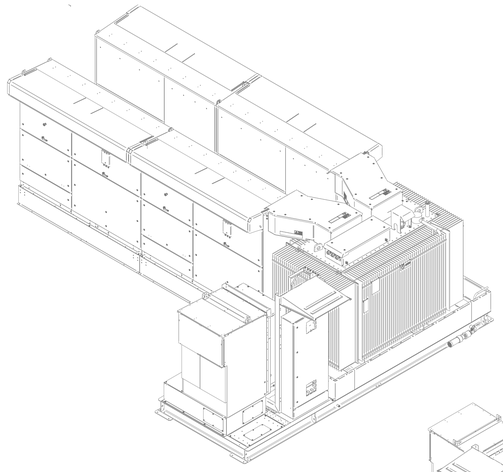

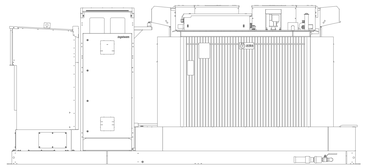

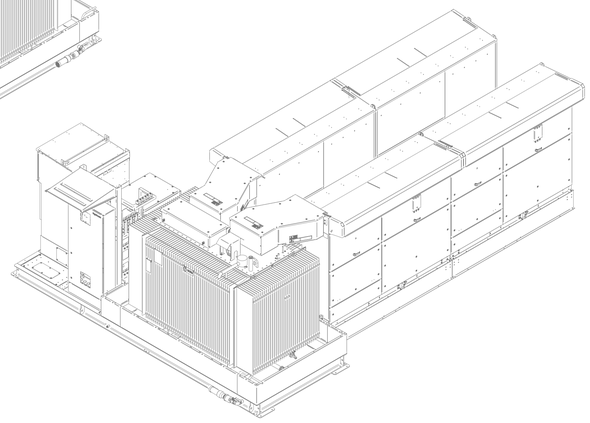

REGIONE LAZIO
Provincia di Viterbo (VT)

COMUNE DI CELLERE

REV:	DESCRIZIONE	DATA	REDATTO	CONTROL.	APPROV.
2	EMISSIONE PER ENTI ESTERNI	29/04/24	ANTEX	FURNO C.	NASTASI A.
1	EMISSIONE PER ENTI ESTERNI	25/11/21	ANTEX	FURNO C.	NASTASI A.
0	EMISSIONE PER COMMENTI	05/11/21	ANTEX	FURNO C.	NASTASI A.

Committente:

IBERDROLA RENOVABLES ITALIA S.p.A.

Sede legale in Piazzale dell'Industria, 40, 00144, Roma
Partita I.V.A. 06977481008 – PEC: iberdolarenovablesitalia@pec.it

Società di Progettazione:

INGEGNERIA & INNOVAZIONE

Antex group

Via Jonica, 16 – Loc. Belvedere – 96100 Siracusa (SR) Tel. 0931.1663409
web: www.antexgroup.it e-mail: info@antexgroup.it

Progetto:

IMPIANTO FOTOVOLTAICO "CELLERE"

Tavola:

– IMPIANTO UTENTE –
CABINE DI SOTTOCAMPO

Progettista/Resp. Tecnico:

Dott. Ing. Antonino Signorello
Ordine degli Ingegneri della Provincia di Catania
n° 6105 sez. A

Firmato digitalmente da: ANTONINO SIGNORELLO
Data: 09.05.2024 14:57:51 GMT+00:00

Scala:	Nome DIS./FILE:	Allegato:	F.to:	Livello:
–:–	C21006S05-PD-EE-05-02	1/1	A0	**DEFINITIVO**

Il presente documento è di proprietà della ANTEX GROUP srl.
E' vietata la comunicazione a terzi o la riproduzione senza il preventivo permesso scritto della suddetta. La società tutela i propri diritti a rigore di Legge.

Formato UNI EN ISO 7200:2004 – Campi 1 e 2