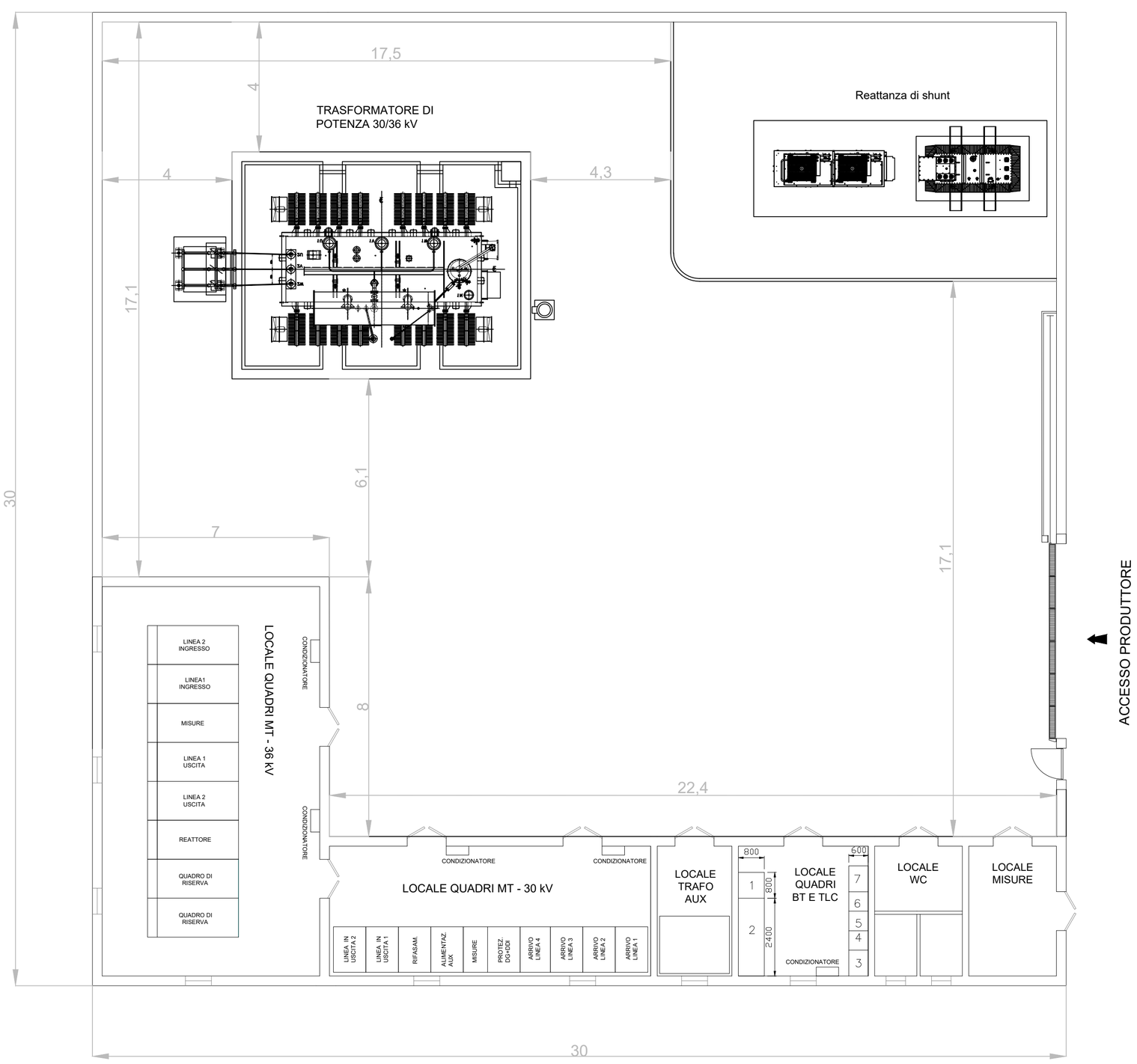

SCALA 1:100

RECINZIONE

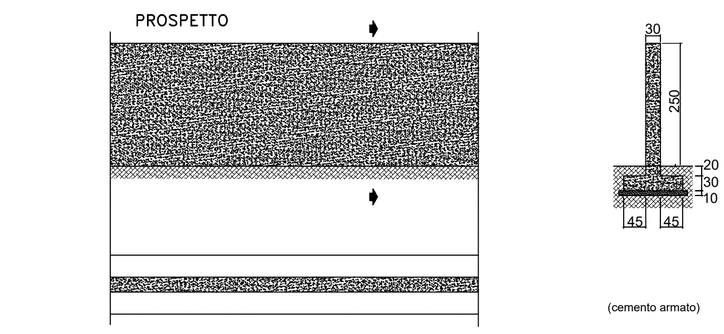

(cemento armato)

(misure in cm)

CANCELLO

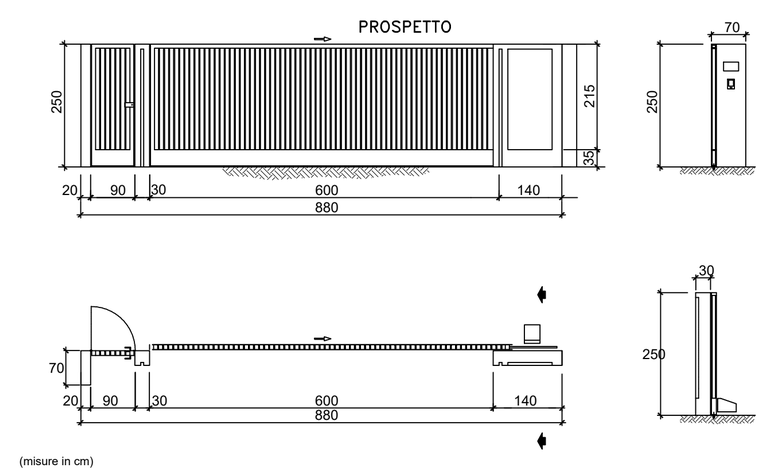

(misure in cm)

REGIONE MOLISE

Comune di Sant'Elia a Pianisi (CB)

PROGETTO DEFINITIVO

PROGETTO DEFINITIVO PER LA REALIZZAZIONE
DI UN IMPIANTO EOLICO DELLA POTENZA DI 41.4 MW
sito nel comune di Sant'Elia a Pianisi (CB) e delle relative opere di connessione
da realizzare nei comuni di Monacilioni e Ripabottoni

TITOLO

Planimetria elettromeccanica della Stazione Utente di
Trasformazione MT/AT-30/36kV

PROGETTAZIONE

STUDIO RINNOVABILI

SR International S.r.l.
C.so Vittorio Emanuele II, 282-284 - 00186 Roma
Tel. 06 8079555 - Fax 06 80693106
C.F e P.IVA 13457211004

PROPONENTE

sorgenia RENEWABLES

Sorgenia Renewables Srl
Codice Fiscale e Partita Iva: 10300050969
Indirizzo PEC: sorgenia.renewables@legalmail.it
Sede legale: Alessandro Algardi 4, 20148 Milano

Dott. Ing. LUIGI IMPERATO
Ordine degli Ingegneri della Provincia di Roma
Ingegnere
21.06.2024
15:34:20
GMT+01:00

SUPPORTO TECNICO

Revisione	Data	Elaborato	Verificato	Approvato	Descrizione
01	06/03/2024	Ing. Lauretti F.	Ing. Imperato L.	Ing. Imperato L.	Planimetria elettromeccanica della SEU

N° DOCUMENTO	SCALA	FORMATO
SRG-SLP-IE.05	1:100	A1