SEZIONE TIPO C2
SCALA 1:50
SEZIONE TRASVERSALE - SCAVO
CAMPO DI SCAVO 8.0M

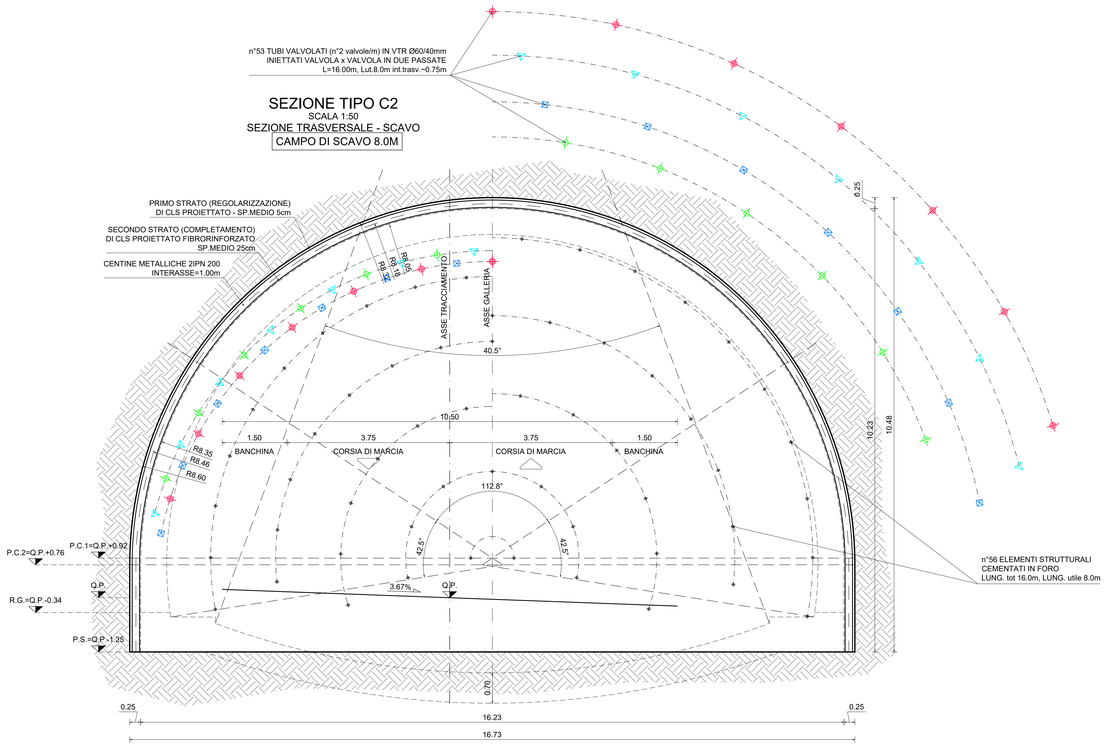

DATI	
VOLUME MEDIO DI SCAVO	155.62 mc/ml
SFONDO MASSIMO	1.00 m
SPRITZ-BETON	10 cm OGNI SFONDO 15 cm FINE CAMPO
CLS PROIETTATO FIBRORINFORZATO	SPESSORE s=25cm
INTERVENTO AL CONTORNO (1)	
INTERVENTO AL CONTORNO (2)	n°53±10 TUBI VALVOLATI (2v/m) IN VTR ø60/40mm INIETTATI VALVOLA x VALVOLA IN DUE PASSATE Lungh. tot.=15.00m, Lungh. utile 8.50m, Int. trasv. = 75cm
INTERVENTO AL FRONTE	n°56 (±10%) ELEMENTI STRUTTURALI IN VTR CEMENTATI IN FORO Lungh. tot.=15.00m, Lungh. utile 8.50m
CHIODI TIPO SWELLEX	
CENTINA METALLICA	2 IPN 200 i=1.00 – Sv. medio=31.69m
CALOTTA	S=60cm
ARCO ROVESCIO	S=70cm
IMPERMEABILIZZAZIONE	PVC + TNT 29.90ml
DRENAGGI	1+1 EVENTUALI

VOLUME DI SCAVO
SCALA 1:100

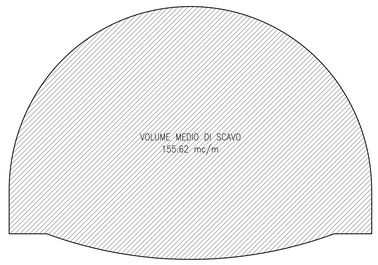

VOLUME RIVESTIMENTO
SCALA 1:100

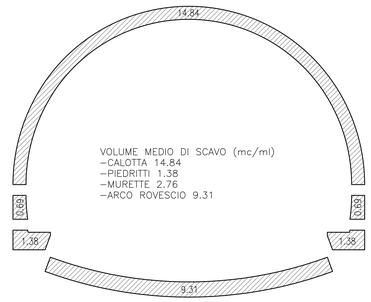

SEZIONE TIPO C2
SCALA 1:50
SEZIONE TRASVERSALE - CARPENTERIA

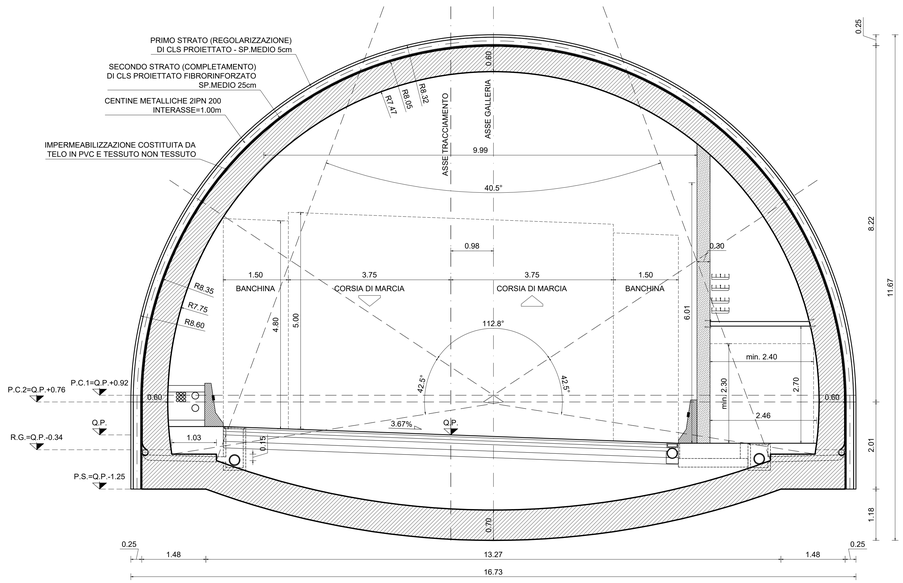

anas
GRUPPO FS ITALIANE

Direzione Progettazione e Realizzazione Lavori

ITINERARIO "SALERNO – POTENZA – BARI"

Adeguamento delle sedi esistenti e tratti di nuova realizzazione IV tratta

da zona industriale Vaglio a svincolo S.P. Oppido S.S. 96

Codice CIG - 70219264A5

PROGETTO DI FATTIBILITA' TECNICO ECONOMICA

ANAS - DIREZIONE PROGETTAZIONE E REALIZZAZIONE LAVORI

IL PROGETTISTA E RESPONSABILE DELL'INTEGRAZIONE DELLE PRESTAZIONI SPECIALISTICHE. (DPR207/10 ART 15 COMMA 3)
Dott. Ing. GIORGIO GIULIANO
Ordine Ingegneri Provincia di Roma n.14835

ORDINE DEGLI INGEGNERI PROVINCIA DI ROMA
Ing. Giorgio Giuliano
Sez. A n. 14835

IL GEOLOGO
Dott. Geol. Giuseppe Cerchiaro
Ordine dei geologi della Calabria n. 528

COORDINATORE PER LA SICUREZZA IN FASE DI PROGETTAZIONE
Arch. Silvia Besozzi
Ordine Architetti Provincia di Roma n. 10846

VISTO: IL RESP. DEL PROCEDIMENTO
Ing. Massimiliano Fidenzi

PROGETTAZIONE ATI:
(Mandataria) GPI INGEGNERIA — GESTIONE PROGETTI INGEGNERIA srl
(Mandante) RD
(Mandante) HYpro
(Mandante) TRT
(Mandante) SILEC S.p.A.

OPERE IN SOTTERRANEO
Galleria "Valico di Pazzano"
Galleria "Valico di Pazzano" – Scavi e carpenterie sezione tipo C2

CODICE PROGETTO	NOME FILE	REVISIONE	SCALA
LO714APF1801	TO0GN01OSTSTO3_C CODICE ELAB. TO0GN01OSTSTO3	C	1:50

REV.	DESCRIZIONE	DATA	REDATTO	VERIFICATO	APPROVATO
C	Revisione	Feb. '22	Moscatelli	De Sanctis	Guiducci
B	Revisione	Dicembre'19	Moscatelli	De Sanctis	Guiducci
A	Emissione	Sett.'19	Moscatelli	De Sanctis	Guiducci