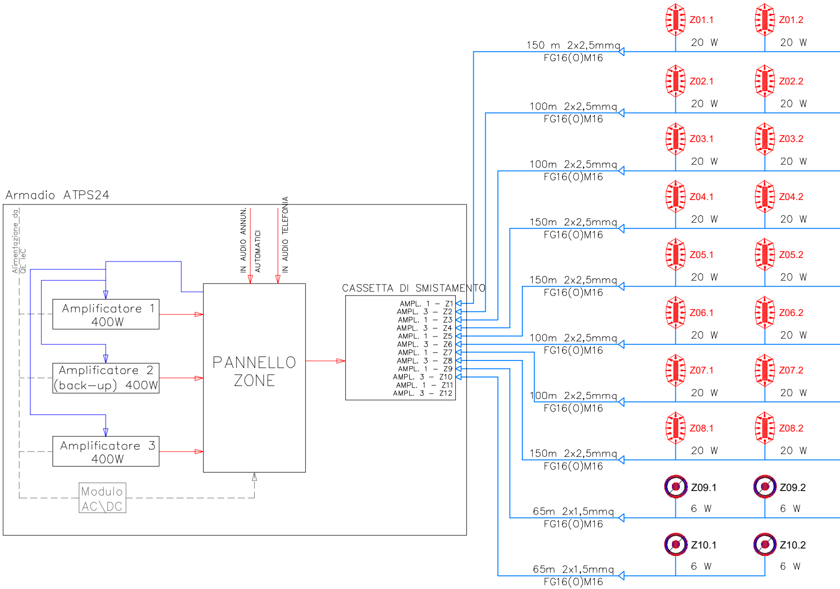
Armadio ATPS24
Alimentazione da QE TeC
IN AUDIO ANNUN. AUTOMATICI
IN AUDIO TELEFONIA
Amplificatore 1 400W
Amplificatore 2 (back-up) 400W
Amplificatore 3 400W
PANNELLO ZONE
Modulo AC\DC
CASSETTA DI SMISTAMENTO
AMPL. 1 - Z1
AMPL. 3 - Z2
AMPL. 1 - Z3
AMPL. 3 - Z4
AMPL. 1 - Z5
AMPL. 3 - Z6
AMPL. 1 - Z7
AMPL. 3 - Z8
AMPL. 1 - Z9
AMPL. 3 - Z10
AMPL. 1 - Z11
AMPL. 3 - Z12
150 m 2x2,5mmq FG16(O)M16
Z01.1 20 W
Z01.2 20 W
100m 2x2,5mmq FG16(O)M16
Z02.1 20 W
Z02.2 20 W
100m 2x2,5mmq FG16(O)M16
Z03.1 20 W
Z03.2 20 W
150m 2x2,5mmq FG16(O)M16
Z04.1 20 W
Z04.2 20 W
150m 2x2,5mmq FG16(O)M16
Z05.1 20 W
Z05.2 20 W
100m 2x2,5mmq FG16(O)M16
Z06.1 20 W
Z06.2 20 W
100m 2x2,5mmq FG16(O)M16
Z07.1 20 W
Z07.2 20 W
150m 2x2,5mmq FG16(O)M16
Z08.1 20 W
Z08.2 20 W
65m 2x1,5mmq FG16(O)M16
Z09.1 6 W
Z09.2 6 W
65m 2x1,5mmq FG16(O)M16
Z10.1 6 W
Z10.2 6 W

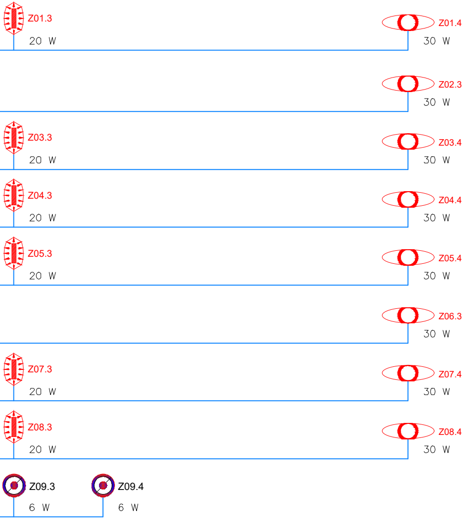
Z01.3
20 W
Z01.4
30 W
Z02.3
30 W
Z03.3
20 W
Z03.4
30 W
Z04.3
20 W
Z04.4
30 W
Z05.3
20 W
Z05.4
30 W
Z06.3
30 W
Z07.3
20 W
Z07.4
30 W
Z08.3
20 W
Z08.4
30 W
Z09.3
6 W
Z09.4
6 W

Marciapiede 1
Zona 1 –> Ptot=90W

Marciapiede 1
Zona 2 –> Ptot=40W

Marciapiede 1
Zona 3 –> Ptot=90W

Marciapiede 1
Zona 4 –> Ptot=90W

Marciapiede 2
Zona 5 –> Ptot=90W

Marciapiede 2
Zona 6 –> Ptot=70W

Marciapiede 2
Zona 7 –> Ptot=90W

Marciapiede 2
Zona 8 –> Ptot=90W

Atrio/sala di attesa
Zona 9 –> Ptot=24W

Atrio/sala di attesa
Zona 10 –> Ptot=12W

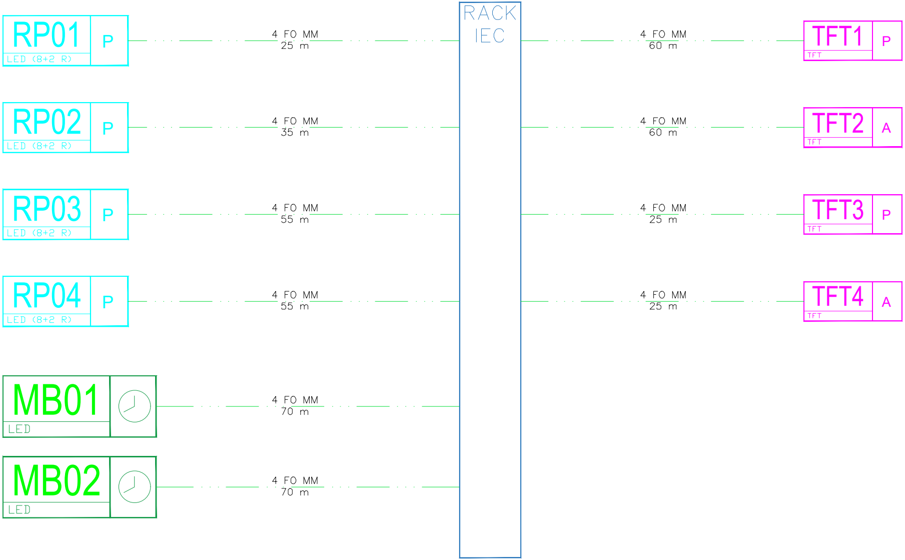
RP01
P
LED (8+2 R)
4 FO MM
25 m
RP02
P
LED (8+2 R)
4 FO MM
35 m
RP03
P
LED (8+2 R)
4 FO MM
55 m
RP04
P
LED (8+2 R)
4 FO MM
55 m
MB01
LED
4 FO MM
70 m
MB02
LED
4 FO MM
70 m
RACK
IEC
4 FO MM
60 m
TFT1
P
TFT
4 FO MM
60 m
TFT2
A
TFT
4 FO MM
25 m
TFT3
P
TFT
4 FO MM
25 m
TFT4
A
TFT

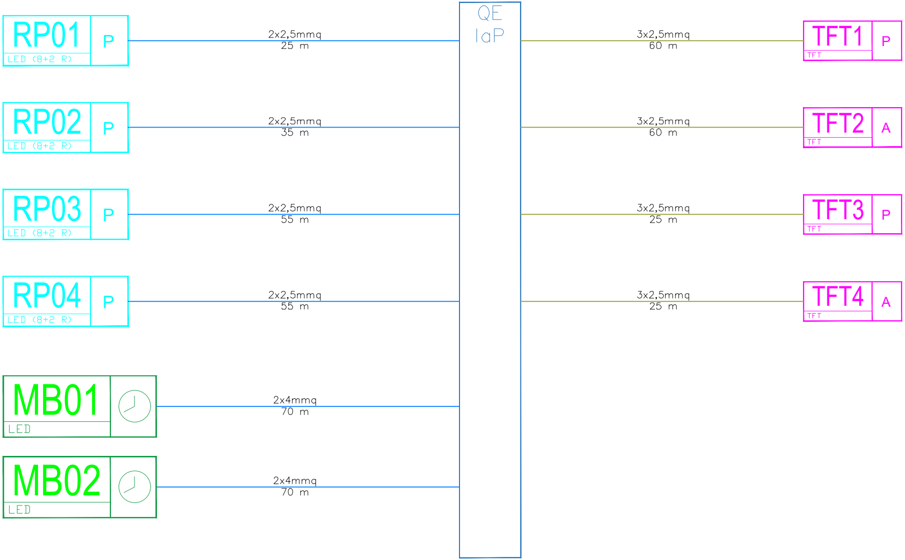
QE
IaP
RP01
P
LED (8+2 R)
2x2,5mmq
25 m
RP02
P
LED (8+2 R)
2x2,5mmq
35 m
RP03
P
LED (8+2 R)
2x2,5mmq
55 m
RP04
P
LED (8+2 R)
2x2,5mmq
55 m
MB01
LED
2x4mmq
70 m
MB02
LED
2x4mmq
70 m
3x2,5mmq
60 m
TFT1
P
TFT
3x2,5mmq
60 m
TFT2
A
TFT
3x2,5mmq
25 m
TFT3
P
TFT
3x2,5mmq
25 m
TFT4
A
TFT

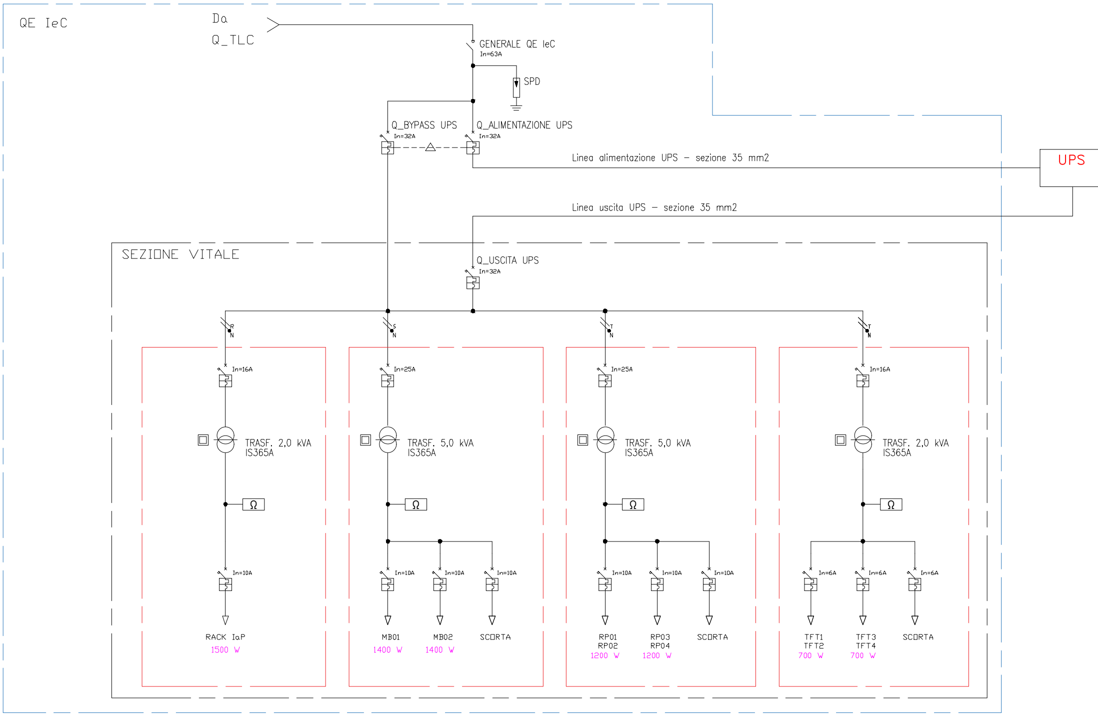
QE IeC
Da
Q_TLC
GENERALE QE IeC
In=63A
SPD
Q_BYPASS UPS
In=32A
Q_ALIMENTAZIONE UPS
In=32A
Linea alimentazione UPS - sezione 35 mm2
UPS
Linea uscita UPS - sezione 35 mm2
SEZIONE VITALE
Q_USCITA UPS
In=32A
R
N
S
N
T
N
T
N
In=16A
TRASF. 2,0 kVA
IS365A
Ω
In=10A
RACK IaP
1500 W
In=25A
TRASF. 5,0 kVA
IS365A
Ω
In=10A
In=10A
In=10A
MB01
1400 W
MB02
1400 W
SCORTA
In=25A
TRASF. 5,0 kVA
IS365A
Ω
In=10A
In=10A
In=10A
RP01
RP02
1200 W
RP03
RP04
1200 W
SCORTA
In=16A
TRASF. 2,0 kVA
IS365A
Ω
In=6A
In=6A
In=6A
TFT1
TFT2
700 W
TFT3
TFT4
700 W
SCORTA

LEGENDA

—	Cavo alimentazione bipolare in rame conforme CPR UE 305/2011 classe Cca, s1b, d1, a1 sezione indicata a disegno
—	Cavo alimentazione tripolare in rame conforme CPR UE 305/2011 classe Cca, s1b, d1, a1 sezione indicata a disegno
— · · · —	Cavo a 4 fibre ottiche multimodali 50/25 um classe Cca, s1b, d1, a1

COMMITTENTE:

RFI
RETE FERROVIARIA ITALIANA
GRUPPO FERROVIE DELLO STATO ITALIANE

PROGETTAZIONE:

ITALFERR
GRUPPO FERROVIE DELLO STATO ITALIANE

DIREZIONE TECNICA
S.O. TELECOMUNICAZIONI

PROGETTO DEFINITIVO

RADDOPPIO DELLA LINEA GENOVA - VENTIMIGLIA

TRATTA FINALE LIGURE - ANDORA

Fermata di Pietra Ligure
Lay-out di sistema e rete cavi secondari

SCALA: -

COMMESSA	LOTTO	FASE	ENTE	TIPO DOC.	OPERA/DISCIPLINA	PROGR.	REV.
IV0I	00	D	58	DX	ST0001	002	A

Rev.	Descrizione	Redatto	Data	Verificato	Data	Approvato	Data	Autorizzato Data
A	Prima emissione	N. Abrescia Nicola Abrescia	Gennaio 2022	G. Lugani	Gennaio 2022	G. Fadda	Gennaio 2022	G. Clemenza Gennaio 2022 Dott. Ing. GIROLAMO CLEMENZA n. A-33478

FILE: IV0I00D58DXST0001002A.dwg

n. Elab.: 20/TLC