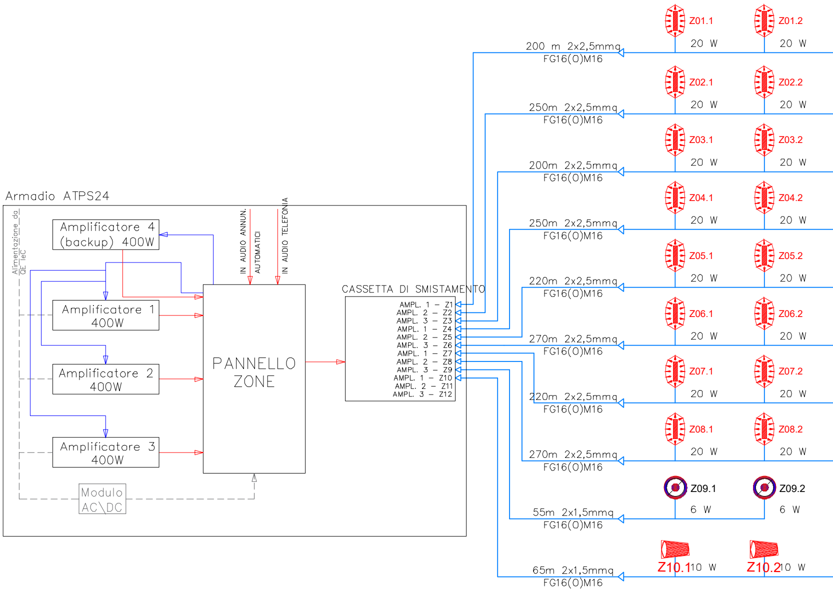
Armadio ATPS24
Alimentazione da QE TeC
Amplificatore 4 (backup) 400W
Amplificatore 1 400W
Amplificatore 2 400W
Amplificatore 3 400W
Modulo AC\DC
IN AUDIO ANNUN. AUTOMATICI
IN AUDIO TELEFONIA
PANNELLO ZONE
CASSETTA DI SMISTAMENTO
AMPL. 1 – Z1
AMPL. 2 – Z2
AMPL. 3 – Z3
AMPL. 1 – Z4
AMPL. 2 – Z5
AMPL. 3 – Z6
AMPL. 1 – Z7
AMPL. 2 – Z8
AMPL. 3 – Z9
AMPL. 1 – Z10
AMPL. 2 – Z11
AMPL. 3 – Z12
200 m 2x2,5mmq FG16(O)M16
Z01.1 20 W
Z01.2 20 W
250m 2x2,5mmq FG16(O)M16
Z02.1 20 W
Z02.2 20 W
200m 2x2,5mmq FG16(O)M16
Z03.1 20 W
Z03.2 20 W
250m 2x2,5mmq FG16(O)M16
Z04.1 20 W
Z04.2 20 W
220m 2x2,5mmq FG16(O)M16
Z05.1 20 W
Z05.2 20 W
270m 2x2,5mmq FG16(O)M16
Z06.1 20 W
Z06.2 20 W
220m 2x2,5mmq FG16(O)M16
Z07.1 20 W
Z07.2 20 W
270m 2x2,5mmq FG16(O)M16
Z08.1 20 W
Z08.2 20 W
55m 2x1,5mmq FG16(O)M16
Z09.1 6 W
Z09.2 6 W
65m 2x1,5mmq FG16(O)M16
Z10.1 10 W
Z10.2 10 W

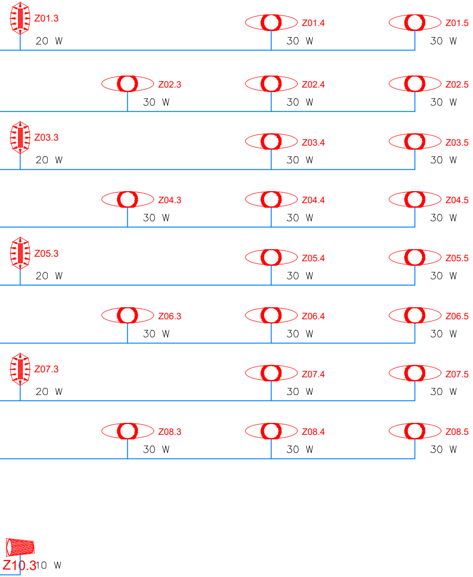
Z01.3
20 W
Z01.4
30 W
Z01.5
30 W
Z02.3
30 W
Z02.4
30 W
Z02.5
30 W
Z03.3
20 W
Z03.4
30 W
Z03.5
30 W
Z04.3
30 W
Z04.4
30 W
Z04.5
30 W
Z05.3
20 W
Z05.4
30 W
Z05.5
30 W
Z06.3
30 W
Z06.4
30 W
Z06.5
30 W
Z07.3
20 W
Z07.4
30 W
Z07.5
30 W
Z08.3
30 W
Z08.4
30 W
Z08.5
30 W
Z10.3
10 W

Marciapiede 1
Zona 1 –> Ptot=120W

Marciapiede 1
Zona 2 –> Ptot=130W

Marciapiede 1
Zona 3 –> Ptot=120W

Marciapiede 1
Zona 4 –> Ptot=130W

Marciapiede 2
Zona 5 –> Ptot=120W

Marciapiede 2
Zona 6 –> Ptot=130W

Marciapiede 2
Zona 7 –> Ptot=120W

Marciapiede 2
Zona 8 –> Ptot=130W

Atrio/sala di attesa
Zona 9 –> Ptot=12W

Sottopassaggio
Zona 10 –> Ptot=30W

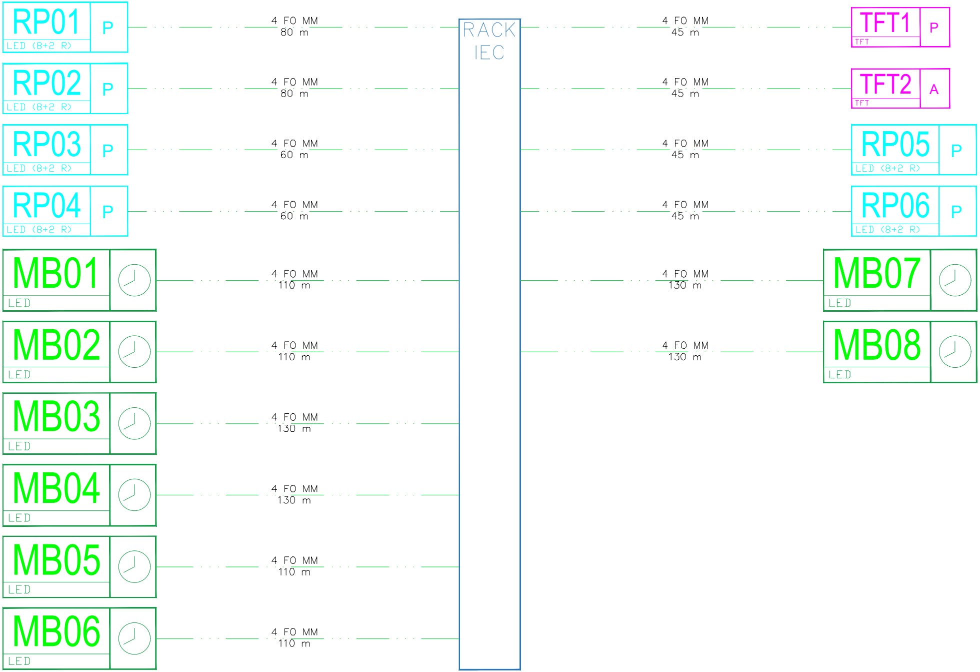
RACK
IEC
RP01 P LED (8+2 R)
4 FO MM 80 m
RP02 P LED (8+2 R)
4 FO MM 80 m
RP03 P LED (8+2 R)
4 FO MM 60 m
RP04 P LED (8+2 R)
4 FO MM 60 m
MB01 LED
4 FO MM 110 m
MB02 LED
4 FO MM 110 m
MB03 LED
4 FO MM 130 m
MB04 LED
4 FO MM 130 m
MB05 LED
4 FO MM 110 m
MB06 LED
4 FO MM 110 m
TFT1 P TFT
4 FO MM 45 m
TFT2 A TFT
4 FO MM 45 m
RP05 P LED (8+2 R)
4 FO MM 45 m
RP06 P LED (8+2 R)
4 FO MM 45 m
MB07 LED
4 FO MM 130 m
MB08 LED
4 FO MM 130 m

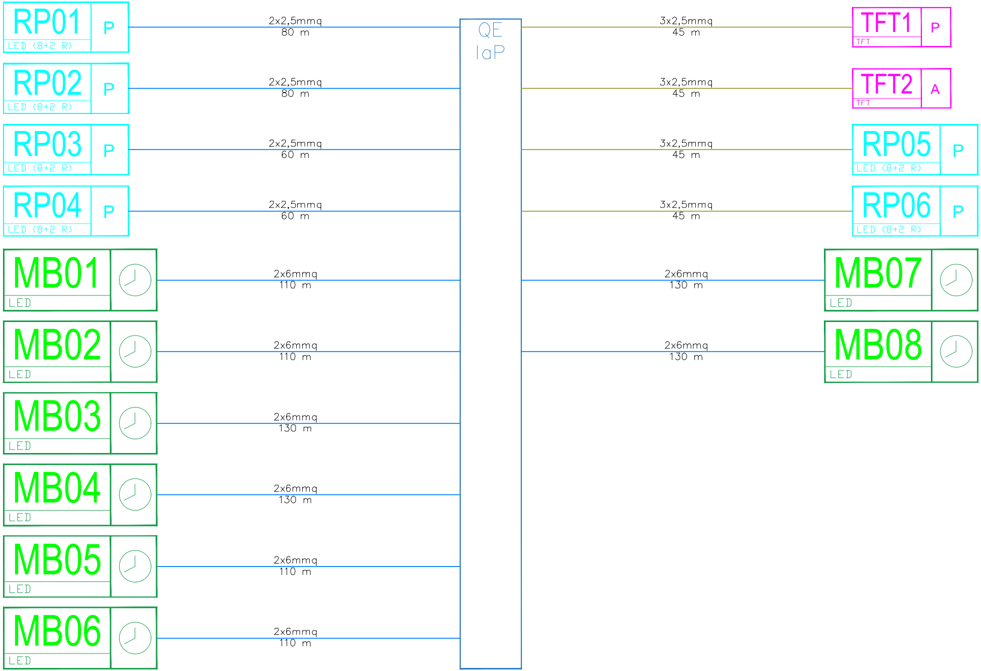
QE
IaP
RP01
P
LED (8+2 R)
2x2,5mmq
80 m
RP02
P
LED (8+2 R)
2x2,5mmq
80 m
RP03
P
LED (8+2 R)
2x2,5mmq
60 m
RP04
P
LED (8+2 R)
2x2,5mmq
60 m
MB01
LED
2x6mmq
110 m
MB02
LED
2x6mmq
110 m
MB03
LED
2x6mmq
130 m
MB04
LED
2x6mmq
130 m
MB05
LED
2x6mmq
110 m
MB06
LED
2x6mmq
110 m
3x2,5mmq
45 m
TFT1
P
TFT
3x2,5mmq
45 m
TFT2
A
TFT
3x2,5mmq
45 m
RP05
P
LED (8+2 R)
3x2,5mmq
45 m
RP06
P
LED (8+2 R)
2x6mmq
130 m
MB07
LED
2x6mmq
130 m
MB08
LED

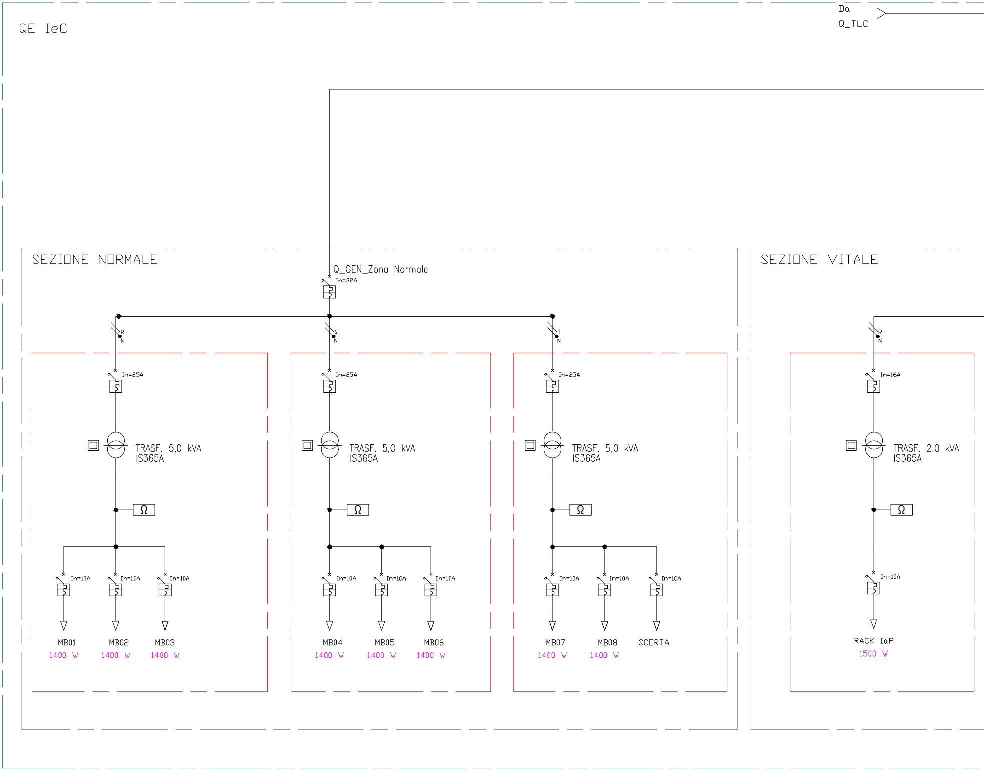
QE IeC
Da
Q_TLC
SEZIONE NORMALE
Q_GEN_Zona Normale
In=32A
R
N
S
N
T
N
In=25A
In=25A
In=25A
TRASF. 5,0 kVA
IS365A
TRASF. 5,0 kVA
IS365A
TRASF. 5,0 kVA
IS365A
Ω
Ω
Ω
In=10A
In=10A
In=10A
In=10A
In=10A
In=10A
In=10A
In=10A
In=10A
MB01
1400 W
MB02
1400 W
MB03
1400 W
MB04
1400 W
MB05
1400 W
MB06
1400 W
MB07
1400 W
MB08
1400 W
SCORTA
SEZIONE VITALE
R
N
In=16A
TRASF. 2.0 kVA
IS365A
Ω
In=10A
RACK IaP
1500 W

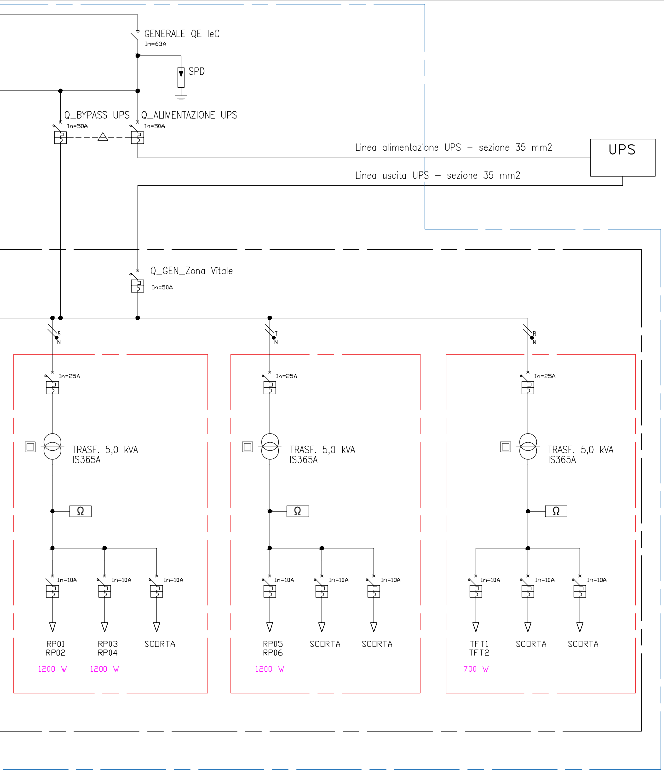
GENERALE QE IeC
In=63A
SPD
Q_BYPASS UPS
In=50A
Q_ALIMENTAZIONE UPS
In=50A
Linea alimentazione UPS – sezione 35 mm2
UPS
Linea uscita UPS – sezione 35 mm2
Q_GEN_Zona Vitale
In=50A
S
N
T
N
R
N
In=25A
In=25A
In=25A
TRASF. 5,0 kVA
IS365A
TRASF. 5,0 kVA
IS365A
TRASF. 5,0 kVA
IS365A
Ω
Ω
Ω
In=10A
In=10A
In=10A
In=10A
In=10A
In=10A
In=10A
In=10A
In=10A
RP01
RP02
RP03
RP04
SCORTA
RP05
RP06
SCORTA
SCORTA
TFT1
TFT2
SCORTA
SCORTA
1200 W
1200 W
1200 W
700 W

LEGENDA

—	Cavo alimentazione bipolare in rame conforme CPR UE 305/2011 classe Cca, s1b, d1, a1 sezione indicata a disegno
—	Cavo alimentazione tripolare in rame conforme CPR UE 305/2011 classe Cca, s1b, d1, a1 sezione indicata a disegno
— · · · —	Cavo a 4 fibre ottiche multimodali 50/25 um classe Cca, s1b, d1, a1

COMMITTENTE:

RFI
RETE FERROVIARIA ITALIANA
GRUPPO FERROVIE DELLO STATO ITALIANE

PROGETTAZIONE:

ITALFERR
GRUPPO FERROVIE DELLO STATO ITALIANE

DIREZIONE TECNICA
S.O. TELECOMUNICAZIONI

PROGETTO DEFINITIVO

RADDOPPIO DELLA LINEA GENOVA - VENTIMIGLIA

TRATTA FINALE LIGURE - ANDORA

PPM di Albenga
Lay-out di sistema e rete cavi secondari

SCALA:
-

COMMESSA	LOTTO	FASE	ENTE	TIPO DOC.	OPERA/DISCIPLINA	PROGR.	REV.
I V 0 I	0 0	D	5 8	D X	S T 0 0 0 1	0 0 4	A

Rev.	Descrizione	Redatto	Data	Verificato	Data	Approvato	Data	Autorizzato Data
A	Prima emissione	N. Abrescia Nicola Abrescia	Gennaio 2022	G. Lugani	Gennaio 2022	G. Fadda	Gennaio 2022	G. Clemenza Gennaio 2022
								Dott. Ing. GIROLAMO CLEMENZA n. A-35478

FILE: IV0I00D58DXST0001004A.dwg

n. Elab.: 28/TLC