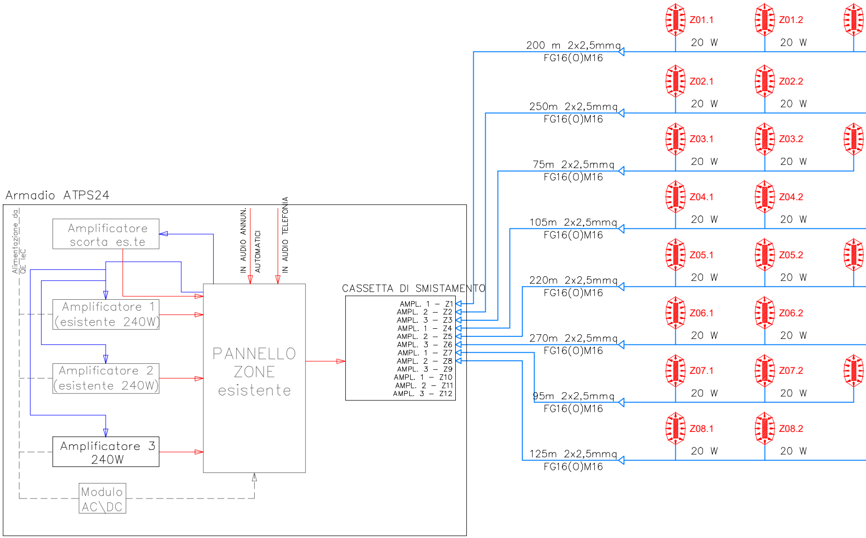
Armadio ATPS24
Alimentazione da QE IeC
Amplificatore scorta es.te
Amplificatore 1 (esistente 240W)
Amplificatore 2 (esistente 240W)
Amplificatore 3 240W
Modulo AC\DC
IN AUDIO ANNUN. AUTOMATICI
IN AUDIO TELEFONIA
PANNELLO ZONE esistente
CASSETTA DI SMISTAMENTO
AMPL. 1 – Z1
AMPL. 2 – Z2
AMPL. 3 – Z3
AMPL. 1 – Z4
AMPL. 2 – Z5
AMPL. 3 – Z6
AMPL. 1 – Z7
AMPL. 2 – Z8
AMPL. 3 – Z9
AMPL. 1 – Z10
AMPL. 2 – Z11
AMPL. 3 – Z12
200 m 2x2,5mmq FG16(O)M16
250m 2x2,5mmq FG16(O)M16
75m 2x2,5mmq FG16(O)M16
105m 2x2,5mmq FG16(O)M16
220m 2x2,5mmq FG16(O)M16
270m 2x2,5mmq FG16(O)M16
95m 2x2,5mmq FG16(O)M16
125m 2x2,5mmq FG16(O)M16
Z01.1
20 W
Z01.2
20 W
Z02.1
20 W
Z02.2
20 W
Z03.1
20 W
Z03.2
20 W
Z04.1
20 W
Z04.2
20 W
Z05.1
20 W
Z05.2
20 W
Z06.1
20 W
Z06.2
20 W
Z07.1
20 W
Z07.2
20 W
Z08.1
20 W
Z08.2
20 W

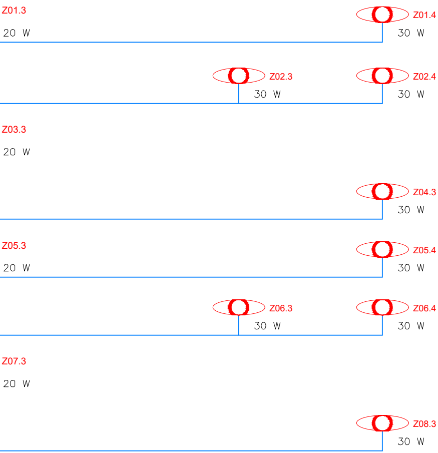
Z01.3
20 W
Z01.4
30 W
Z02.3
30 W
Z02.4
30 W
Z03.3
20 W
Z04.3
30 W
Z05.3
20 W
Z05.4
30 W
Z06.3
30 W
Z06.4
30 W
Z07.3
20 W
Z08.3
30 W

Marciapiede 1
Zona 1 –> Ptot=90W

Marciapiede 1
Zona 2 –> Ptot=100W

Marciapiede 1
Zona 3 –> Ptot=60W

Marciapiede 1
Zona 4 –> Ptot=70W

Marciapiede 2
Zona 5 –> Ptot=90W

Marciapiede 2
Zona 6 –> Ptot=100W

Marciapiede 2
Zona 7 –> Ptot=60W

Marciapiede 2
Zona 8 –> Ptot=70W

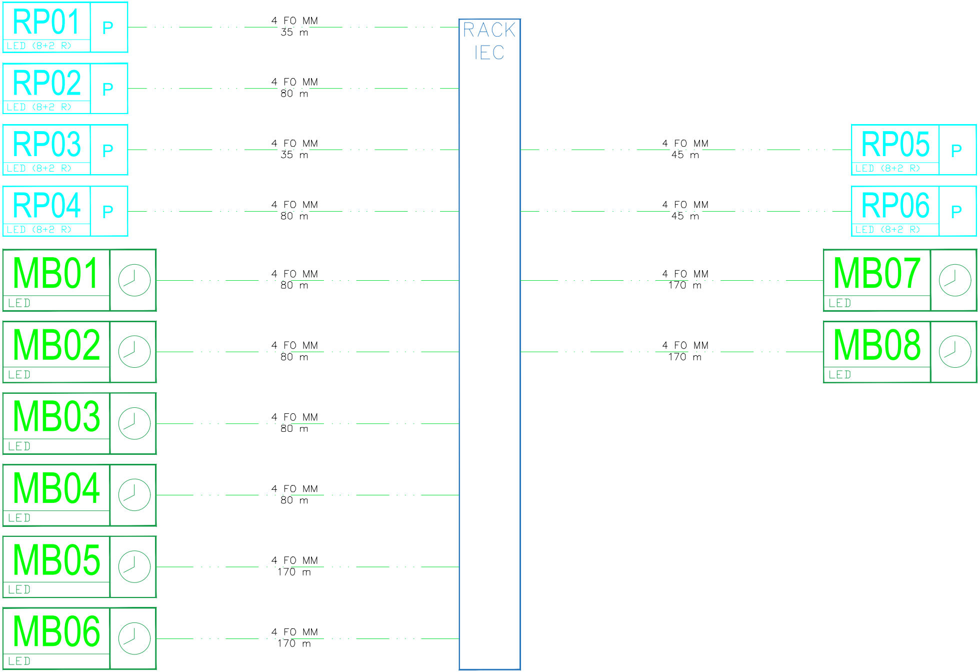
RP01
P
LED (8+2 R)
4 FO MM
35 m
RP02
P
LED (8+2 R)
4 FO MM
80 m
RP03
P
LED (8+2 R)
4 FO MM
35 m
RP04
P
LED (8+2 R)
4 FO MM
80 m
MB01
LED
4 FO MM
80 m
MB02
LED
4 FO MM
80 m
MB03
LED
4 FO MM
80 m
MB04
LED
4 FO MM
80 m
MB05
LED
4 FO MM
170 m
MB06
LED
4 FO MM
170 m
RACK
IEC
4 FO MM
45 m
RP05
P
LED (8+2 R)
4 FO MM
45 m
RP06
P
LED (8+2 R)
4 FO MM
170 m
MB07
LED
4 FO MM
170 m
MB08
LED

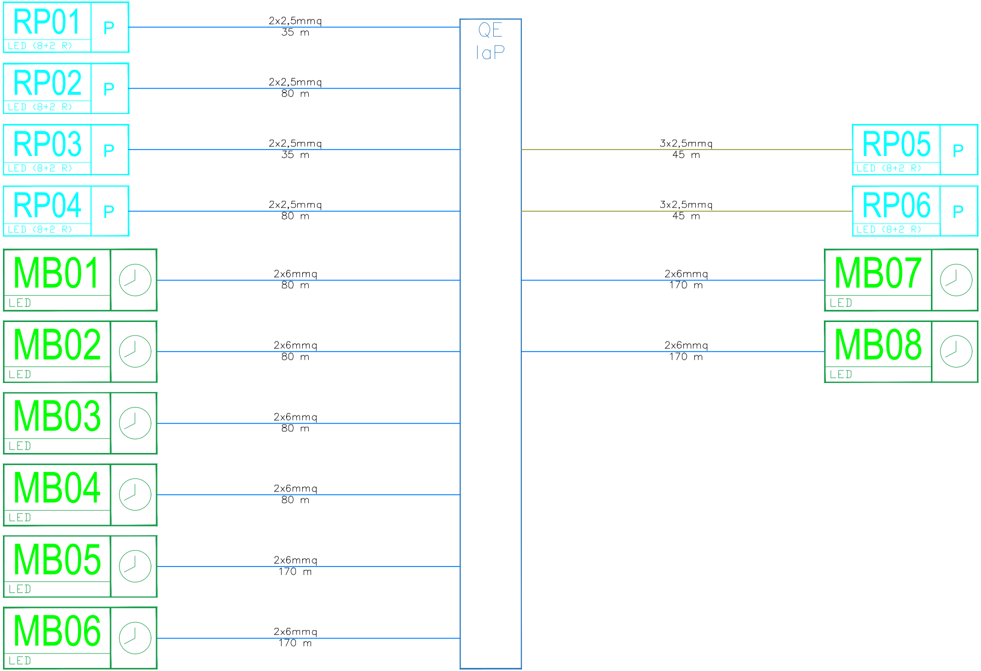
QE
IaP
RP01
LED (8+2 R)
P
2x2,5mmq
35 m
RP02
LED (8+2 R)
P
2x2,5mmq
80 m
RP03
LED (8+2 R)
P
2x2,5mmq
35 m
RP04
LED (8+2 R)
P
2x2,5mmq
80 m
MB01
LED
2x6mmq
80 m
MB02
LED
2x6mmq
80 m
MB03
LED
2x6mmq
80 m
MB04
LED
2x6mmq
80 m
MB05
LED
2x6mmq
170 m
MB06
LED
2x6mmq
170 m
3x2,5mmq
45 m
RP05
LED (8+2 R)
P
3x2,5mmq
45 m
RP06
LED (8+2 R)
P
2x6mmq
170 m
MB07
LED
2x6mmq
170 m
MB08
LED

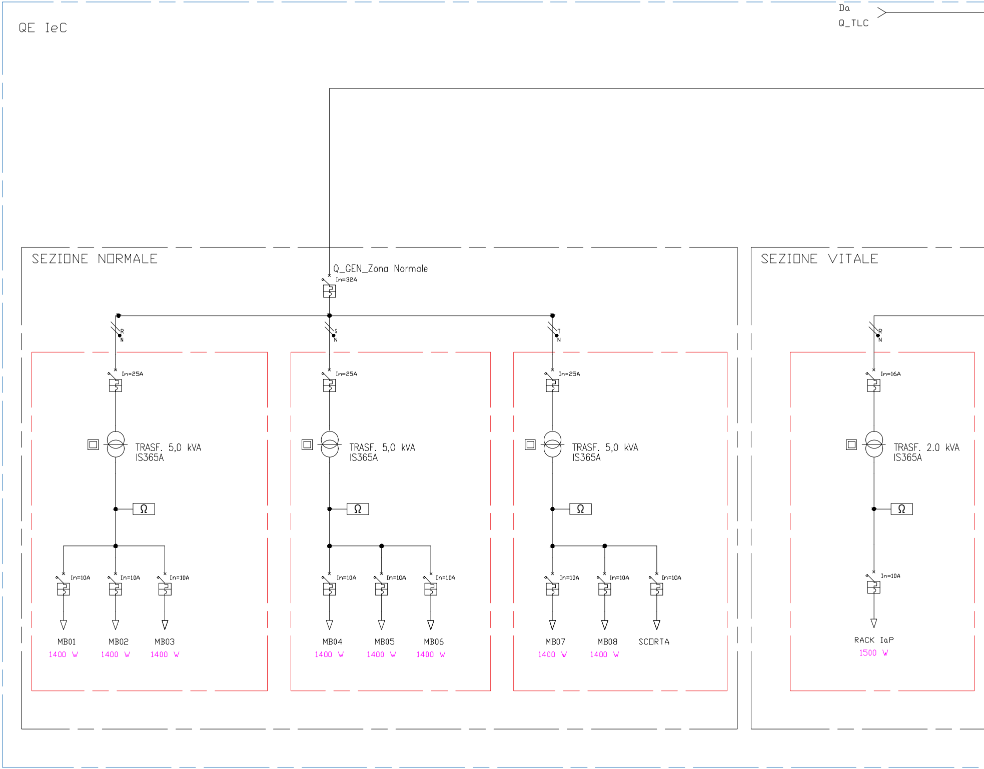
QE IeC
Da
Q_TLC
SEZIONE NORMALE
Q_GEN_Zona Normale
In=32A
R
N
S
N
T
N
In=25A
TRASF. 5,0 kVA
IS365A
Ω
In=10A
In=10A
In=10A
MB01
1400 W
MB02
1400 W
MB03
1400 W
In=25A
TRASF. 5,0 kVA
IS365A
Ω
In=10A
In=10A
In=10A
MB04
1400 W
MB05
1400 W
MB06
1400 W
In=25A
TRASF. 5,0 kVA
IS365A
Ω
In=10A
In=10A
In=10A
MB07
1400 W
MB08
1400 W
SCORTA
SEZIONE VITALE
R
N
In=16A
TRASF. 2.0 kVA
IS365A
Ω
In=10A
RACK IaP
1500 W

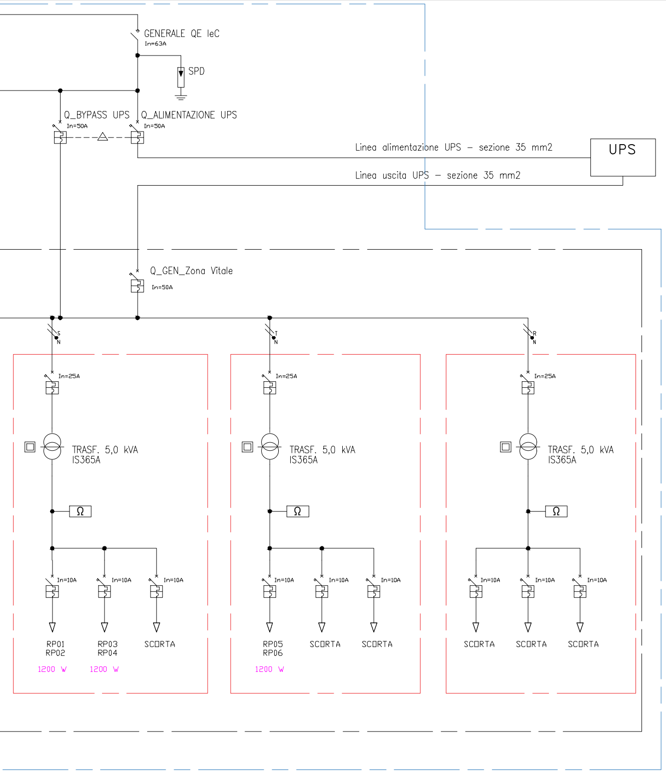
GENERALE QE IeC
In=63A
SPD
Q_BYPASS UPS
In=50A
Q_ALIMENTAZIONE UPS
In=50A
Linea alimentazione UPS – sezione 35 mm2
UPS
Linea uscita UPS – sezione 35 mm2
Q_GEN_Zona Vitale
In=50A
S
N
T
N
R
N
In=25A
In=25A
In=25A
TRASF. 5,0 kVA
IS365A
TRASF. 5,0 kVA
IS365A
TRASF. 5,0 kVA
IS365A
Ω
Ω
Ω
In=10A
In=10A
In=10A
In=10A
In=10A
In=10A
In=10A
In=10A
In=10A
RP01
RP02
RP03
RP04
SCORTA
RP05
RP06
SCORTA
SCORTA
SCORTA
SCORTA
SCORTA
1200 W
1200 W
1200 W

LEGENDA

Cavo alimentazione bipolare in rame
conforme CPR UE 305/2011
classe Cca, s1b, d1, a1
sezione indicata a disegno

Cavo alimentazione tripolare in rame
conforme CPR UE 305/2011
classe Cca, s1b, d1, a1
sezione indicata a disegno

Cavo a 4 fibre ottiche multimodali
50/25 um
classe Cca, s1b, d1, a1

COMMITTENTE:

RFI
RETE FERROVIARIA ITALIANA
GRUPPO FERROVIE DELLO STATO ITALIANE

PROGETTAZIONE:

ITALFERR
GRUPPO FERROVIE DELLO STATO ITALIANE

DIREZIONE TECNICA
S.O. TELECOMUNICAZIONI

PROGETTO DEFINITIVO

RADDOPPIO DELLA LINEA GENOVA - VENTIMIGLIA

TRATTA FINALE LIGURE - ANDORA

PPM di Andora
Lay-out di sistema e rete cavi secondari

SCALA:

-

COMMESSA	LOTTO	FASE	ENTE	TIPO DOC.	OPERA/DISCIPLINA	PROGR.	REV.
IV0I	00	D	58	DX	ST0001	006	A

Rev.	Descrizione	Redatto	Data	Verificato	Data	Approvato	Data	Autorizzato Data
A	Prima emissione	N. Abrescia Nicola Abrescia	Gennaio 2022	G. Lugani	Gennaio 2022	G. Fadda	Gennaio 2022	G. Clemenza Gennaio 2022 Dott. Ing. GIROLAMO CLEMENZA n. A-33478

FILE: IV0I00D58DXST0001006A.dwg

n. Elab.: 35/TLC