VISTA IN PIANTA PALI
Scala 1:50

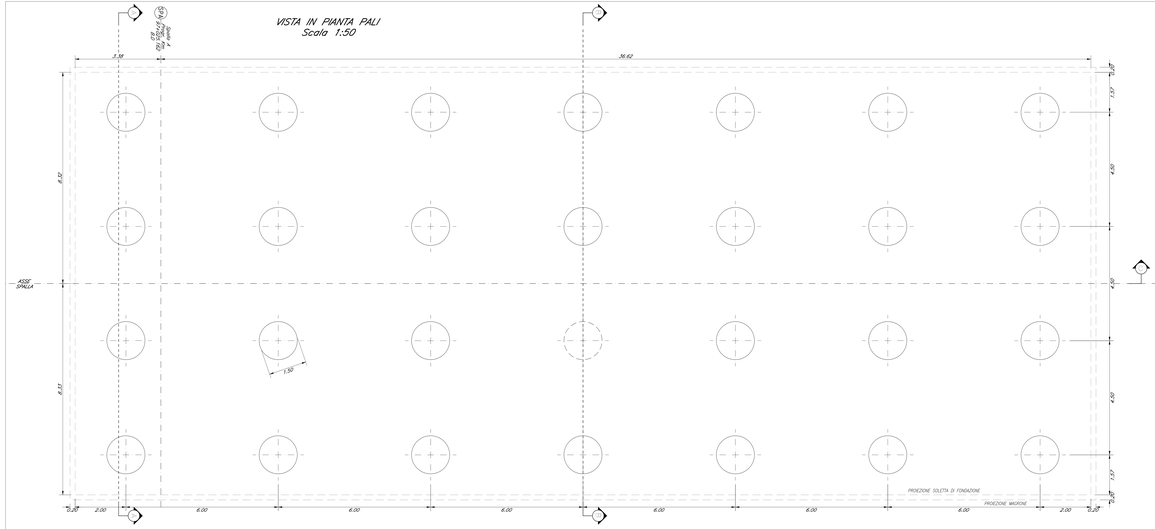

VISTA IN PIANTA – SEZIONE 2–2
Scala 1:50

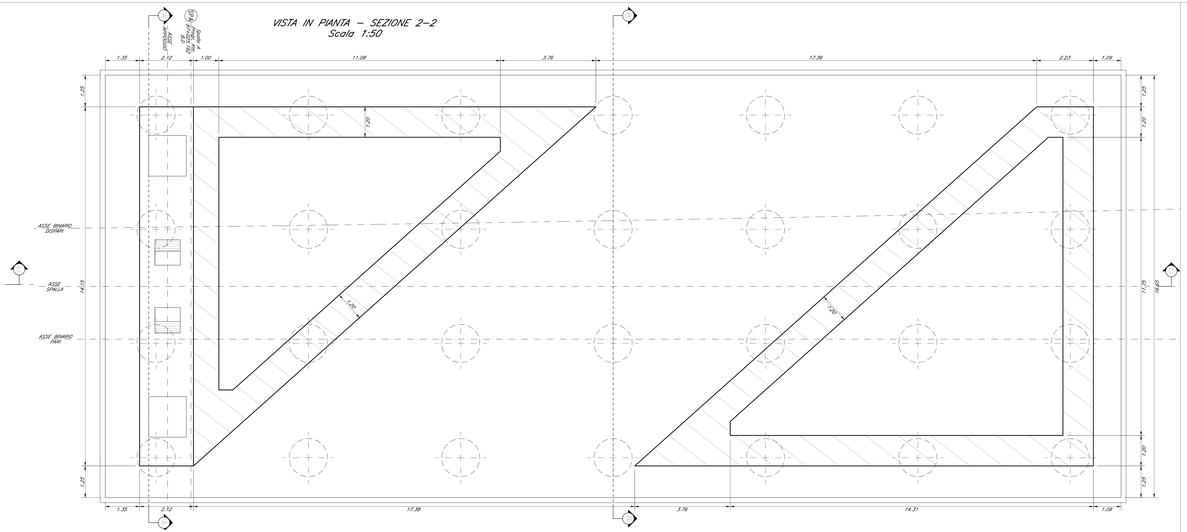

VISTA IN PIANTA – SEZIONE 1–1
Scala 1:50

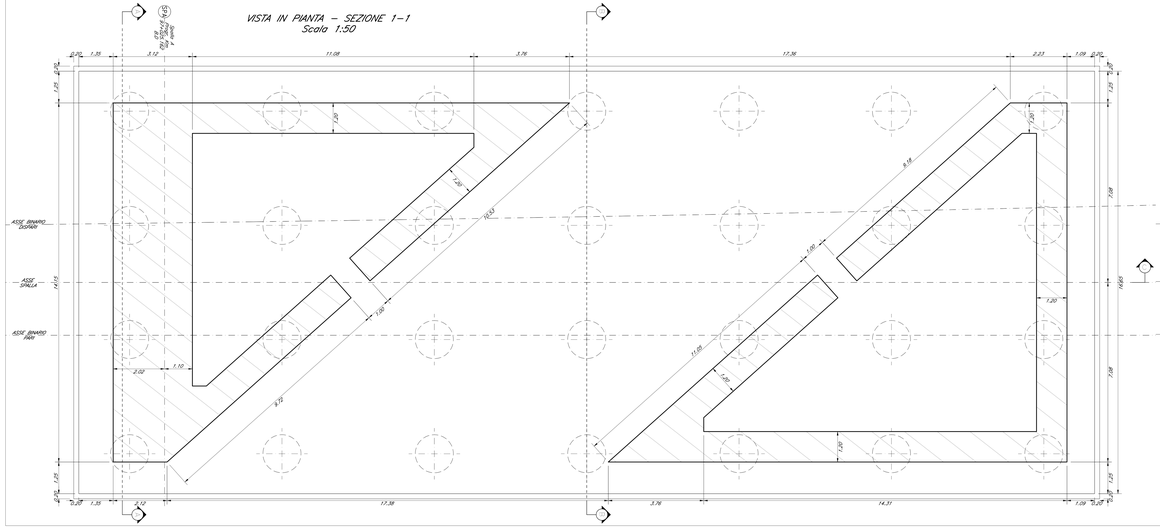

VISTA IN PIANTA – SEZIONE 3–3
Scala 1:50

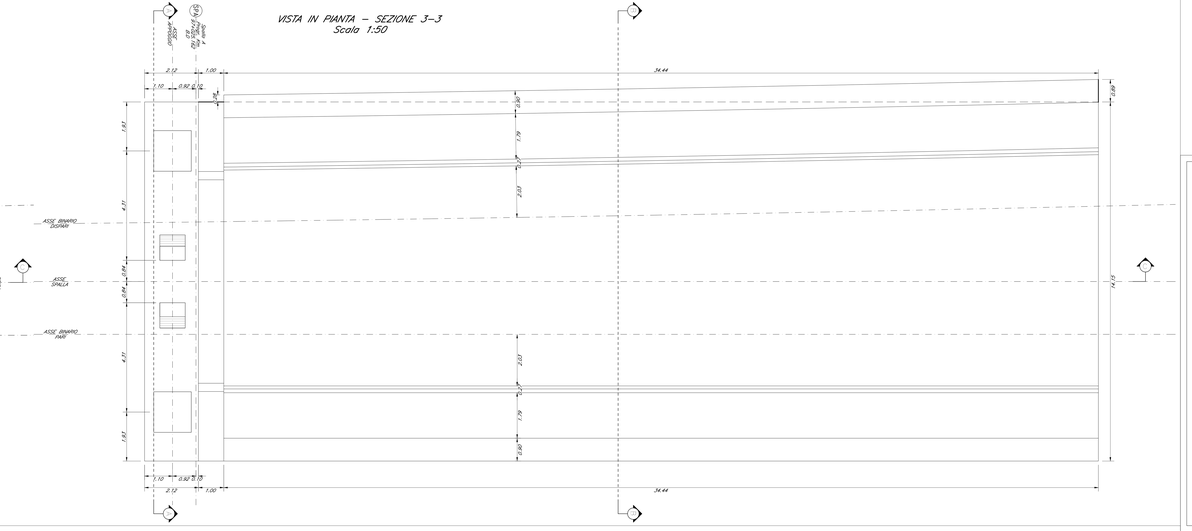

Per tabella materiali, incidenze e lunghezze pali si rimanda all'elaborato IVI00D09TTVI0000001

COMMITTENTE:

RFI RETE FERROVIARIA ITALIANA
GRUPPO FERROVIE DELLO STATO ITALIANE

PROGETTAZIONE:

ITALFERR
GRUPPO FERROVIE DELLO STATO ITALIANE

U.O. OPERE CIVILI

PROGETTO DEFINITIVO

RADDOPPIO DELLA LINEA GENOVA - VENTIMIGLIA

TRATTA FINALE LIGURE - ANDORA

OPERE PRINCIPALI - VIADOTTI E CAVALCAVIA

V108 - Viadotto ferroviario, Doppio Binario
Carpenteria spalla A tav. 1/2

COMMESSA	LOTTO	FASE	ENTE	TIPO DOC.	OPERA/DISCIPLINA	PROGR.	REV.
I V 0 I	0 0	D	0 9	B B	V I 0 8 0 4	0 0 3	A

SCALA: 1:50

Rev.	Descrizione	Redatto	Data	Verificato	Data	Approvato	Data	Autorizzato Data
A	Emissione esecutiva	G.Cassell Consorzio Iricav 1	Set 2020	G.Sciarra Consorzio Iricav 1	Set 2020	C.Costa Italferr	Set 2020	C.Ellero Italferr Dott. Ing. Carlo Ellero Ordine degli Ingegneri della Provincia di Torino n. 9001

File: IVI00D09BRV0804003A.DWG

n. Elab.: