SEZIONE TRASVERSALE A–A
Scala 1:50

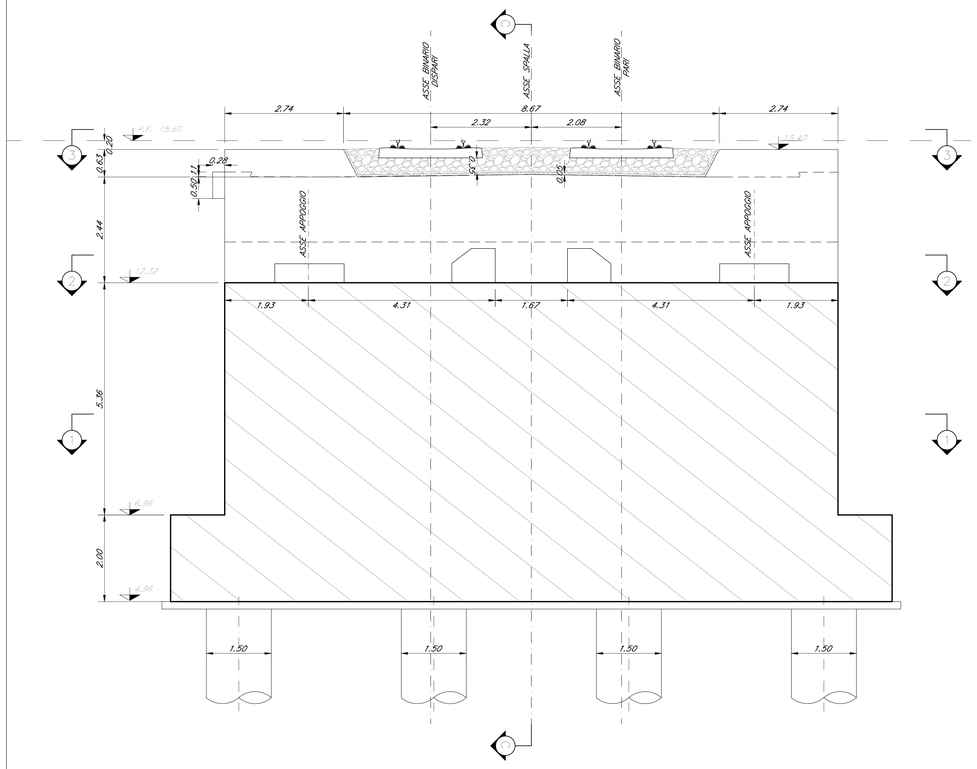

SEZIONE TRASVERSALE B–B
Scala 1:50

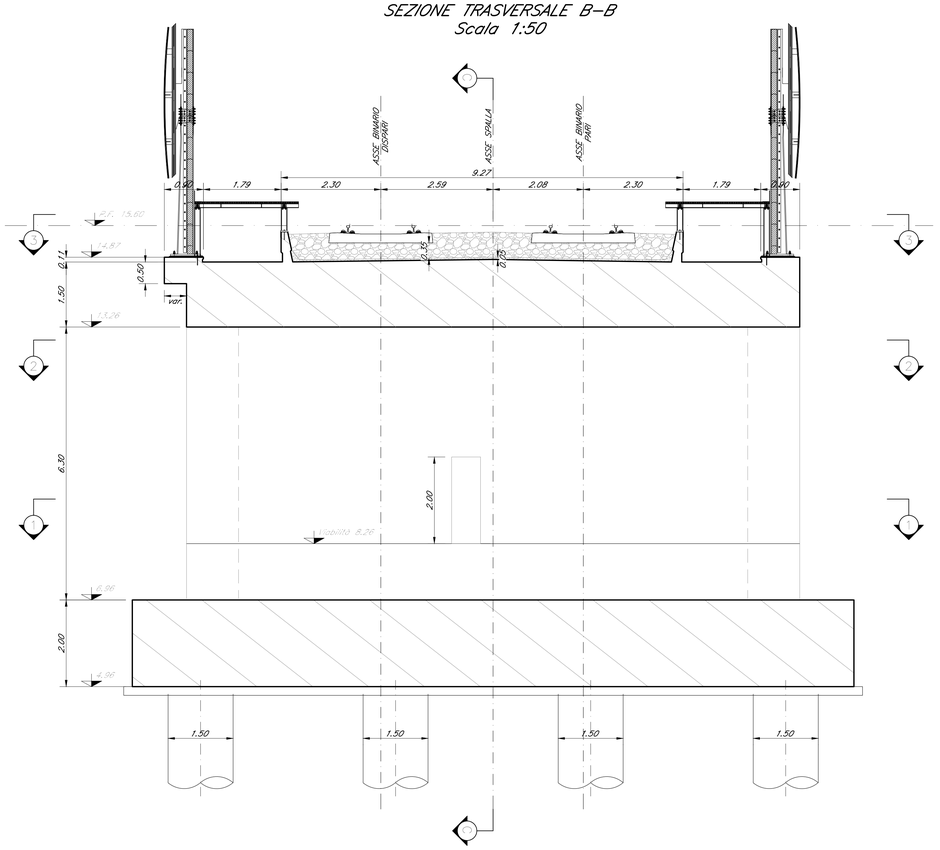

SEZIONE LONGITUDINALE C–C
Scala 1:50

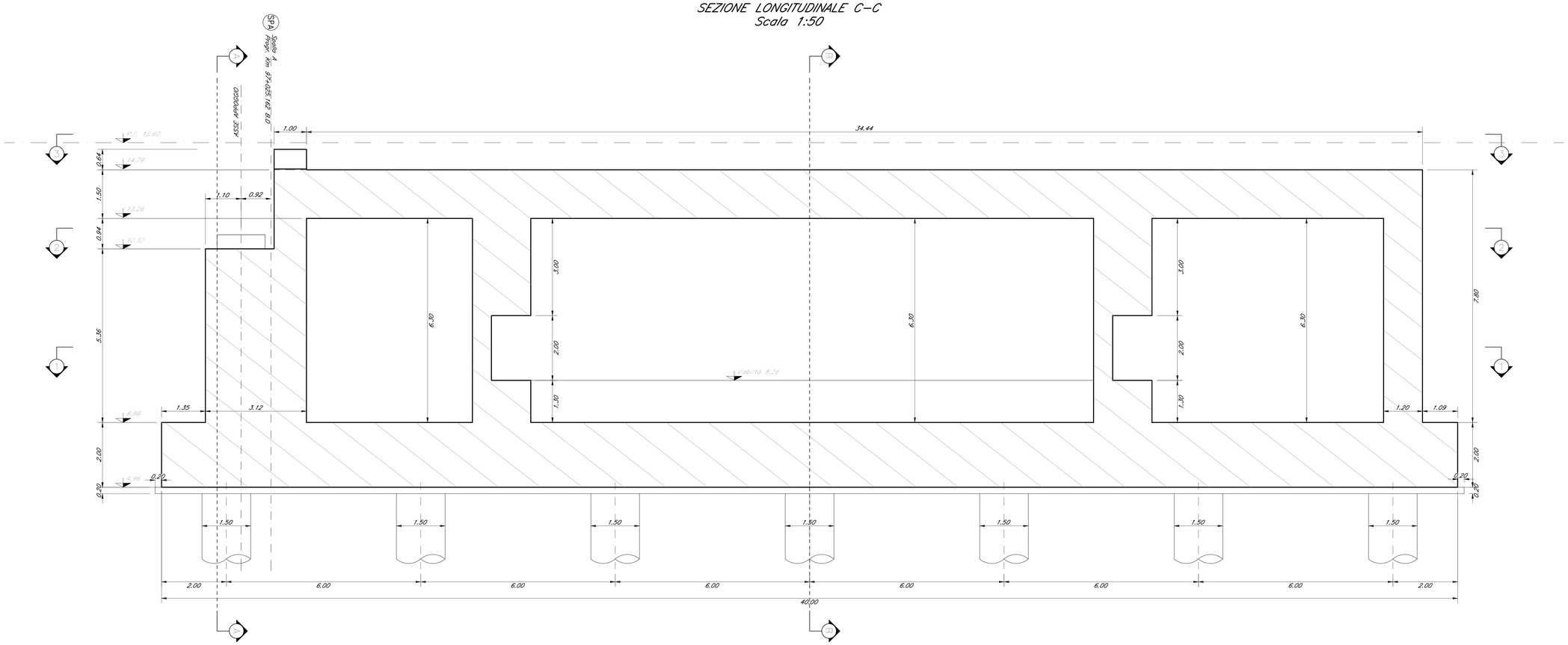

Per tabella materiali, incidenze e lunghezze pali si rimanda all'elaborato IV0I00D09TTVI0000001

COMMITTENTE:

RFI RETE FERROVIARIA ITALIANA
GRUPPO FERROVIE DELLO STATO ITALIANE

PROGETTAZIONE:

ITALFERR
GRUPPO FERROVIE DELLO STATO ITALIANE

U.O. OPERE CIVILI

PROGETTO DEFINITIVO

RADDOPPIO DELLA LINEA GENOVA - VENTIMIGLIA

TRATTA FINALE LIGURE - ANDORA

OPERE PRINCIPALI - VIADOTTI E CAVALCAVIA

VI08 - Viadotto ferroviario, Doppio Binario
Carpenteria spalla A tav. 2/2

SCALA: 1:50

COMMESSA	LOTTO	FASE	ENTE	TIPO DOC.	OPERA/DISCIPLINA	PROGR.	REV.
IV0I	00	D	09	BB	VI0804	004	A

Rev.	Descrizione	Redatto	Data	Verificato	Data	Approvato	Data	Autorizzato Data
A	Emissione esecutiva	G.Grimaldi	Gen 2022	D.Guerci	Gen 2022	G.Faddis	Gen 2022	A.Villozzi Ago 2022

ITALFERR S.p.A. U.O. Opere Civili - Ponti e Viadotti dott. ing. Andrea Villozzi n° A32870

File:IV0I00D09BBVI0804004A.DWG

n. Elab.: