SCHEMA SEMPLIFICATO
"STAZIONE DI ALLARME E CONTROLLO A DILUVIO"

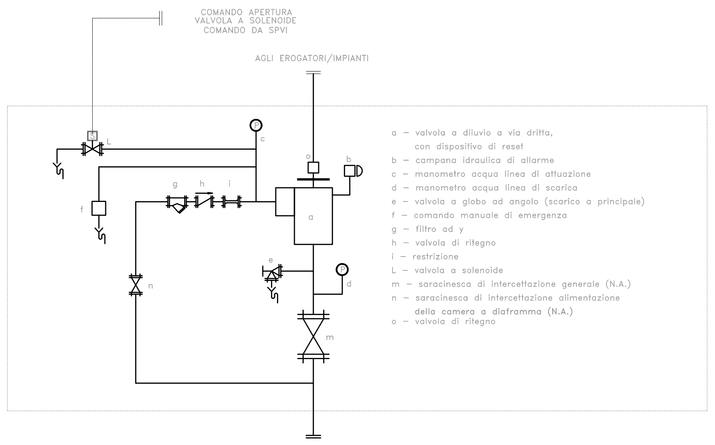

a – valvola a diluvio a via dritta, con dispositivo di reset
b – campana idraulica di allarme
c – manometro acqua linea di attuazione
d – manometro acqua linea di scarico
e – valvola a globo ad angolo (scarico a principale)
f – comando manuale di emergenza
g – filtro ad y
h – valvola di ritegno
i – restrizione
L – valvola a solenoide
m – saracinesca di intercettazione generale (N.A.)
n – saracinesca di intercettazione alimentazione della camera a diaframma (N.A.)
o – valvola di ritegno

SCHEMA FUNZIONALE IDRANTI SULLE BANCHINE

SCHEMA FUNZIONALE

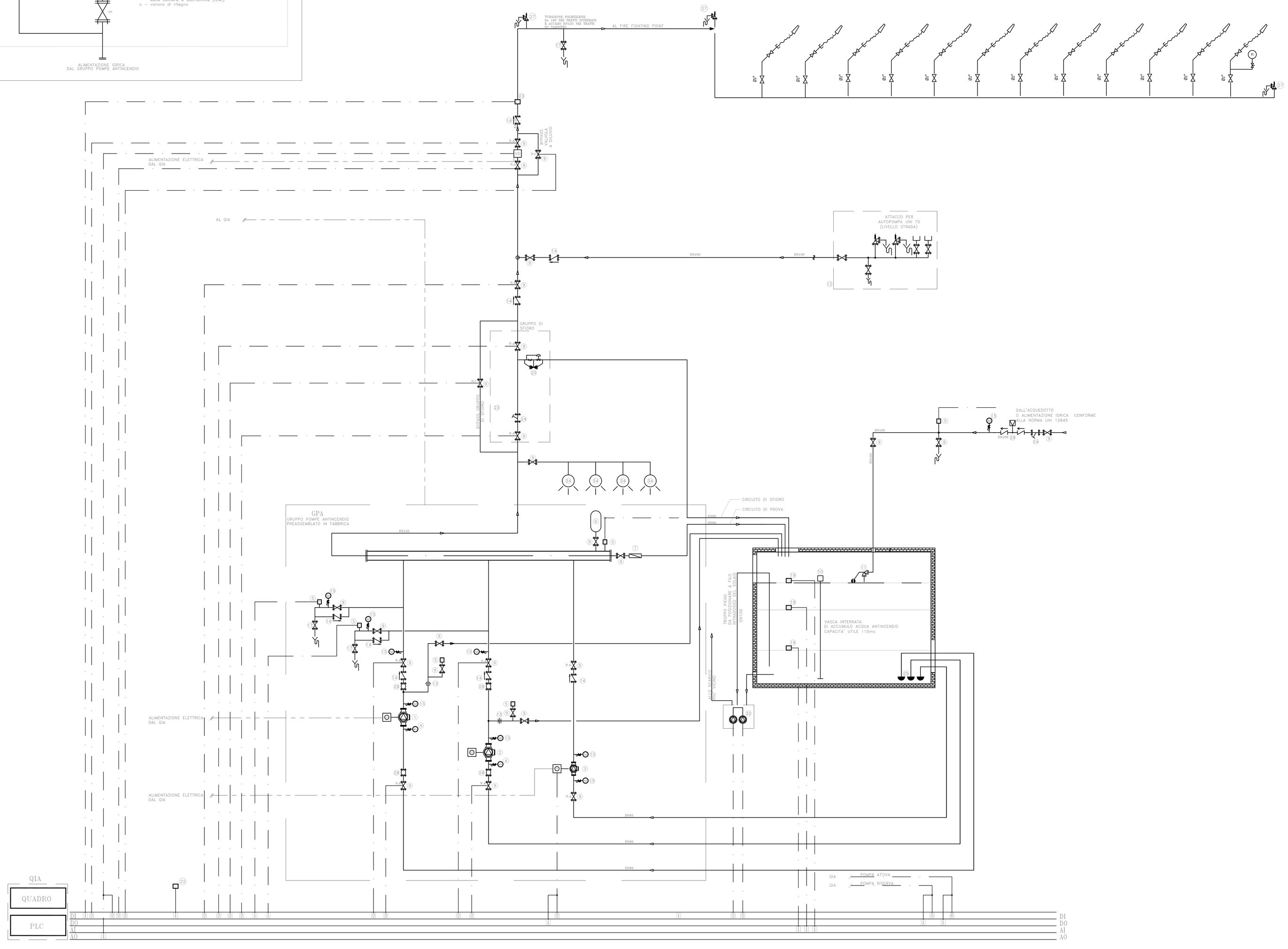

LEGENDA

1	ELETTROPOMPA DI SERVIZIO
2	MOTOPOMPA DI SERVIZIO
3	ELETTROPOMPA DI COMPENSAZIONE GRUPPO UNI EN 12845
4	MANOVUOTOMETRO
5	PRESSOSTATO
6	SERBATOIO A MEMBRANA
7	ASAMETRO
8	VALVOLA A GLOBO AD ANGOLO
9	VALVOLA D'INTERCETTAZIONE LUCCHETTATA IN POSIZIONE COME DA SCHEMA
10	MISURATORE DI LIVELLO
11	VALVOLE A GALLEGGIANTE
12	GRUPPO ATTACCO AUTOPOMPA
13	DIAFRAMMA DI RICIRCOLO ACQUA
14	VALVOLA DI RITEGNO
15	MANOMETRO
16	SFIATO AUTOMATICO ARIA
17	RUBINETTO PER LO SVUOTAMENTO DEGLI IMPIANTI
18	SONDA DI PRESSIONE
19	SONDA LIVELLO
20	VALVOLA DI SFIORO
21	RIDUTTORE DI PRESSIONE IDRANTI
22	SONDA TEMPERATURA LOCALE
23	FLUSSOSTATO
24	FILTRO
25	VALVOLA DI FONDO + SUCCHERUOLA
26	VALVOLA ANTICIPATRICE DEL COLPO D'ARIETE
27	GIUNTO ANTIVIBRANTE
28	DISCONNETTORE
29	TRONCHETTO IDRANTI UNI 70
30	DIAFRAMMA TARATO UNI 70
31	ELETTROPOMPE GEMELLARI SVUOTAMENTO VASCA PORTATA: 10 mc/h PREVALENZA: 7 m.c.a.
32	GIUNTO DI TRANSIZIONE
33	UGELLO SPRINKLER
GPA–	GRUPPO DI POMPAGGIO SOTTOBATTENTE FIRE FIGHTING POINTS (UNI EN 12845) : – ELETTROPOMPA – MOTOPOMPA – ELETTROPOMPA DI COMPENSO PORTATA: 800 l/min riferimento Relazione IFM 02 D17 RO AI2204 001
QIA–	QUADRO DI ALIMENTAZIONE, GESTIONE E CONTROLLO
	IDRANTE A MURO DN 45
VC	STAZIONE DI ALLARME E CONTROLLO A DILUVIO

NOTE

COMMITTENTE:

RFI RETE FERROVIARIA ITALIANA
GRUPPO FERROVIE DELLO STATO ITALIANE

PROGETTAZIONE:

ITALFERR
GRUPPO FERROVIE DELLO STATO ITALIANE

U.O. IMPIANTI INDUSTRIALI E TECNOLOGICI

PROGETTO DEFINITIVO

RADDOPPIO DELLA LINEA GENOVA - VENTIMIGLIA

TRATTA FINALE LIGURE - ANDORA

PIAZZALE DI EMERGENZA FINALE LIGURE PES 1
IMPIANTO IDRICO

SCHEMA FUNZIONALE CENTRALE DI POMPAGGIO

SCALA: —:———

COMMESSA	LOTTO	FASE	ENTE	TIPO DOC.	OPERA/DISCIPLINA	PROGR.	REV.
IV0I	00	D	17	DX	IT0707	001	B

Rev.	Descrizione	Redatto	Data	Verificato	Data	Approvato	Data	Autorizzato Data
A	Emissione esecutiva	C. Manzone	12/2021	R. Ceschetti	12/2021	G. Fabbi	12/2021	A. Falaschi 01/2022
B	Emissione esecutiva	C. Manzone	01/2022	R. Ceschetti	01/2022	G. Fabbi	01/2022	

ORDINE DEGLI INGEGNERI DELLA PROVINCIA DI VICENZA
Dott. Ing. Alessandro PASCUCCI
Civile Ambiente Trasporti
N. 3611

FILE: IV0I00D17DXIT0707001B.dwg

n. Elab.: