Schema funzionale sistema idrico sanitario

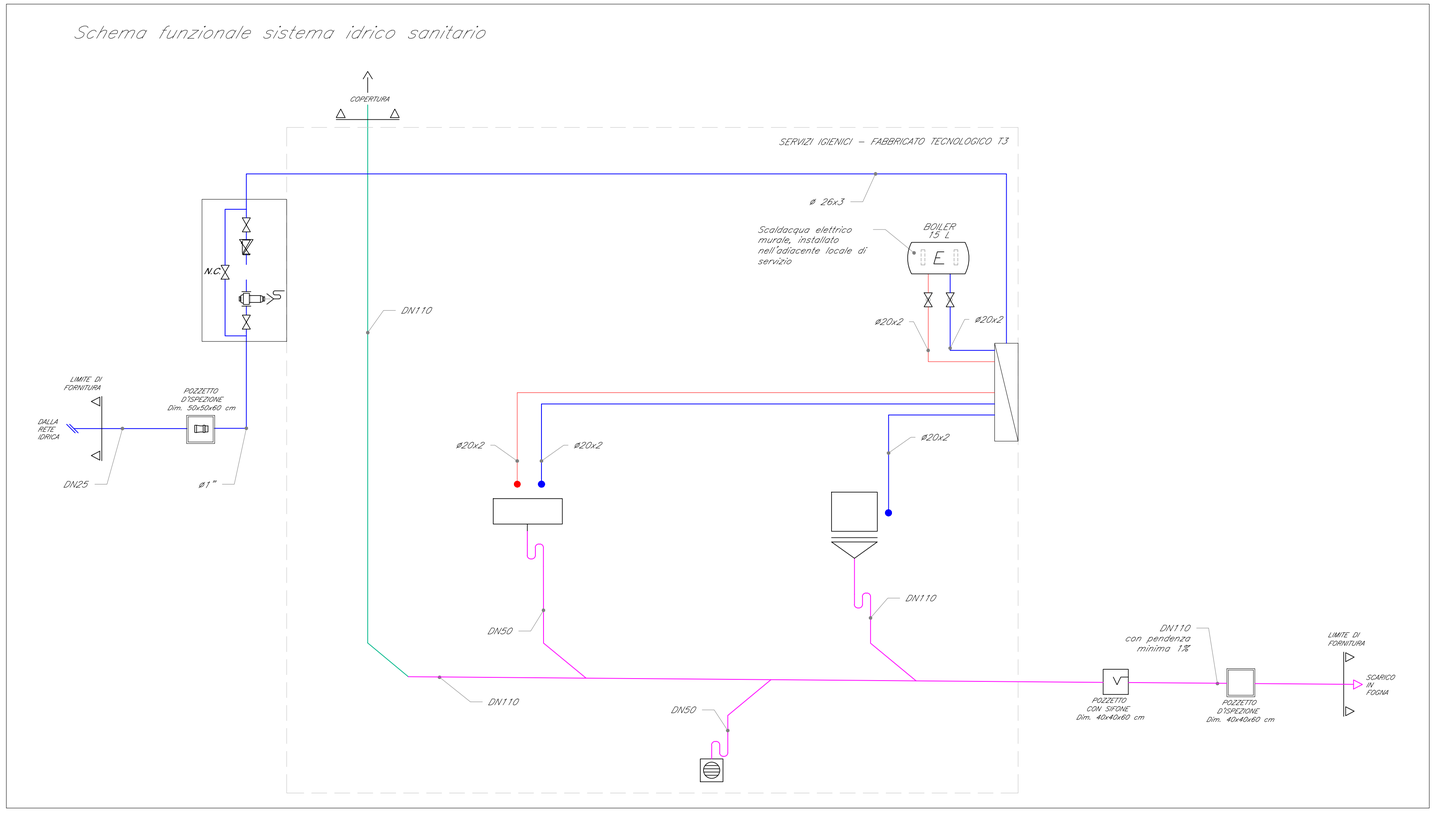

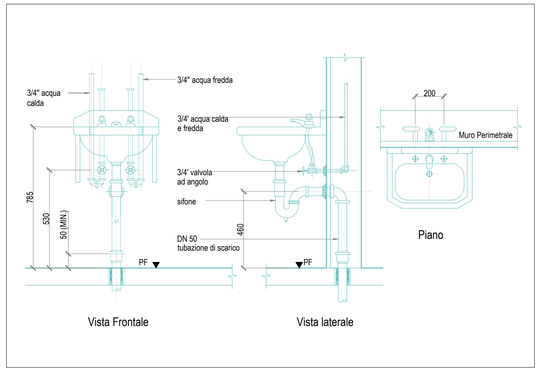

Griglia a pavimento sifonabile – non in scala

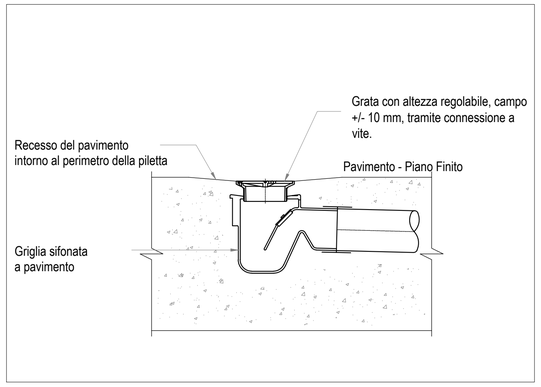

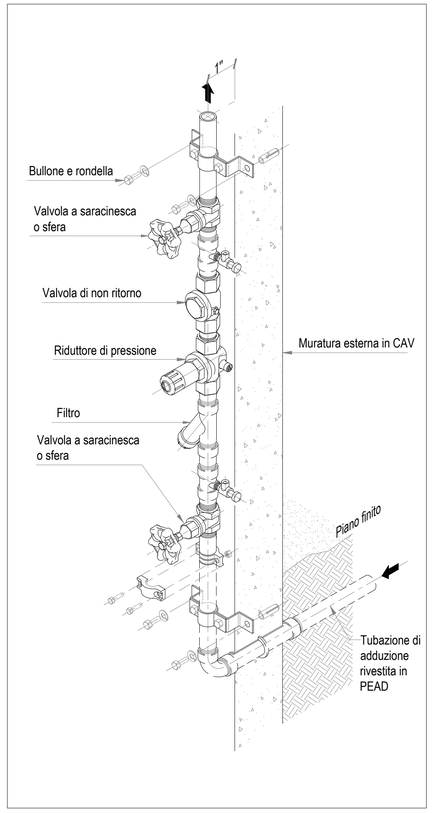

LEGENDA

Elemento	Descrizione
	Valvola di intercettazione a sfera
	Valvola di non ritorno
	Giunto di transizione PEAD / acciaio
	Riduttore di pressione
	Connessione ad esalatore colonna ventilazione sanitaria
	Piletta di scarico a pavimento
	Pozzetto sifonato
	Armadietto a muro
	Scarico utenze
	Disconnettore
	Rubinetto sottolavabo con filtro per adduzione acqua calda / fredda
	Scaldacqua elettrico 15 lt
	Pozzetto di ispezione

TABELLA ELEMENTI

Elemento	Caratteristiche
	Tubazione acqua fredda sanitaria
	Tubazione acqua calda sanitaria
	Tubazione di scarico acque nere pendenza 1% (PEAD)
	Colonna di ventilazione sanitaria

NOTE

1. La rete di adduzione idrica sarà realizzata in PEAD, interrata esternamente all'edificio, in acciaio rivestito in PEAD dal giunto di transizione alla cassetta ed in multistrato dalla cassetta alle utenze;
2. Tutti gli attraversamenti di murature antincendio dovranno essere ripristinati con idonei sistemi di compartimentazione certificati tali da assicurare il medesimo livello di resistenza al fuoco.
3. Per il collegamento del disconnettore idraulico e del riduttore di pressione si faccia riferimento allo schema funzionale;

Scaldacqua elettrico

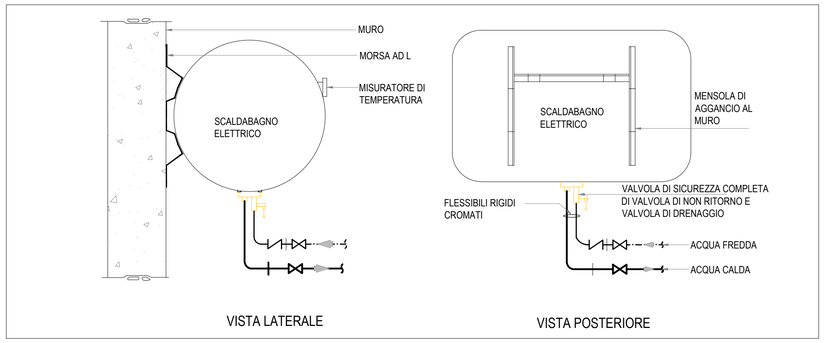

Particolare installazione vaso di scarico – non in scala

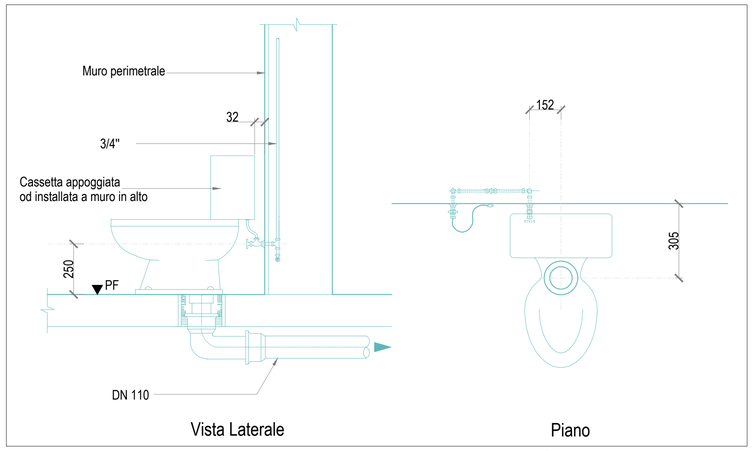

Particolare installazione tubazione di ventilazione

Opzione 1

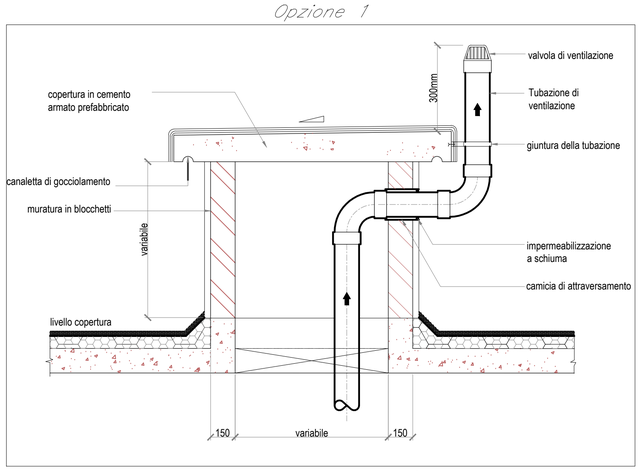

Opzione 2

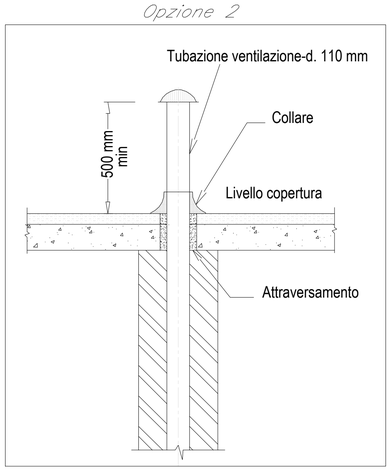

COMMITTENTE:

RFI RETE FERROVIARIA ITALIANA
GRUPPO FERROVIE DELLO STATO ITALIANE

PROGETTAZIONE:

ITALFERR
GRUPPO FERROVIE DELLO STATO ITALIANE

U.O. IMPIANTI INDUSTRIALI E TECNOLOGICI

PROGETTO DEFINITIVO

RADDOPPIO DELLA LINEA GENOVA - VENTIMIGLIA

TRATTA FINALE LIGURE - ANDORA

PIAZZALE DI EMERGENZA ANDORA PES 5
IMPIANTO IDRICO SANITARIO

SCHEMA FUNZIONALE E TIPOLOGICI DI INSTALLAZIONE

SCALA: -:---

COMMESSA	LOTTO	FASE	ENTE	TIPO DOC.	OPERA/DISCIPLINA	PROGR.	REV.
IV0I	00	D	17	DX	IT1201	001	B

Rev.	Descrizione	Redatto	Data	Verificato	Data	Approvato	Data	Autorizzato Data
A	Emissione esecutiva	C. Mancone	12/2021	R. Cecchetti	12/2021	G. Fadda	12/2021	A.Falaschi 01/2022
B	Emissione esecutiva	C. Mancone	01/2022	R. Cecchetti	01/2022	G. Fadda	01/2022	

FILE: IV0I00D17DXIT1201001B.dwg

n. Elab.: