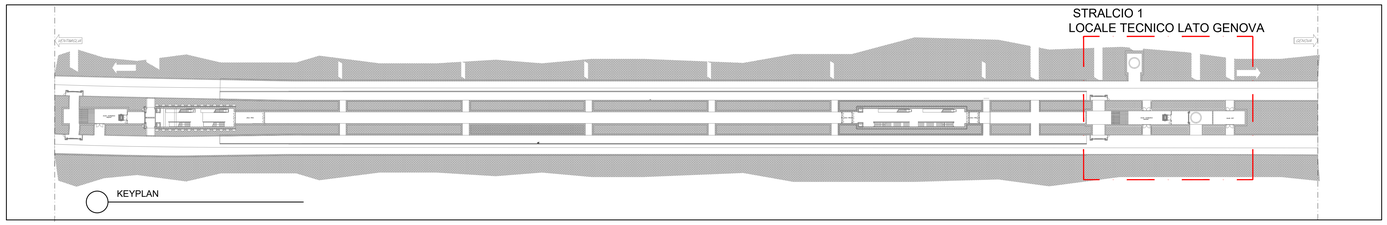

DATI TECNICI

VENTA-01 A/B:
- PORTATA D'ARIA 130 mc/sec
- PREVALENZA TOTALE 1200 Pa
- POTENZA ELETTRICA ASSORBITA 264 kW

LEGENDA

VENTA-01 A/B: — VENTILATORE REVERSIBILE PER ESTRAZIONE E IMMISSIONE

POZZO DI EQUILIBRIO E VENTILAZIONE

SERRANDA -TIPO 2 — SERRANDA MOTORIZZATA TAGLIAFUMO - 400 °C/2h
H 2200 x L 2800 mm
4 SERRANDE PER OGNI PUNTO DI DISCONNESIONE IN BANCHINA

SERRANDA -TIPO 3 — SERRANDA MOTORIZZATA TAGLIAFUMO - 400 °C/2h
H 2000 x L 2000 mm
4 SERRANDE PER ISOLAMENTO DELLA CAMERA DI VENTILAZIONE DAL POZZO EQUILIBRATORE

DIV-01/02 — DIVERGENTE CON ATTENUAZIONE ACUSTICA

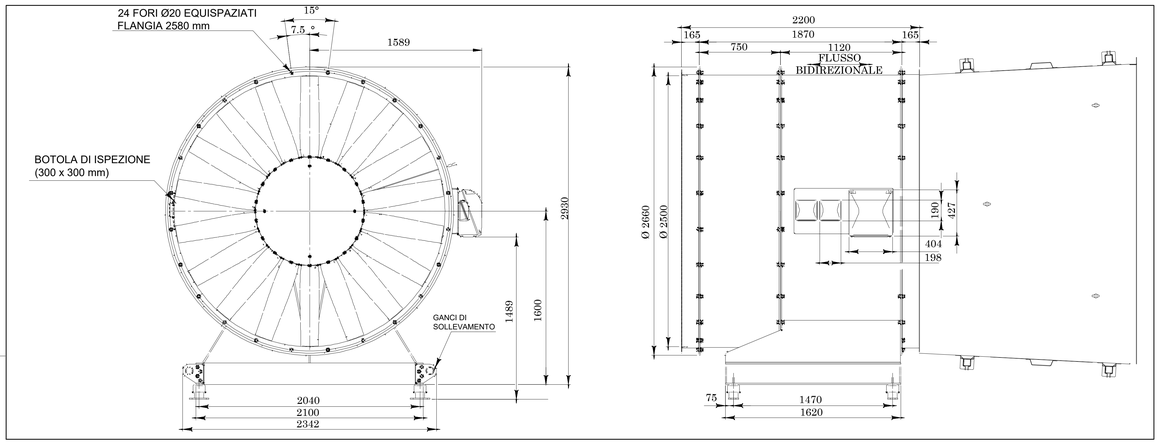

PARTICOLARE VENTILATORE VENTA-01-02 A/B
scala 1:20

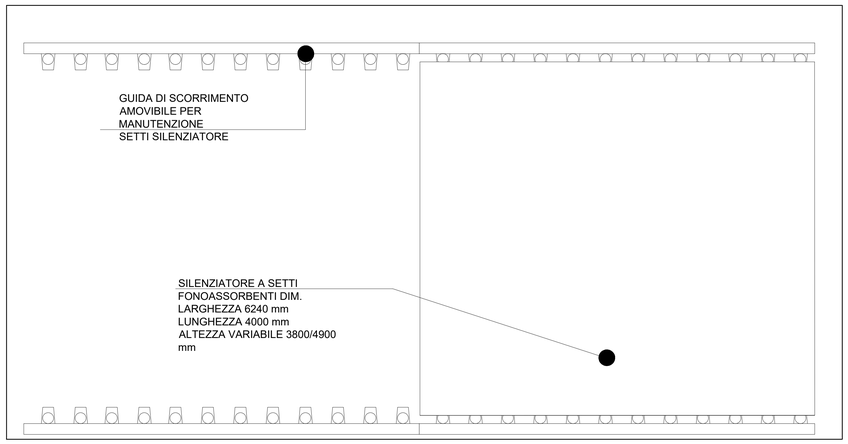

PARTICOLARE SILENZIATORI A SETTI
scala 1:20

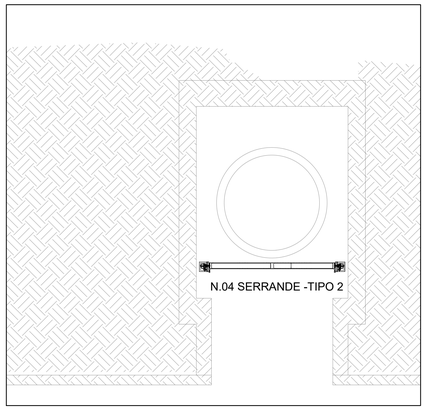

POZZO DI EQUILIBRIO N° 2 - LATO GENOVA - SERRANDE MOTORIZZATE
scala 1:100

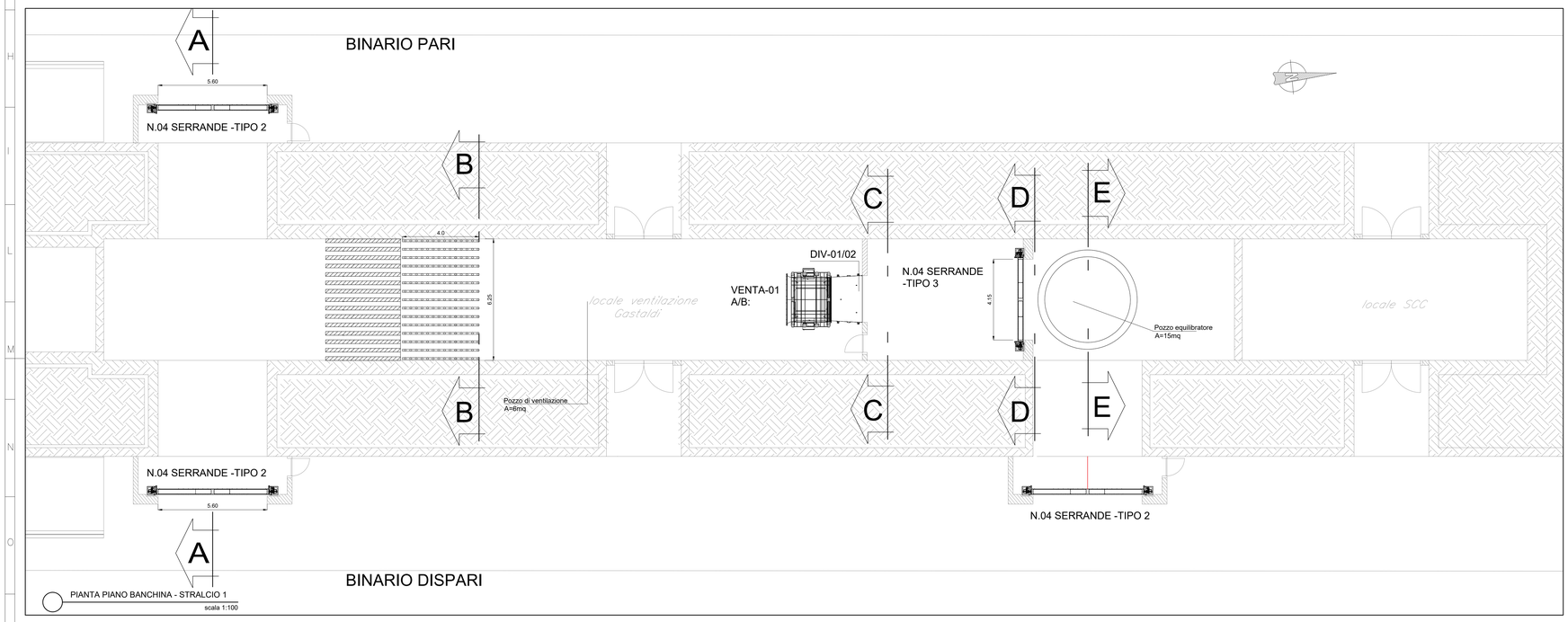

PIANTA PIANO BANCHINA - STRALCIO 1
scala 1:100

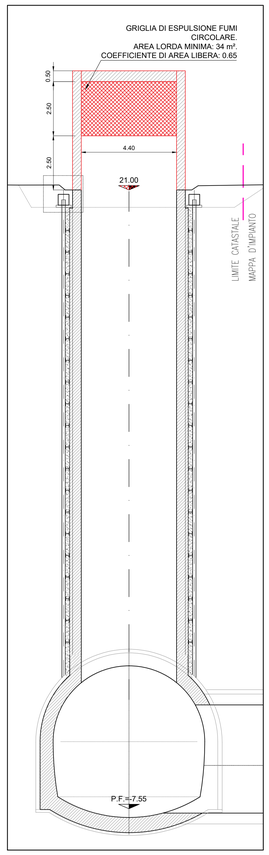

SEZIONE POZZO DI VENTILAZIONE/EQUILIBRATURA
scala 1:100

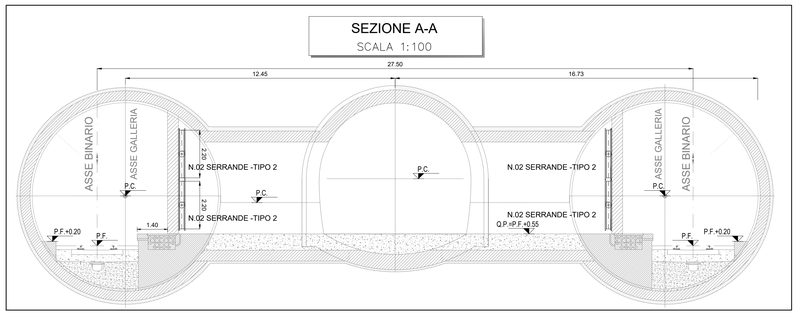

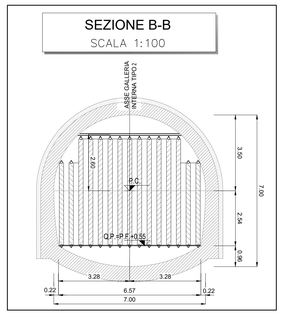

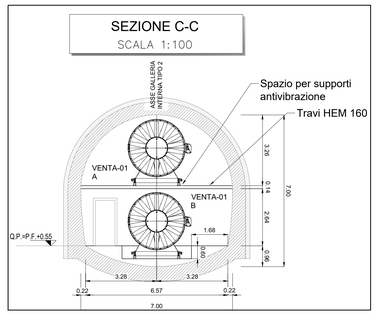

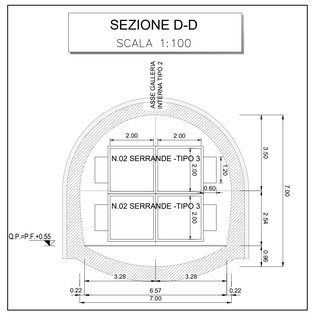

COMMITTENTE:

RFI RETE FERROVIARIA ITALIANA
GRUPPO FERROVIE DELLO STATO ITALIANE

PROGETTAZIONE:

ITALFERR
GRUPPO FERROVIE DELLO STATO ITALIANE

U.O. IMPIANTI INDUSTRIALI E TECNOLOGICI

PROGETTO DEFINITIVO

RADDOPPIO DELLA LINEA GENOVA - VENTIMIGLIA

TRATTA FINALE LIGURE - ANDORA

FERMATA ALASSIO

IMPIANTO CONTROLLO FUMI. POZZI DI DISCONNESSIONE
LAY OUT IMPIANTISTICO E DISPOSIZIONE APPARECCHIATURE
LOCALE TECNICO LATO GENOVA

SCALA: 1:50

COMMESSA	LOTTO	FASE	ENTE	TIPO DOC.	OPERA/DISCIPLINA	PROGR.	REV.
IV01	00	D	17	PB	AI04B7	001	A

Rev.	Descrizione	Redatto	Data	Verificato	Data	Approvato	Data	Autorizzato Data
A	Emissione esecutiva	F. Buffoni	01/2022	G. D'Urso	01/2022	G. Fadda	01/2022	A. Falaschi 01/2022

File: IV0I00D17PBAI04B7001A.dwg — n. Elab.: