INFISSI ESTERNI

(PROFILATI IN ACCIAIO PREVERNICIATO CON VETRO ANTISFONDAMENTO ED ANTI INTRUSIONE)

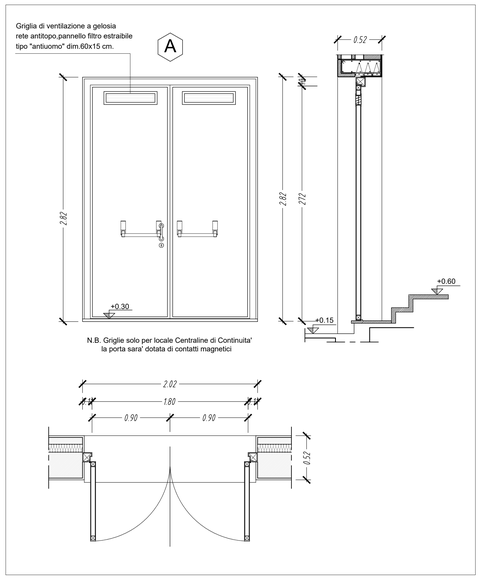

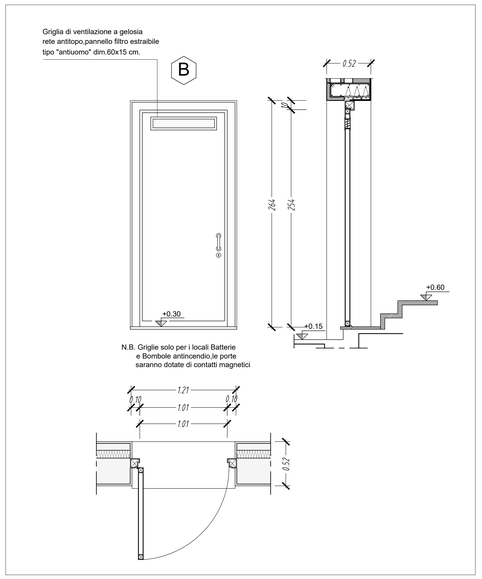

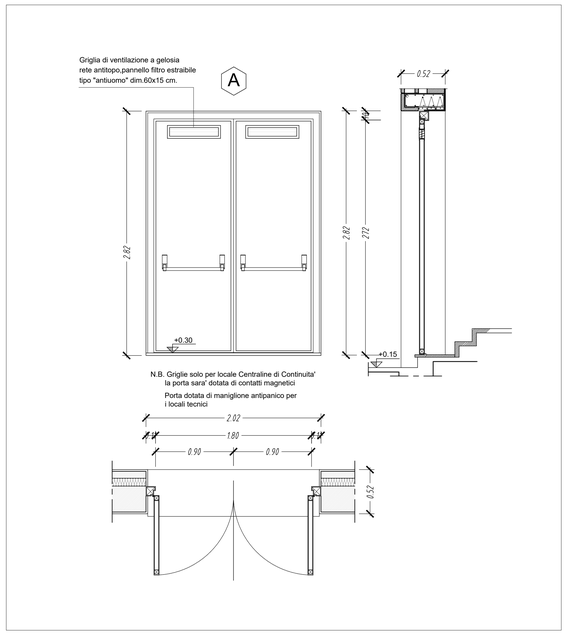

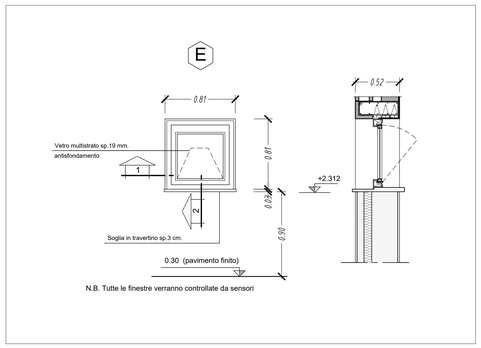

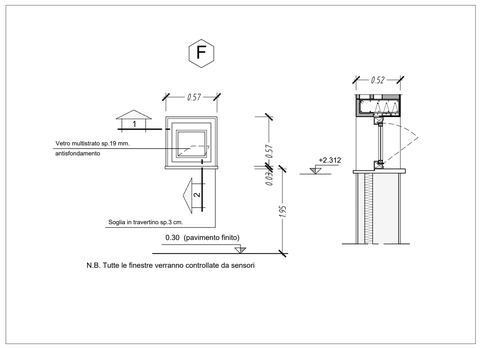

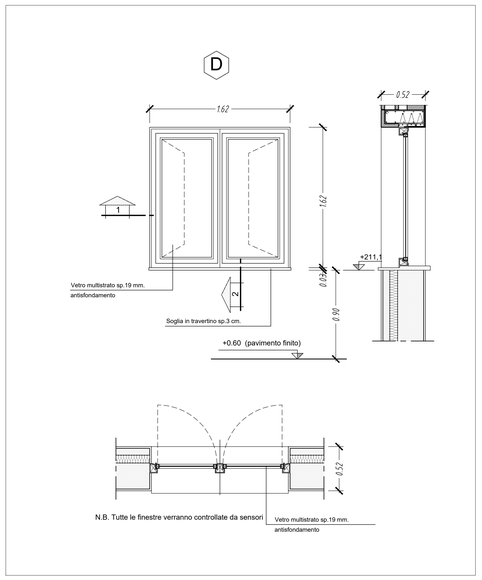

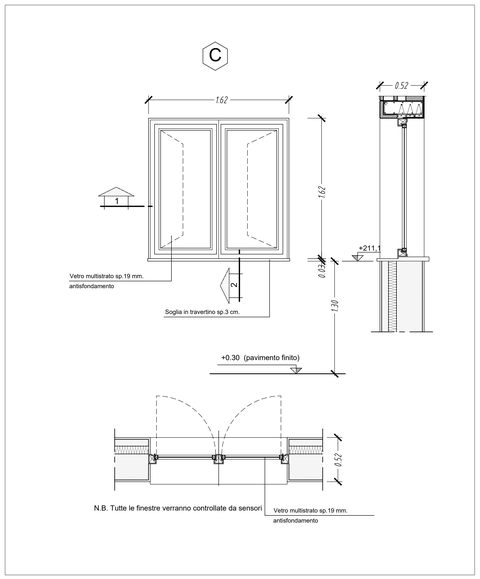

INFISSI INTERNI

(IN LEGNO CON ANTE RIVESTITE IN LAMINATO PLASTICO BIANCO)

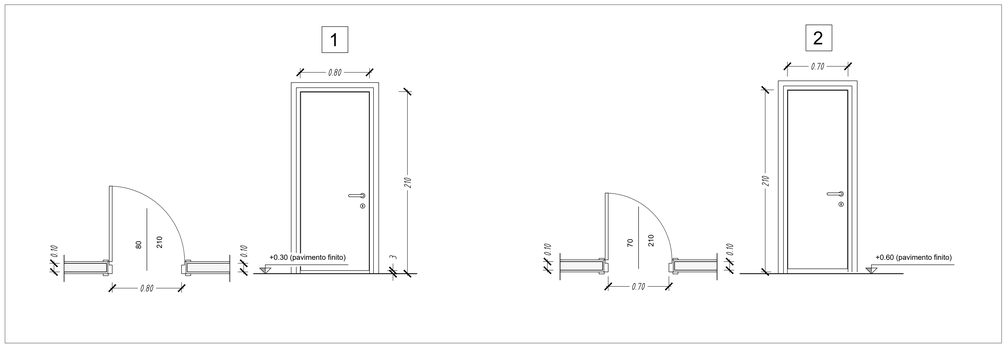

LEGENDA SIMBOLI

- +0.30 QUOTA PLANIMETRICA (finita)
- -0.08 QUOTA PLANIMETRICA (rustica)
- 9 ALLINEAMENTI STRUTTURALI
- A PROSPETTI
- A SEZIONI
- 1 PARTICOLARI
- +0.30 QUOTA ALTIMETRICA (finita)
- -0.53 QUOTA ALTIMETRICA (rustica)
- A INFISSI ESTERNI
- 1 INFISSI INTERNI
- 1 RIFERIMENTO FINITURE
- 1 RIFERIMENTO MURATURE

-TUTTE LE PORTE DOVRANNO ESSERE ANTISCASSO, DOTATE DI APERTURA ANTIPANICO A MANIGLIONE VERSO L'ESTERNO.

-IN ALCUNE PORTE DI ALCUNI LOCALI SI POTRA' APPLICARE LA CHIAVE D'INGRESSO A BADGE (da stabilire)

-IN TUTTE LE FINESTRE PREVEDERE ALL'ESTERNO UNA RETE LEGGERA ANTIANIMALE

-PER ULTERIORI SPECIFICHE NON CONTENUTE NEL PRESENTE ELABORATO VEDERE CAPITOLATO OPERE CIVILI.

COMMITTENTE:

RFI RETE FERROVIARIA ITALIANA
GRUPPO FERROVIE DELLO STATO ITALIANE

PROGETTAZIONE:

ITALFERR
GRUPPO FERROVIE DELLO STATO ITALIANE

U.O. PROGETTAZIONE INTEGRATA NORD

PROGETTO DEFINITIVO

RADDOPPIO DELLA LINEA GENOVA - VENTIMIGLIA

TRATTA FINALE LIGURE - ANDORA

FA01 - FABBRICATO TECNOLOGICO

Abaco infissi

SCALA: Varie

COMMESSA	LOTTO	FASE	ENTE	TIPO DOC.	OPERA/DISCIPLINA	PROGR.	REV.
IV0I	00	D	26	BZ	FA0104	001	B

Rev.	Descrizione	Redatto	Data	Verificato	Data	Approvato	Data	Autorizzato Data
A	Emissione esecutiva	P.L. Cerri	dicembre 2021	M. Severi	dicembre 2021	G.Fadda	dicembre 2021	A. Perego gennaio 2022
B	Emissione esecutiva	P.L. Cerri	gennaio 2022	M. Severi	gennaio 2022	G.Fadda	gennaio 2022	

File: IV0I00D26BZFA0104001B.DWG n. Elab.: