FASE 5

–ESECUZIONE PALI DI FONDAZIONE DA QUOTA DI IMPOSTA CON SCAVO DI PERFORAZIONE A VUOTO FINO A QUOTA DI FONDO SCAVO

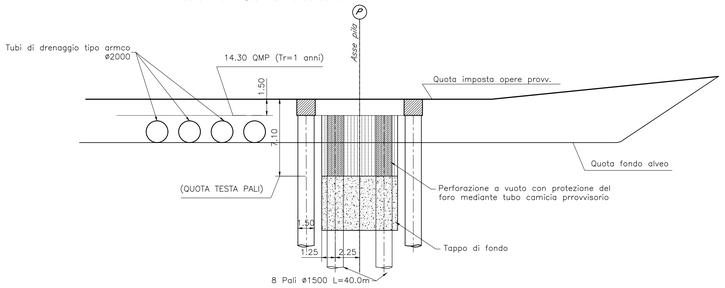

FASE 6

–REALIZZAZIONE DEL PLINTO DI FONDAZIONE

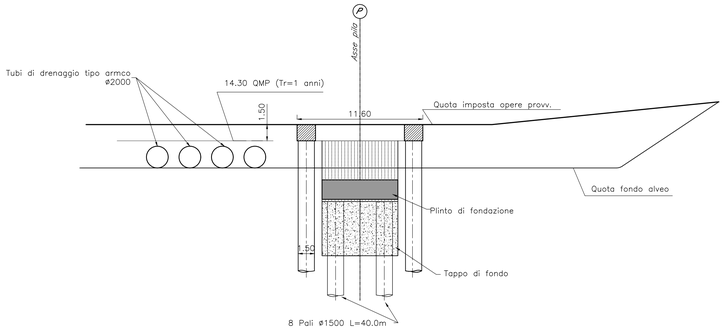

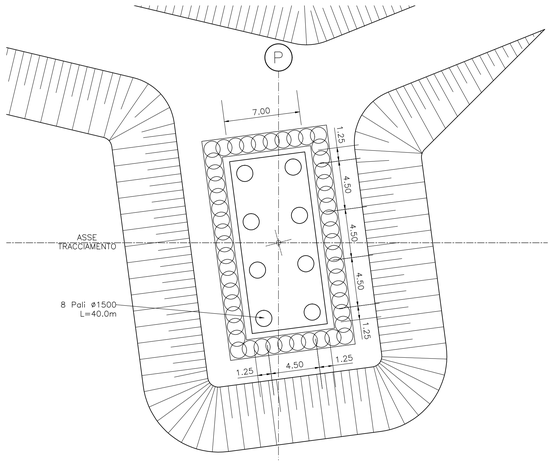

FASE 7

–ESECUZIONE ELEVAZIONE PILA

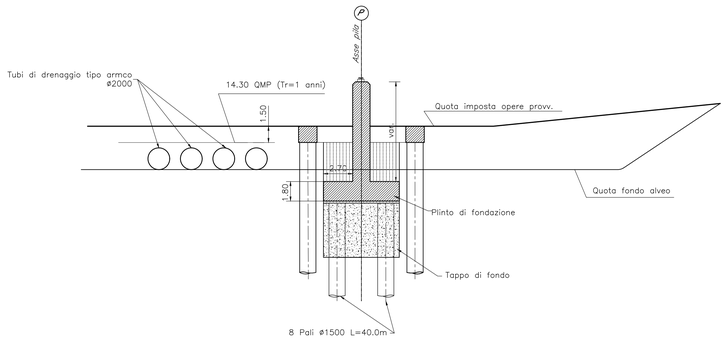

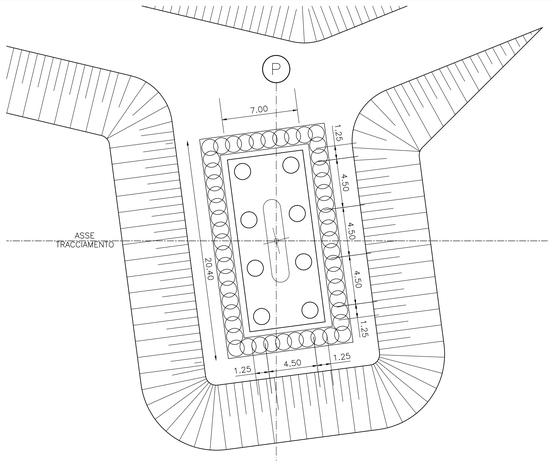

FASE 8

–DEMOLIZIONE OPERE PROVVISIONALI FINO A QUOTA ESTRADOSSO PLINTO
–SISTEMAZIONE FINALE DEL FONDO ALVEO

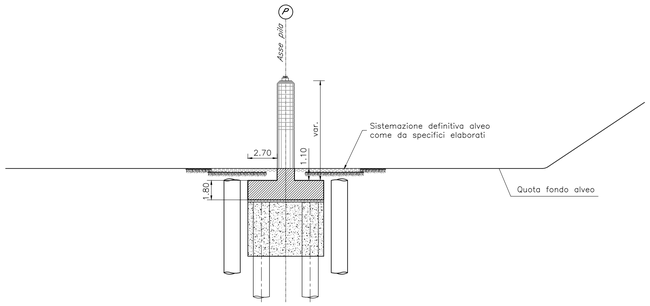

PLANIMETRIA GENERALE

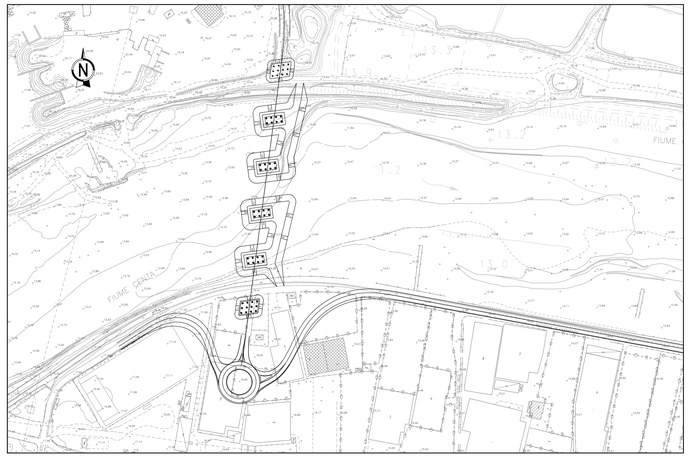

TABELLA QUOTE SCAVO		
PILA	Quota fondo alveo	Quota imposta opere provv.
1	13.79	17.79
2	13.15	17.17
3	12.41	16.40
4	12.87	16.86

COMMITTENTE:

RFI RETE FERROVIARIA ITALIANA
GRUPPO FERROVIE DELLO STATO ITALIANE

PROGETTAZIONE:

ITALFERR
GRUPPO FERROVIE DELLO STATO ITALIANE

U.O. OPERE CIVILI

PROGETTO DEFINITIVO

RADDOPPIO DELLA LINEA GENOVA - VENTIMIGLIA

TRATTA FINALE LIGURE - ANDORA

PONTE STRADALE SU TORRENTE ARROSCIA

Fasi realizzative e opere provvisionali - Tav. 2/2

SCALA: 1:200

COMMESSA	LOTTO	FASE	ENTE	TIPO DOC.	OPERA/DISCIPLINA	PROGR.	REV.
IV0I	00	D	09	PZ	IVX803	002	A

Rev.	Descrizione	Redatto	Data	Verificato	Data	Approvato	Data	Autorizzato Data
A	Emissione esecutiva	F. Eusepi	Feb. 2022	F. Sogliano	Feb. 2022	G. Fadda	Feb. 2022	A. Vittucci Feb. 2022

ORDINE DEGLI INGEGNERI DELLA PROVINCIA DI ROMA Ing. ANTONIO VITTUCCI n. A 20728

File: IV0100D09PZIVX803002A.DWG

n. Elab.: