PIANTA DELL'OPERA SL08A

SCALA 1:100

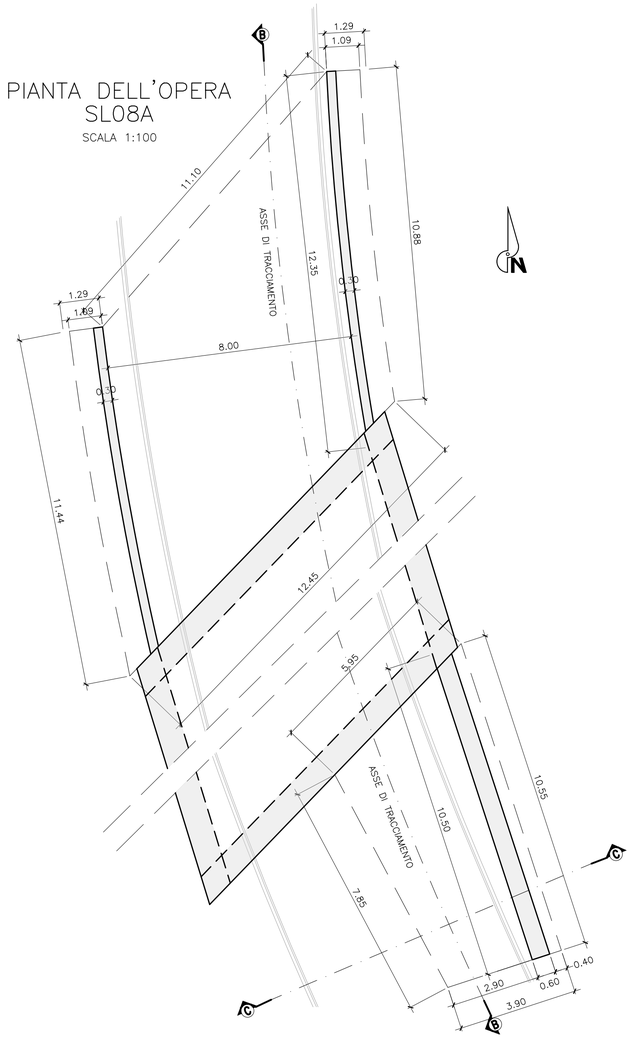

SEZIONE A–A

SCALA 1:100

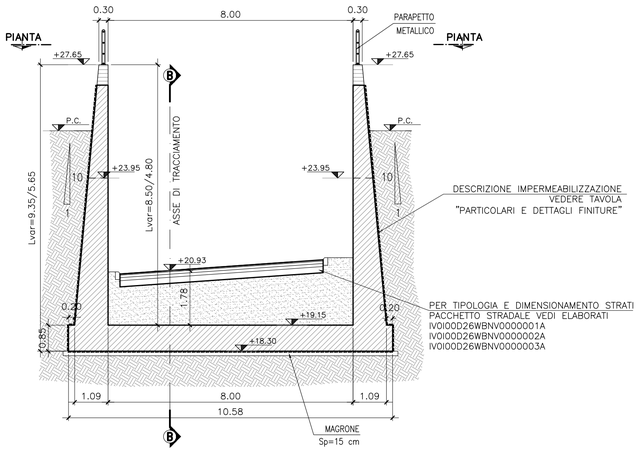

SEZIONE C–C

SCALA 1:100

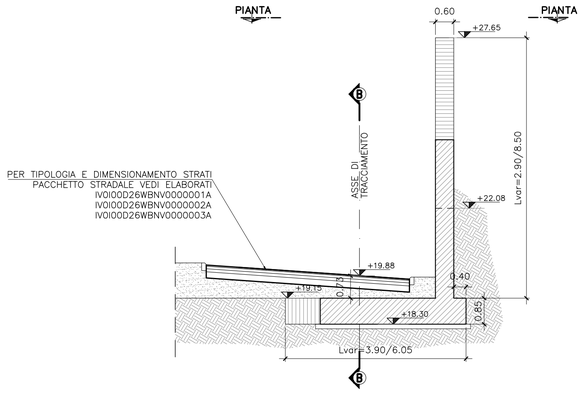

SEZIONE B–B

SCALA 1:100

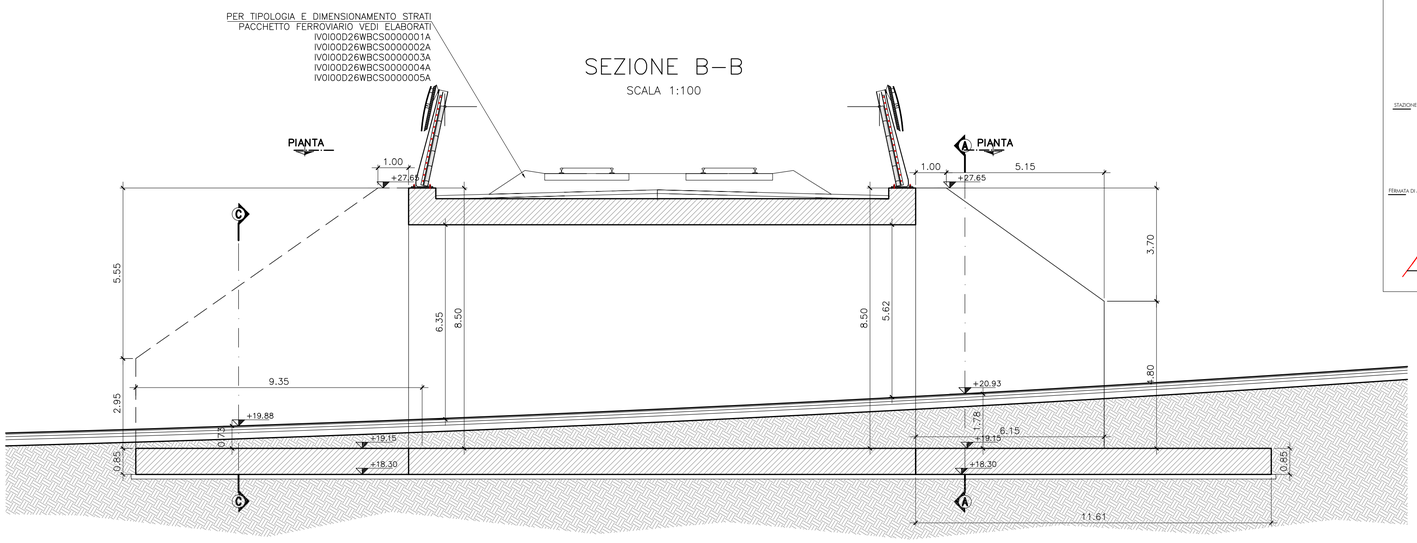

TABELLA MATERIALI

CALCESTRUZZO

CALCESTRUZZO MAGRO E GETTO DI LIVELLAMENTO

- CLASSE DI RESISTENZA MINIMA C12/15
- TIPO CEMENTO CEM I÷V
- CLASSE DI ESPOSIZIONE AMBIENTALE : X0

CALCESTRUZZO FONDAZIONE PILE E SPALLE E SOL. FOND.

- CLASSE DI RESISTENZA MINIMA C25/30TIPO CEMENTO CEM I÷V
- TIPO CEMENTO CEM III÷V
- RAPPORTO A/C : ≤ 0.60
- CLASSE MINIMA DI CONSISTENZA : S4
- CLASSE DI ESPOSIZIONE AMBIENTALE : XC2
- COPRIFERRO = 40 mm
- DIAMETRO MASSIMO INERTI : 25 mm

CALCESTRUZZO SOTTOVIA SCATOLARI (COMPRESI MURI D'ALA)

- CLASSE DI RESISTENZA MINIMA C30/37
- TIPO CEMENTO CEM III÷V
- RAPPORTO A/C : ≤ 0.55
- CLASSE MINIMA DI CONSISTENZA : S4
- CLASSE DI ESPOSIZIONE AMBIENTALE : XF2
- COPRIFERRO = 50 mm
- DIAMETRO MASSIMO INERTI : 25 mm

ACCIAIO

ACCIAIO ORDINARIO PER CALCESTRUZZO ARMATO

- IN BARRE E RETI ELETTROSALDATE B450C saldabile che presenta le seguenti caratteristiche:
  - Tensione di snervamento caratteristica: fyk > 450 N/mm² / ftk > 540 N/mm²
  - Tensione caratteristica a rottura: 1.15≤ ftk/fyk < 1.35

CUNETTE CANALETTE E CORDOLI

CALCESTRUZZO CUNETTE CANALETTE E CORDOLI

- CLASSE DI RESISTENZA MINIMA C25/30
- TIPO CEMENTO CEM III÷V
- RAPPORTO A/C : ≤ 0.60
- CLASSE MINIMA DI CONSISTENZA : S4
- CLASSE DI ESPOSIZIONE AMBIENTALE : XC2
- COPRIFERRO = 40 mm
- DIAMETRO MASSIMO INERTI : 25 mm

ACCIAIO ORDINARIO PER CUNETTE CANALETTE E CORDOLI

- IN BARRE E RETI ELETTROSALDATE B450C saldabile che presenta le seguenti caratteristiche:
  - Tensione di snervamento caratteristica: fyk > 450 N/mm² / ftk > 540 N/mm²
  - Tensione caratteristica a rottura: 1.15≤ ftk/fyk < 1.35

K-PLAN

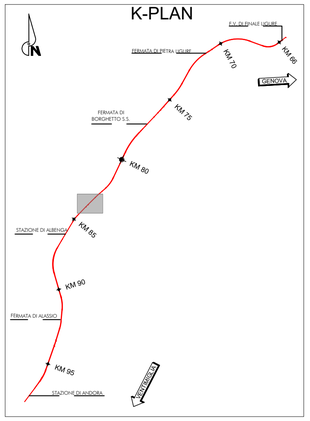

COMMITTENTE:

RFI RETE FERROVIARIA ITALIANA
GRUPPO FERROVIE DELLO STATO ITALIANE

PROGETTAZIONE:

ITALFERR
GRUPPO FERROVIE DELLO STATO ITALIANE

U.O. PROGETTAZIONE INTEGRATA NORD

PROGETTO DEFINITIVO

RADDOPPIO DELLA LINEA GENOVA - VENTIMIGLIA

TRATTA FINALE LIGURE - ANDORA

OPERE PRINCIPALI - SOTTOVIA E SOTTOPASSI

Nuovo Sottovia Zona Svincolo di Albenga km 84+780
Sottovia SL08A - Carpenteria Tav 1/2

SCALA: 1:100

COMMESSA	LOTTO	FASE	ENTE	TIPO DOC.	OPERA/DISCIPLINA	PROGR.	REV.
IV0I	00	D	26	BB	SL08A0	001	B

Rev.	Descrizione	Redatto	Data	Verificato	Data	Approvato	Data	Autorizzato Data
A	Emissione esecutiva	F. Eusepi	Dic. 2021	M. Severi	Dic. 2021	G. Fadda	Dic. 2021	A. Perego Gen. 2022
B	Emissione esecutiva	F. Eusepi	Gen. 2022	M. Severi	Gen. 2022	G. Fadda	Gen. 2022	

File: IV0I00D26BBSL08A0001B.DWG

n. Elab.: