PARTICOLARI DISPOSITIVI D'APPOGGIO

Appoggio tipo fisso
V = 1600 kN; H = 550 kN

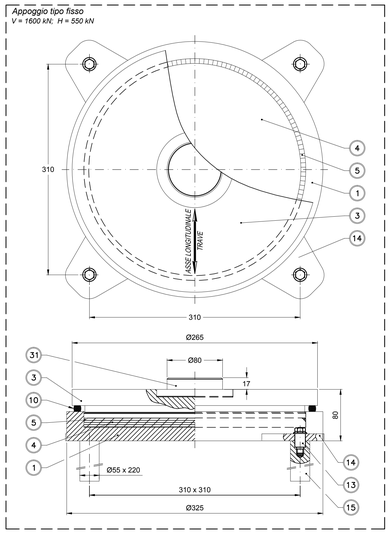

Appoggio tipo multidirezionale
V = 1600 kN; Sl= ±50 mm; St= ±25 mm

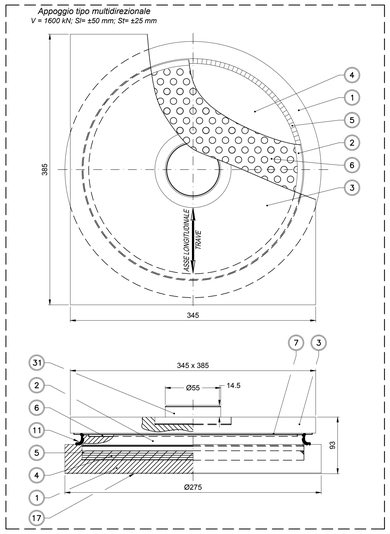

Appoggio tipo unidirezionale trasv.
V = 1600 kN; Hl = 250 kN; Sl= ±25 mm

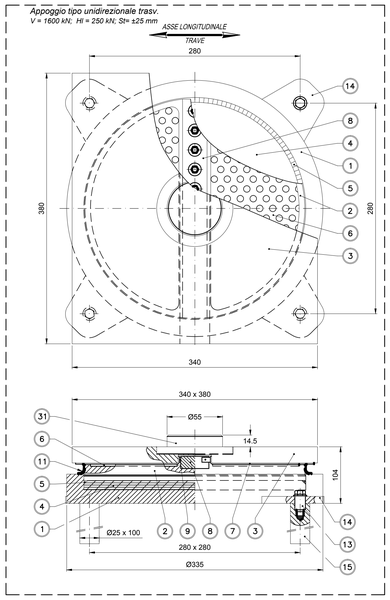

Appoggio tipo unidirezionale long.
V = 1600 kN; Sl= ±50 mm; Ht = 550 kN

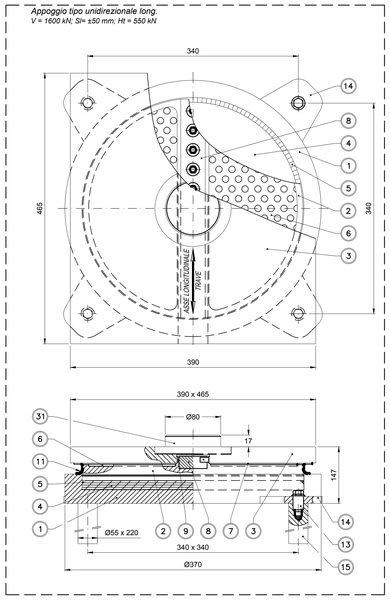

PARTICOLARE GIUNTO DI DILATAZIONE

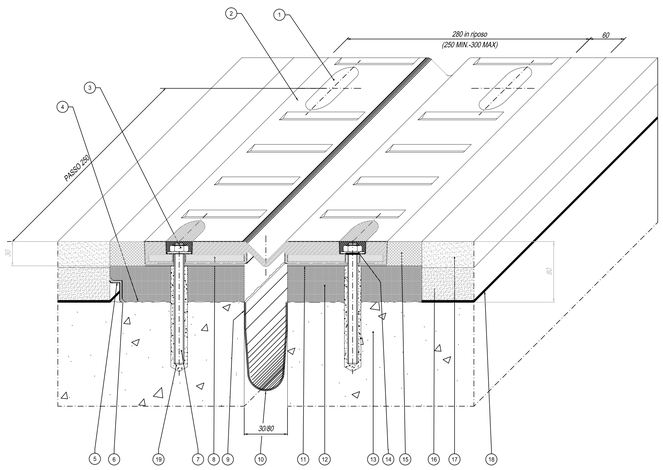

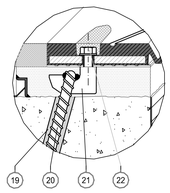

22	Vite 7.8 M12x40 UNI 5739	Classe 8.8 EN 20898			
21	Ghiera d'ancoraggio multidirezionale	S355J2G3 EN 10025			
20	Tradivetro A.B.R.m.10	Fe 6 M 5			
19	Riema di ancoraggio	Fiorse F-150			
18	Impermeabilizzazione impalcati				
17	Inerti d'usura				
16	Malta				
15	Ancoraggi	EPDM LOCK MF 32			
14	Rondella				
13	Testata solette				
12	Martinetto in mella	Beton Fg			
12	Sovrastrutture	S 47 140			
12	Sovrastrutture recolta acque + 1,2 mm	Polyeten			
9	Bocciardo	S 47 140			
8	Piastra jonte	S235JR EN 10025			
7	Barra filettata M12x160	Classe 8.8 UNI 5739			
6	Bocciardo	S 47 140			
5	Piedini di sovrapiego a 5 °	KS CAB 1910 EN 10084			
4	Bocciardo/ancoraggio a mano d'attacco	Fiorse F-150			
3	Dado M12 UNI 5588	Classe 8 UNI 5588			
2	Dispositivo medicate	Gomma ed. 75/2 SH A			
1	Sigillatura	EPDM LOCK MF sigillante			

PARTICOLARI CONTROPIASTRE SUPERIORI PER DISPOSITIVI D'APPOGGIO

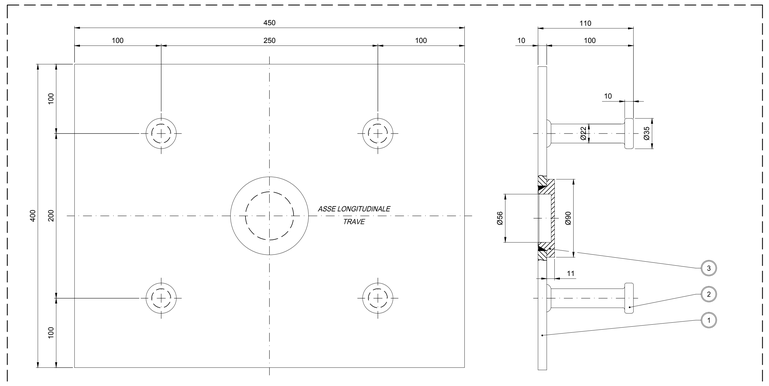

3	1	Fondello	S275JR EN 10025
2	8	Piolo	Fe 37-K DIN 17100
1	1	Piastra	S275JR EN 10025

Contropiastra valida per appoggi:
- *VUT 160-25/50*
- *VM 160/100/50*

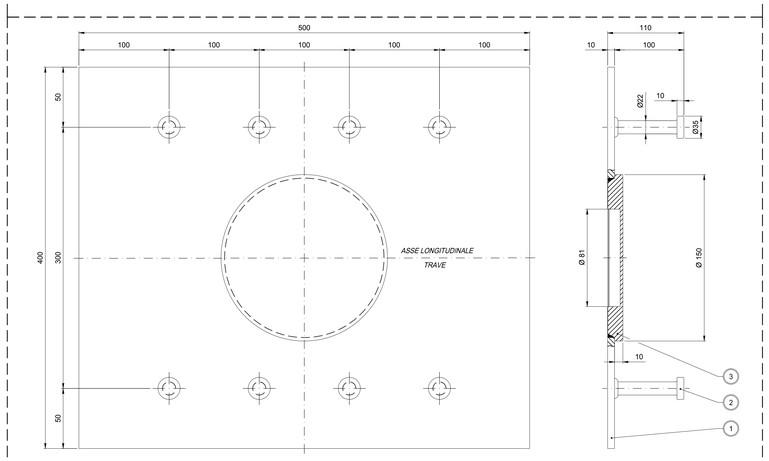

3	1	Fondello	S275JR EN 10025
2	8	Piolo	Fe 37-K DIN 17100
1	1	Piastra	S275JR EN 10025

Contropiastra valida per appoggi:
- *VF 160-55*
- *VUL 160/100-55*

LEGENDA SIMBOLI DISPOSITIVI D'APPOGGIO

31	1	Perno d'ancoraggio	S355J2R EN 10025-2
15	4	Zanca d'ancoraggio	1.C40 TQ+T EN 10083
14	4	Orecchia d'ancoraggio	S355J2 EN 10025-2
13	4	Spina d'ancoraggio	Classe 12.9 EN 20898
11	1	Parapolvere - Raschiapolvere	Gomma
9	2	Listello laterale	CM1 EN 1337-2
8	1	Guida centrale	S355J2R EN 10025-2
7	2	Piattino piano di scorrimento	X5 CrNiMo 1712 EN 10088-2
6	2	Piattino piano antifrizione	PTFE EN 1337-2
5	1	Guarnizione interna	POM - HC 9021
4	1	Disco in gomma	NR 50±5 ShA (MG2)
3	1	Elemento superiore	S355J2R EN 10025-2
2	1	Elemento intermedio	S355J2R EN 10025-2
1	1	Elemento di base	S355J2R EN 10025-2

LEGENDA APPOGGI

VF = APPOGGIO TIPO FISSO IN ACCIAIO TEFLON AD ELASTOMERO INCAPSULATO

VM = APPOGGIO TIPO MULTIDIREZIONALE IN ACCIAIO TEFLON AD ELASTOMERO INCAPSULATO

VUL = APPOGGIO TIPO UNIDIREZIONALE LONGITUDINALE IN ACCIAIO TEFLON AD ELASTOMERO INCAPSULATO

VUT = APPOGGIO TIPO UNIDIREZIONALE TRASVERSALE IN ACCIAIO TEFLON AD ELASTOMERO INCAPSULATO

LEGENDA CODICE

APPOGGIO FISSO: VF 160 - 55
- Tipo di appoggio
- Carico verticale max (KN)
- Forza tagliante max (KN)

APPOGGIO MULTIDIREZIONALE: VM 160 - 100 - 50
- Tipo di appoggio
- Carico verticale (KN)
- Scorrimento longitudinale max (mm)
- Scorrimento trasversale max (mm)

APPOGGIO UNIDIREZIONALE LONGITUDINALE: VUL 160 - 100 - 55
- Tipo di appoggio
- Carico verticale (KN)
- Scorrimento longitudinale max (mm)
- Forza trasversale max (KN)

APPOGGIO UNIDIREZIONALE TRASVERSALE: VUT 160 - 25 - 50
- Tipo di appoggio
- Carico verticale (KN)
- Forza longitudinale max (KN)
- Scorrimento trasversale max (mm)

Anas SpA

Direzione Centrale Progettazione

PROLUNGAMENTO DELLA S.S. n ° 9 "TANGENZIALE NORD di REGGIO EMILIA" NEL TRATTO DA S. PROSPERO STRINATI A CORTE TEGGE

PROGETTO DEFINITIVO

COORDINAMENTO GRUPPO DI PROGETTAZIONE:
COMUNE DI REGGIO EMILIA
ing. David Zilioli - Dirig. U.diP. Area Nord

GRUPPO DI PROGETTAZIONE:
SITECO
ing. Andrea Burchi

IL PROGETTISTA:
dott. ing. Andrea Burchi
Ordine Ingegneri di Bologna n° 7927A

IL COORDINATORE PER LA SICUREZZA IN FASE DI PROGETTAZIONE:
dott. ing. Rodolfo Biondi
Ordine Ingegneri di Modena n° 1256

IL GEOLOGO:
dott. geol. Pier Luigi Cocetti
Ordine Geologi della Regione Emilia Romagna n° 455

PROGETTISTA
Ordine degli Ingegneri della Provincia di Bologna N° 7927/A

VISTO: IL RESPONSABILE DEL PROCEDIMENTO
ing. Angela Maria Carbone

VISTO: IL RESPONSABILE UNITA' DEL COORDINAMENTO
ing. Nicola Dinnella

PROTOCOLLO | *DATA*

15_OPERE STRUTTURALI
OPERE D'ARTE MAGGIORI: VIADOTTI E PONTI

VI02 - VIADOTTO VIA FERRARONI
SISTEMI DI VINCOLAMENTO E DETTAGLI

CODICE PROGETTO (PROGETTO / LIV. PROG. / N. PROG.)	NOME FILE	REVISIONE	SCALA:
COBO27 D 1101	15.27 T00VI02STRDC01A.DWG CODICE ELAB. T00VI02STRDC01	A	1:50

REV.	DESCRIZIONE	DATA	REDATTO	VERIFICATO	APPROVATO
C					
B					
A	EMISSIONE	settembre 2013	Ing. S. Venturelli	Ing. A. Frescari	Ing. A. Burchi

Mod.CDGT.DCP.06.13 - rev. 0 del 17/11/2008