PIANTA 1:100

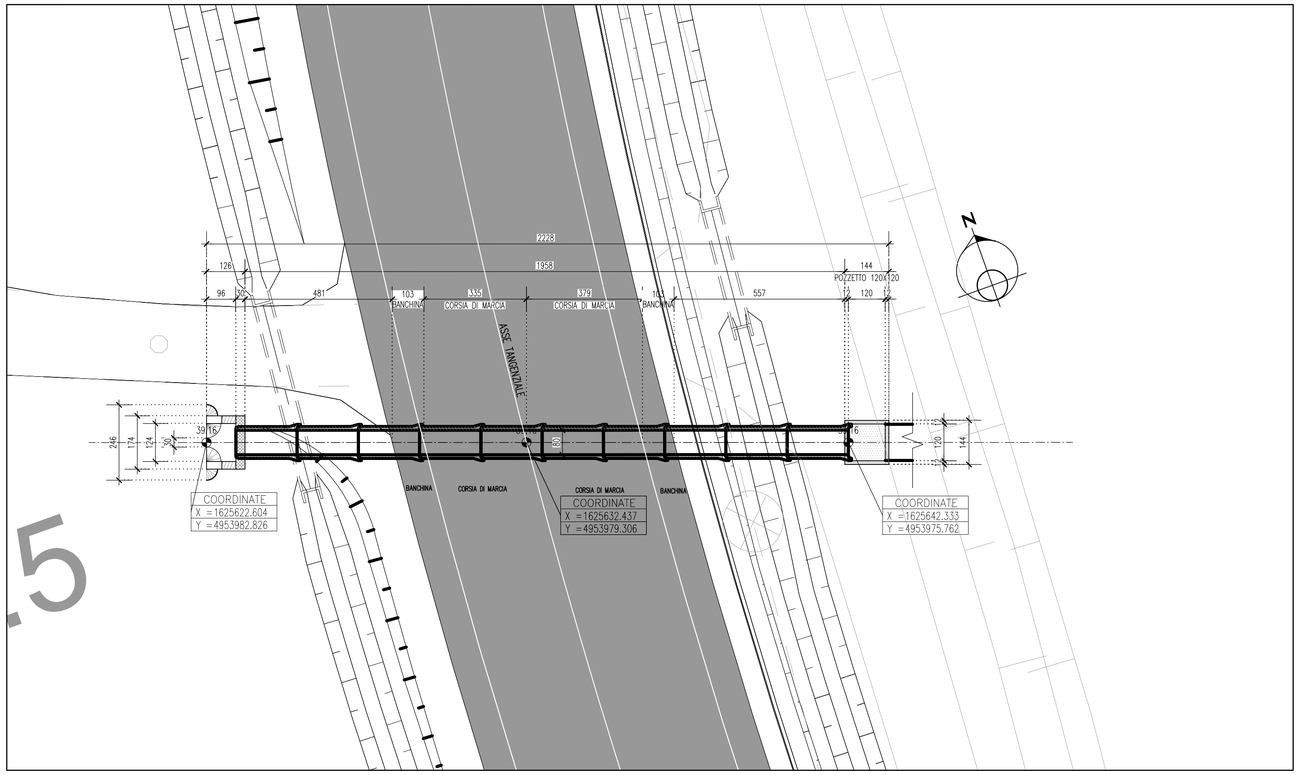

SEZIONE LONGITUDINALE IN ASSE TRACCIAMENTO 1:100

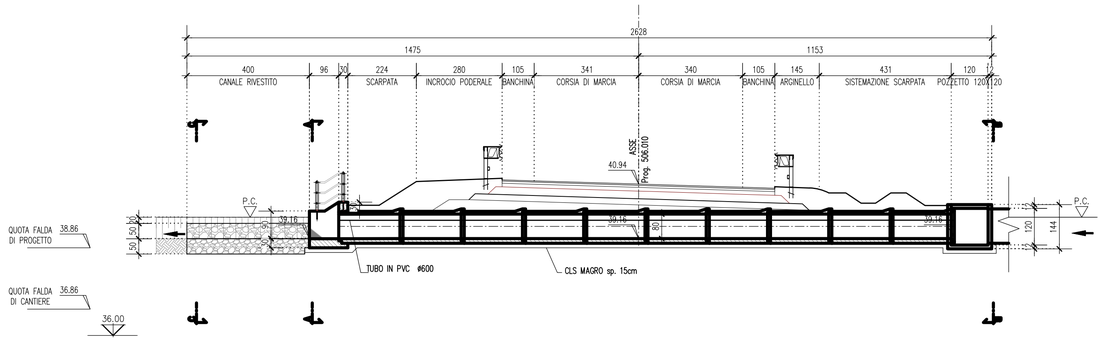

SEZIONE A–A TESTATA DI VALLE 1:50

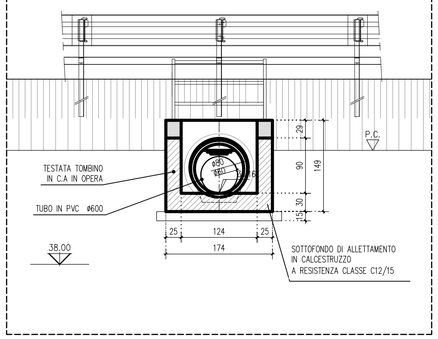

SEZIONE TRASVERSALE C–C 1:50

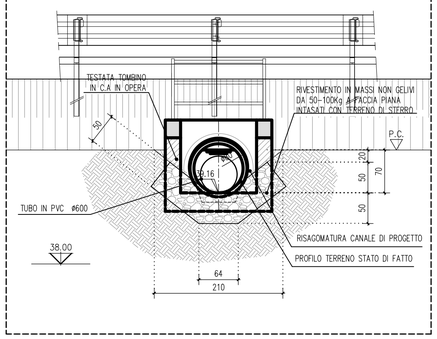

SEZIONE B–B TESTATA DI MONTE 1:50

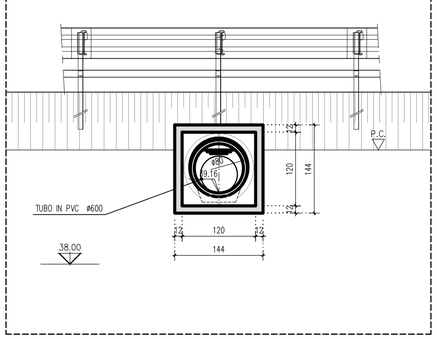

ELABORATI DI RIFERIMENTO

DESCRIZIONE	CODICE

NOTE

TUTTE LE MISURE SONO ESPRESSE IN CENTIMETRI SALVO OVE DIVERSAMENTE INDICATO.
LE QUOTE ALTIMETRICHE SONO ESPRESSE IN m s.l.m.

LEGENDA

- 08.10 — n° SEZIONE STRADALE
- Q.P. — QUOTA STRADALE DI PROGETTO
- P.C. — PIANO CAMPAGNA
- XXX.XX — SIMBOLO PER INDICARE UNA QUOTA ALTIMETRICA IN PIANTA
- XXX.XX — SIMBOLO PER INDICARE UNA QUOTA ALTIMETRICA IN PROFILO
- COORDINATE X = 3439653.111 Y = 6505086.603 — COORDINATE DI TRACCIAMENTO

CARATTERISTICHE DEI MATERIALI

CONGLOMERATO CEMENTIZIO PER FONDAZIONI
- Classe di esposizione ambientale: XC2 (UNI 11104)
- Resistenza minima: CLASSE C28/35
- Contenuto minimo di cemento: 322 daN/m³
- Classe di consistenza: S4
- Diametro massimo degli aggregati: 32 mm

CONGLOMERATO CEMENTIZIO PER ELEVAZIONI
- Classe di esposizione ambientale: XC4–XD1–XF1 (UNI 11104)
- Resistenza minima: CLASSE C32/40
- Contenuto minimo di cemento: 350 daN/m³
- Classe di consistenza: S4
- Diametro massimo degli aggregati: 32 mm

CONGLOMERATO CEMENTIZIO PER ELEMENTI DI RACCORDO SEZIONI IDRAULICHE
- Resistenza minima: CLASSE C20/25
- Contenuto minimo di cemento: 280 daN/m³
- Classe di consistenza: S3
- Diametro massimo degli aggregati: 32 mm

ACCIAIO:
- Acciaio per conglomerato cementizio armato: TIPO B450C
- Limite di snervamento: fy>450 N/mm²
- Limite di rottura: ft>540 N/mm²

- Copriferro nominale: Cnom=Cmin+h = 40 mm + 5 mm
- Copriferro minimo: Cmin=40 mm
- Tolleranza: h=5 mm

Anas SpA

Direzione Centrale Progettazione

PROLUNGAMENTO DELLA S.S. n ° 9 "TANGENZIALE NORD di REGGIO EMILIA" NEL TRATTO DA S. PROSPERO STRINATI A CORTE TEGGE

PROGETTO DEFINITIVO

COORDINAMENTO GRUPPO DI PROGETTAZIONE:
COMUNE DI REGGIO EMILIA
ing. David Zilioli - Dirig. U.diP. Area Nord

IL PROGETTISTA:
dott. ing. Andrea Burchi
Ordine Ingegneri di Bologna n° 7927A

IL COORDINATORE PER LA SICUREZZA IN FASE DI PROGETTAZIONE:
dott. ing. Rodolfo Biondi
Ordine Ingegneri di Modena n° 1256

IL GEOLOGO:
dott. geol. Pier Luigi Cocetti
Ordine Geologi della Regione Emilia Romagna n° 455

GRUPPO DI PROGETTAZIONE:
SITECO
ing. Andrea Burchi

PROGETTISTA
ing. Andrea Burchi

VISTO: IL RESPONSABILE DEL PROCEDIMENTO	*VISTO: IL RESPONSABILE UNITA' DEL COORDINAMENTO*		*PROTOCOLLO*	*DATA*
ing. Angela Maria Carbone	ing. Nicola Dinnella			

15_OPERE STRUTTURALI
OPERE D'ARTE MINORI: OPERE IDRAULICHE
TOMBINI CIRCOLARI
TM13–IRRIGATORIO DI VIA FERRARONI–PIANTA PROSPETTO E SEZIONI

CODICE PROGETTO PROGETTO	LIV. PROG.	N. PROG.	*NOME FILE* 15.89 T00TM13STRDI01A.DWG	*REVISIONE*	*SCALA:*
C0B027	D	1101	*CODICE ELAB.* T00TM13STRDI01	A	VARIE

REV.	DESCRIZIONE	DATA	REDATTO	VERIFICATO	APPROVATO
C					
B					
A	EMISSIONE	settembre 2013	ing. S. Venturelli	ing. A. Frascari	ing. A. Burchi

Mod.CDGT.DCP.06.13 - rev. 0 del 17/11/2008