VISTA DALL'ALTO
SCALA 1:100

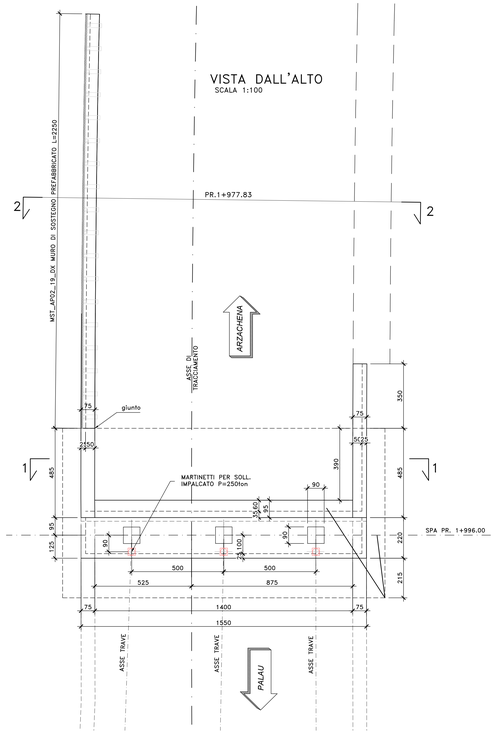

VISTA FRONTALE
SCALA 1:100

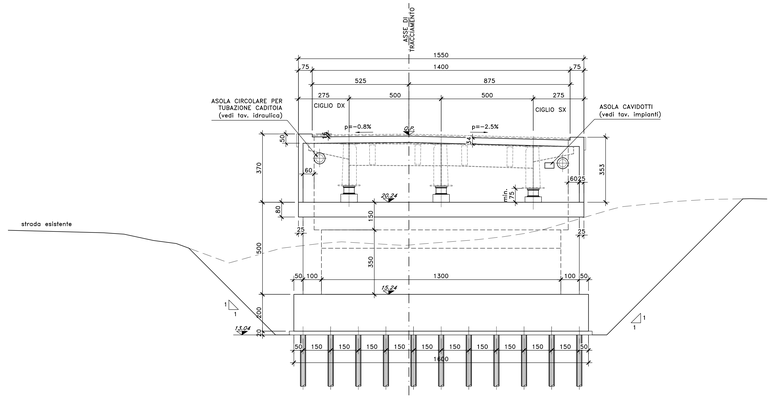

SEZIONE TRASVERSALE
SCALA 1:100

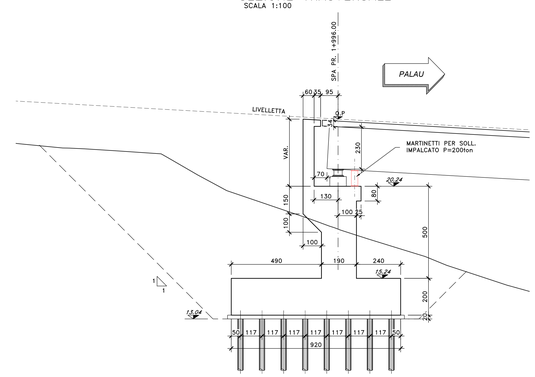

SEZIONE 1–1
SCALA 1:100

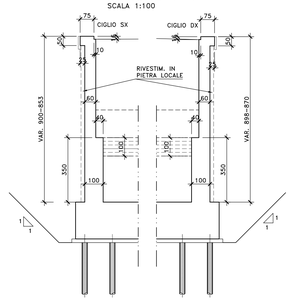

SEZIONE 2–2
SCALA 1:200

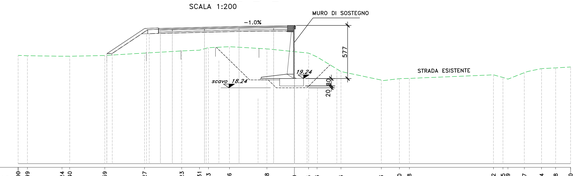

MST_AP02_19_DX
Sez. 2
Progr.: 1+977.83
Scala : 1:200
Q.Rif. : 10.00

| | | |