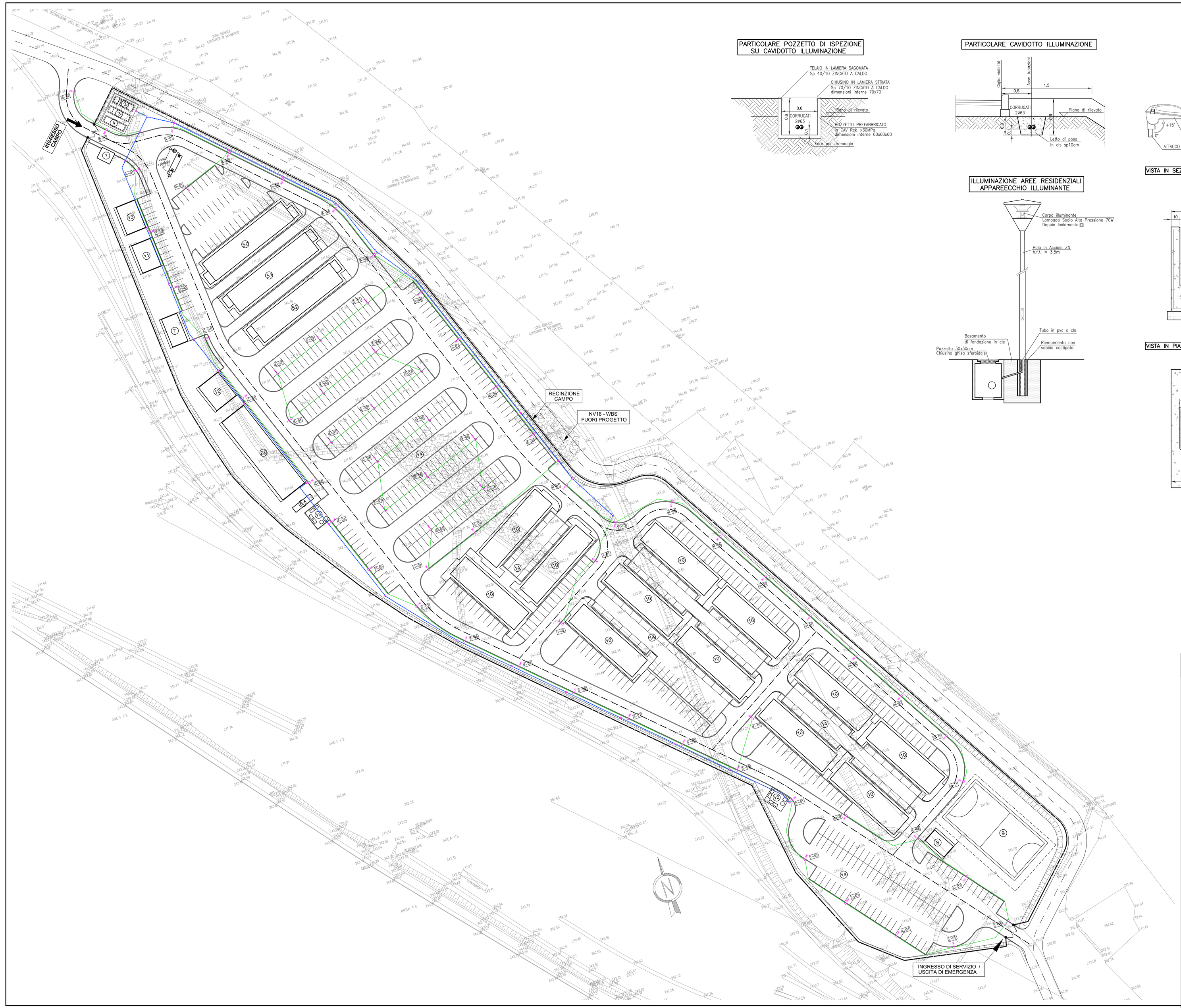

PARTICOLARE POZZETTO DI ISPEZIONE SU CAVIDOTTO ILLUMINAZIONE

PARTICOLARE CAVIDOTTO ILLUMINAZIONE

ILLUMINAZIONE PARCHEGGI ARMATURA DI TIPO STRADALE

(MONTAGGIO SU PALO)

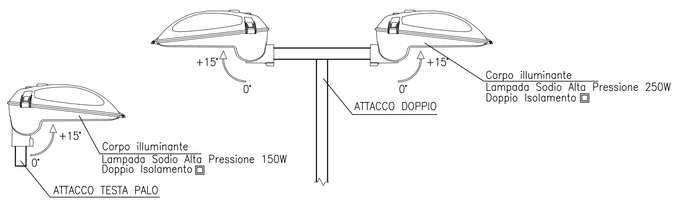

ILLUMINAZIONE AREE RESIDENZIALI APPAREECCHIO ILLUMINANTE

VISTA IN SEZIONE

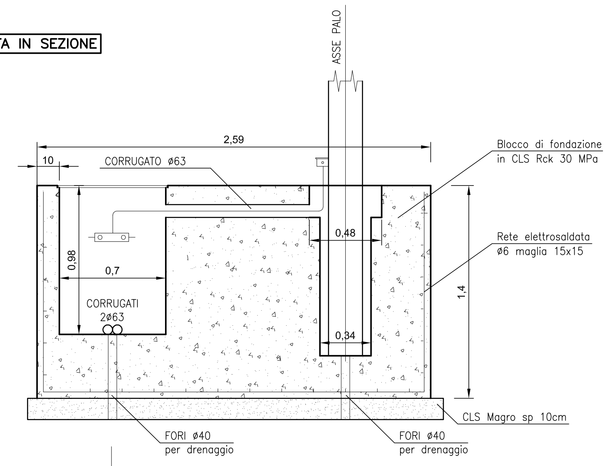

VISTA IN PIANTA

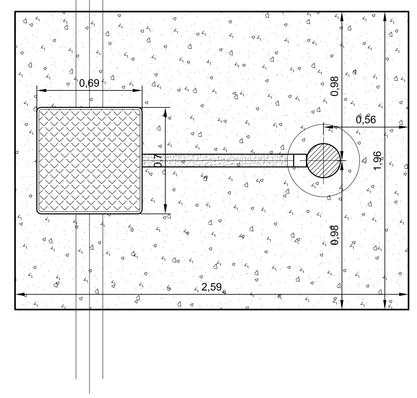

LEGENDA

- DORSALE RETE ILLUMINAZIONE
- RETE DI ILLUMINAZIONE
- POZZETTO ELETTRICO 80X80
- POZZETTO ELETTRICO 60X60
- PALO DI ILLUMINAZIONE CON POZZETTO SI BASAMENTO

COMMITTENTE:

RFI RETE FERROVIARIA ITALIANA
GRUPPO FERROVIE DELLO STATO ITALIANE

ALTA SORVEGLIANZA:

ITALFERR
GRUPPO FERROVIE DELLO STATO ITALIANE

GENERAL CONTRACTOR:

Consorzio Collegamenti Integrati Veloci

INFRASTRUTTURE FERROVIARIE STRATEGICHE DEFINITE DALLA LEGGE OBIETTIVO N.443/01

TRATTA A.V./A.C. TERZO VALICO DEI GIOVI
PROGETTO ESECUTIVO

CAMPO BASE ARQUATA S. CBP3
PLANIMETRIA ILLUMINAZIONE ESTERNA
E PARTICOLARI

GENERAL CONTRACTOR	DIRETTORE LAVORI	SCALA:
Consorzio Cociv Ing. P.P. Marcheselli		VARIE

COMMESSA	LOTTO	FASE	ENTE	TIPO DOC.	OPERA/DISCIPLINA	PROGR.	REV.
IG51	00	E	CV	AZ	CA0801	007	A

PROGETTAZIONE

Rev.	Descrizione emissione	Redatto	Data	Verificato	Data	Progettista Integratore	Data	IL PROGETTISTA
A00	Prima Emissione	COCIV	29/01/2014	COCIV	29/01/2014	A. Palomba	31/01/2014	Consorzio Cociv Via Arno 5 00198 Roma Dott. Ing. Alberto Palomba Ordine Ingegneri Roma n. TO n. 6271 R

n. Elab.

Nome File: IG51E0CV0CA0801A001.dwg

CUP: F81H92000000008

Scala di plot: 1:1