ARMATURA SMORZA

FERRI ESTRADOSSO TRAVE

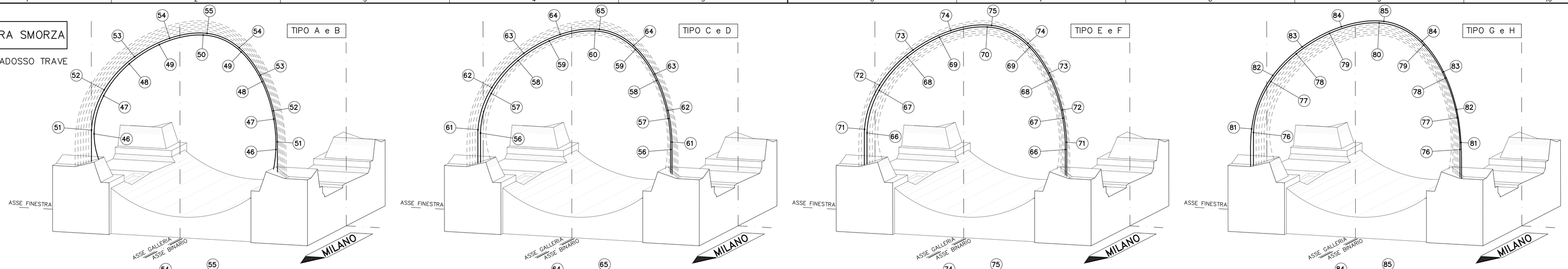

ARMATURA SMORZA

FERRI INTRADOSSO TRAVE

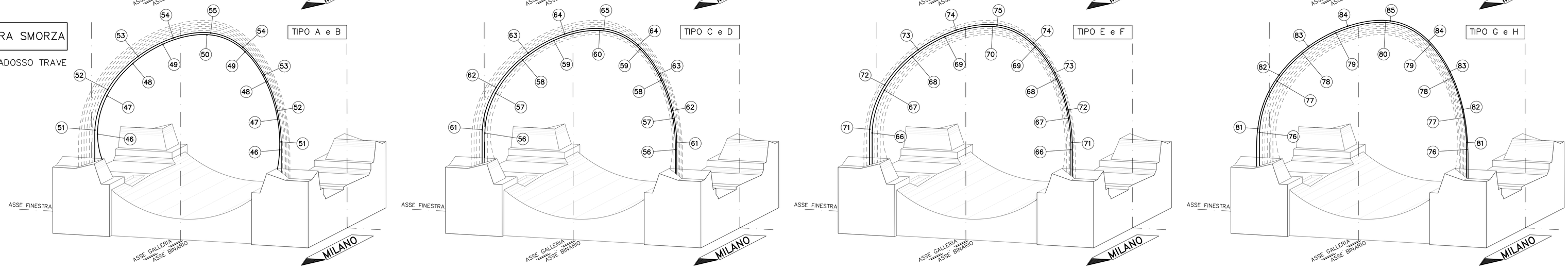

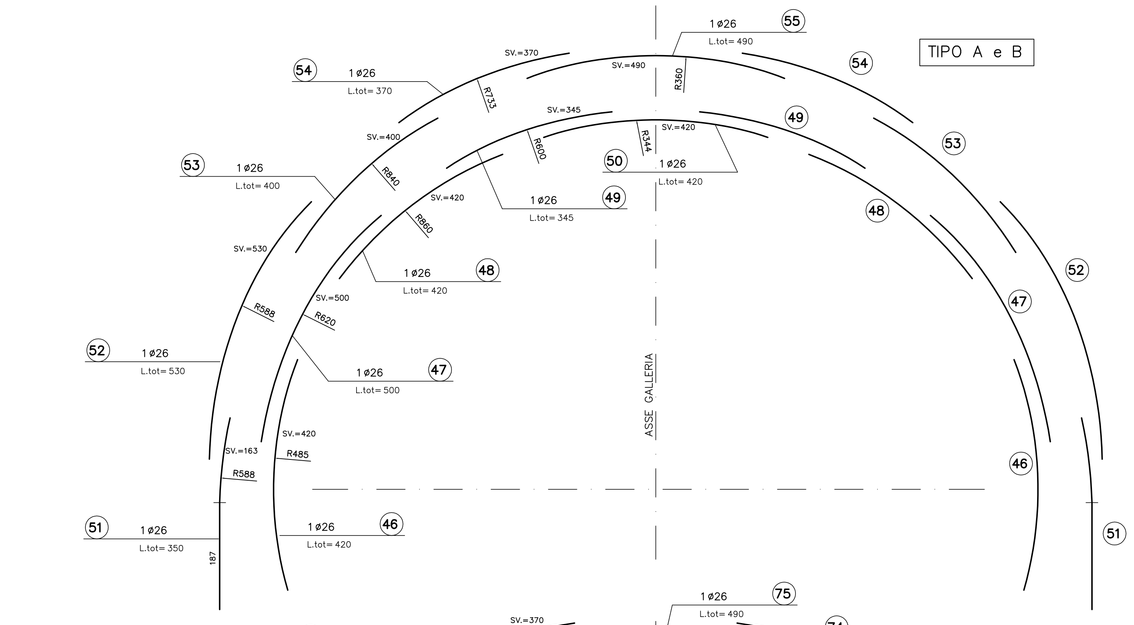

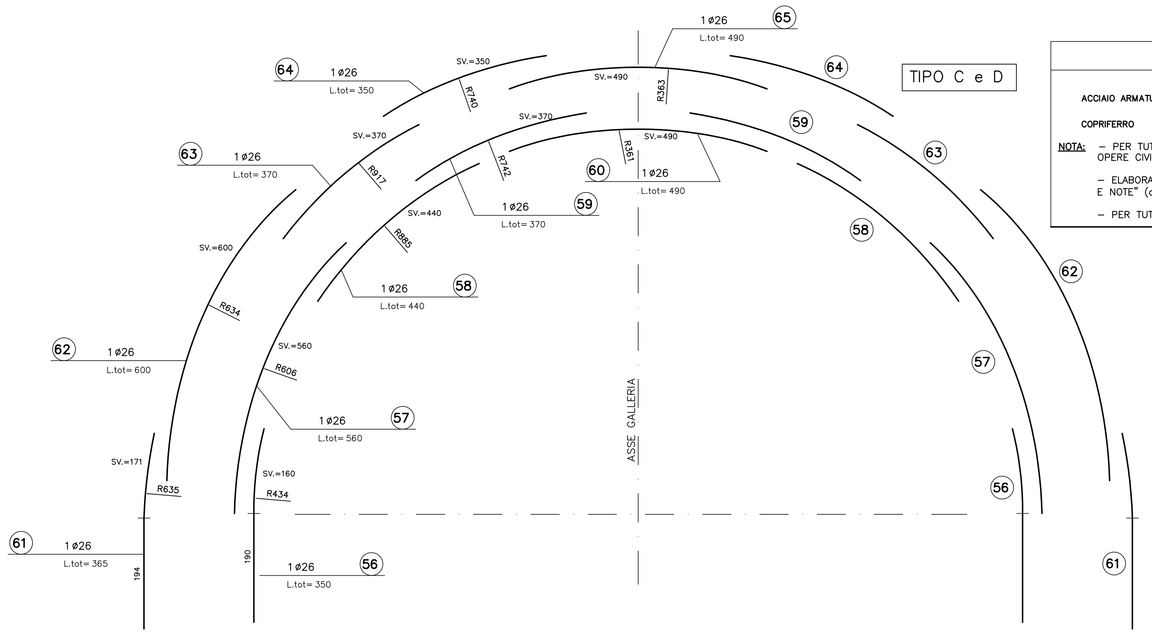

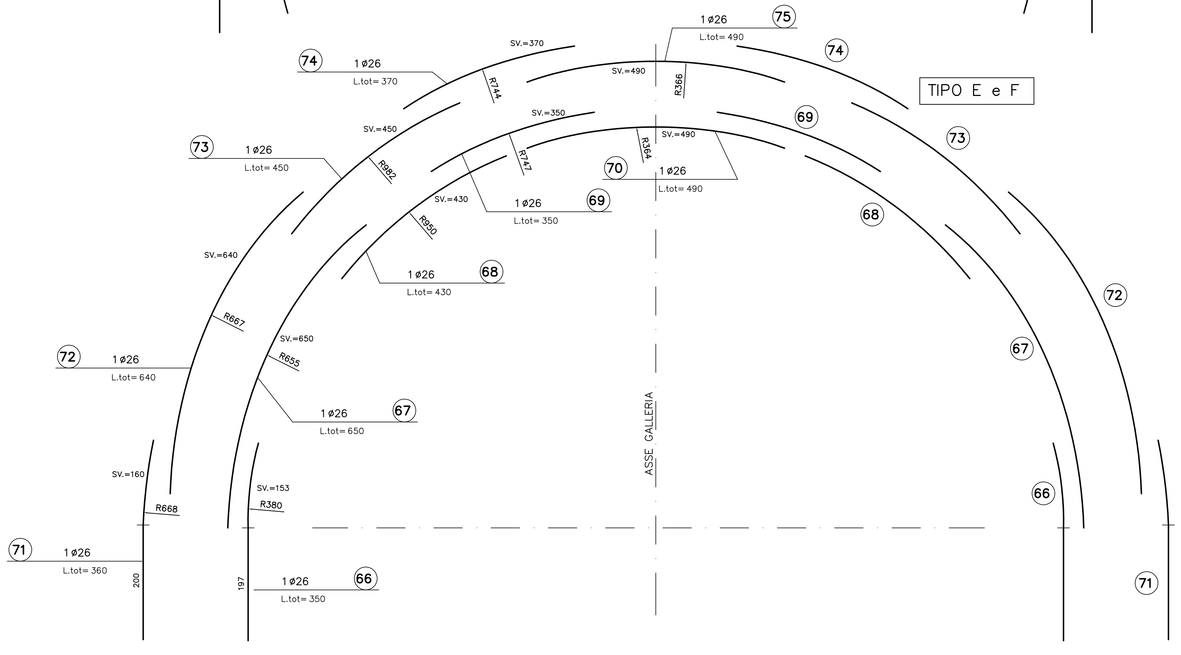

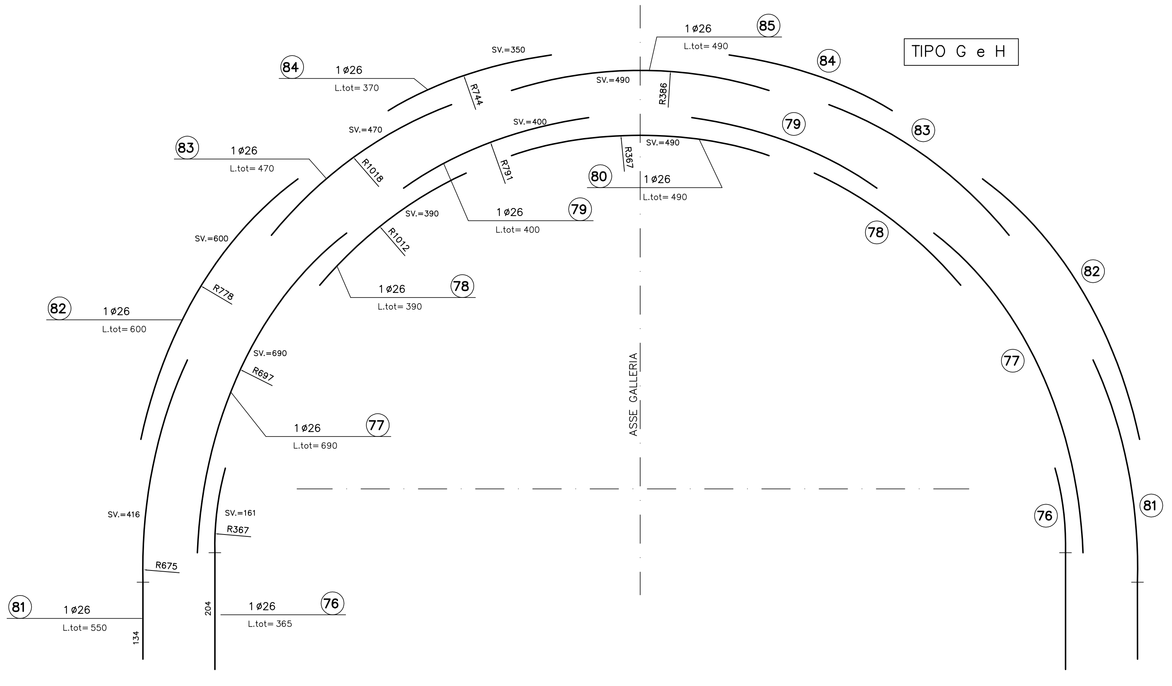

FERRI SMORZA – SONO RAPPRESENTATI SOLO QUELLI DI ESTRADOSSO
QUELLI DI INTRADOSSO SONO UGUALI

TABELLA MATERIALI

ACCIAIO ARMATURE	B450C
COPRIFERRO	(vedi schema)

NOTA: – PER TUTTO QUANTO NON INDICATO SI FACCIA RIFERIMENTO AL CAPITOLATO OPERE CIVILI

– ELABORATO DI RIFERIMENTO: "OPERE DI LINEA–CARATTERISTICHE DEI MATERIALI E NOTE" (cod.IG51–00–E–CV–TT–OC0000–002)

– PER TUTTI I DETTAGLI D'IMPERMEABILIZZAZIONE SI VEDA L'ELABORATO RELATIVO

LEGENDA

– P.C.	PIANO DEI CENTRI
– Q.P.	QUOTA PROGETTO
– P.F.	PIANO DEL FERRO
– P.I.M.	PIANO IMPOSTA MURETTE

NOTA

I CAVALLOTTI NON SONO DA CONSIDERARSI STRUTTURALI E POSSONO ESSERE EVENTUALMENTE SOSTITUITI CON ELEMENTI ALTERNATIVI

LE MARCHE (24) E (25) NON SONO STATE UTILIZZATE

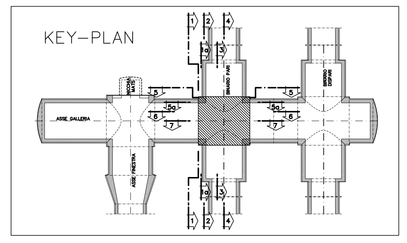

COMMITTENTE:

RFI RETE FERROVIARIA ITALIANA
GRUPPO FERROVIE DELLO STATO ITALIANE

ALTA SORVEGLIANZA:

ITALFERR
GRUPPO FERROVIE DELLO STATO ITALIANE

GENERAL CONTRACTOR:

COCIV Consorzio Collegamenti Integrati Veloci

INFRASTRUTTURE FERROVIARIE STRATEGICHE DEFINITE DALLA LEGGE OBIETTIVO N.443/01

TRATTA A.V./A.C. TERZO VALICO DEI GIOVI
PROGETTO ESECUTIVO

Galleria Naturale di Valico Binario Pari
Camerone di innesto Finestra Cravasco

Tratta F

Armatura Calotta Tav 5/6

GENERAL CONTRACTOR	DIRETTORE LAVORI	SCALA:
Consorzio Cociv, Ing. P. P. Marchiselli		1:50

COMMESSA	LOTTO	FASE	ENTE	TIPO DOC.	OPERA/DISCIPLINA	PROGR.	REV.
IG51	02	E	CV	BB	GN14GX	037	A

PROGETTAZIONE

Rev.	Descrizione emissione	Redatto	Data	Verificato	Data	Progettista Integratore	Data	IL PROGETTISTA
A00	Prima emissione	ROCKSOIL	15/07/2013	ROCKSOIL	15/07/2013	A. Palomba	15/07/2013	COCIV Consorzio Collegamenti Integrati Veloci, Dott.Ing. Pietro Paolo Marchiselli, Ordine Ingegneri Prov. TO n. 6271 R

A. Elab.

Nome File: IG51-00-E-CV-RB-GN14-G6-037-A00

CUP: F81H92000000008

Scala di plot: 1: 1

NOME FILE: 1.3.190.2.0.0 RED: MI DATA: 04.07.13 FATT. PLOT: 1 = 1