CARPENTERIA CENTINA
SCALA 1:20

HEB220/1000

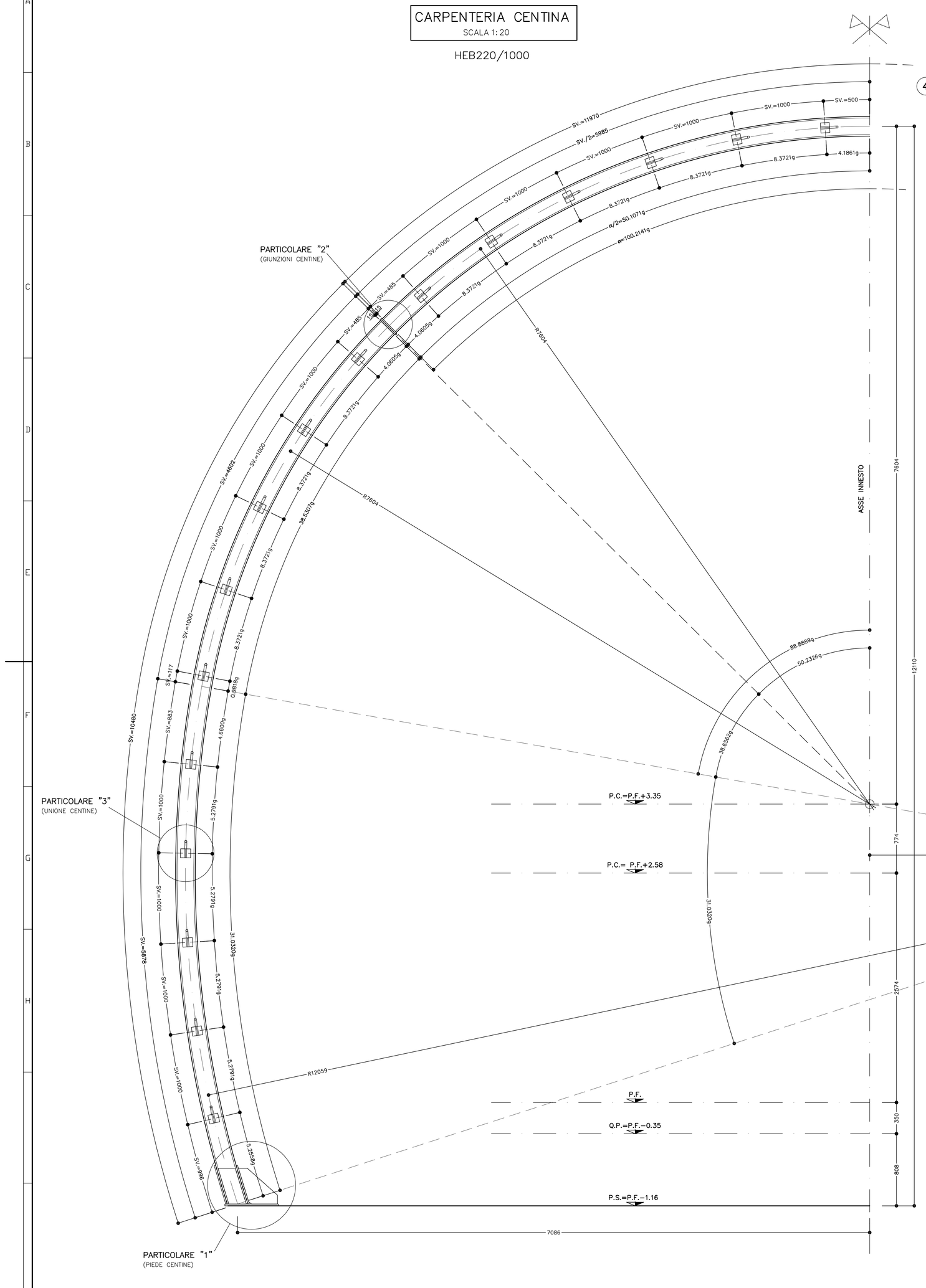

PARTICOLARE "1"
SCALA 1:5

PIEDE CENTINA
HEB 220

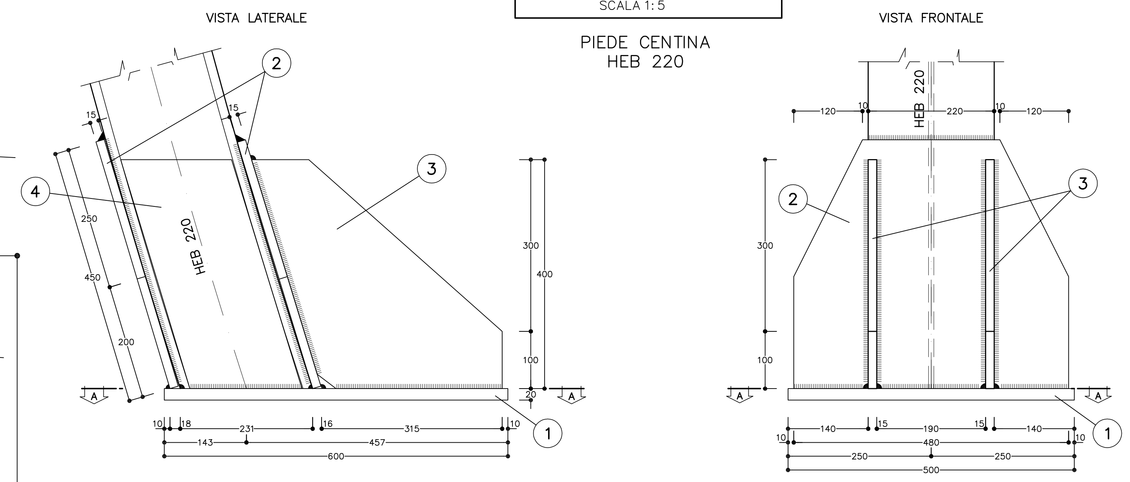

SCHEMA CENTINE
SCALA 1:100

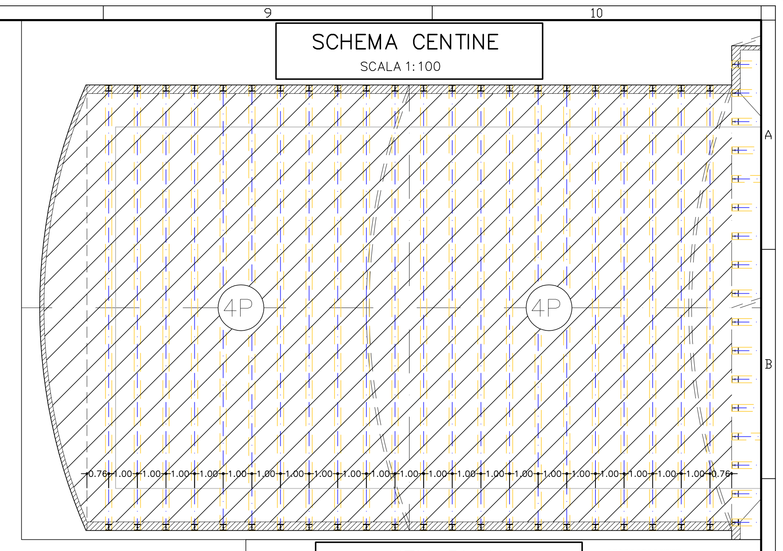

KEY-PLAN
SCALA 1:500

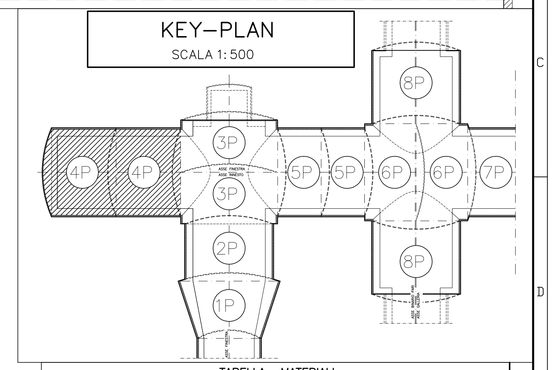

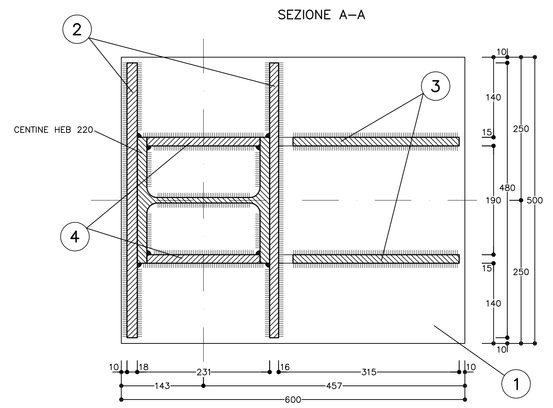

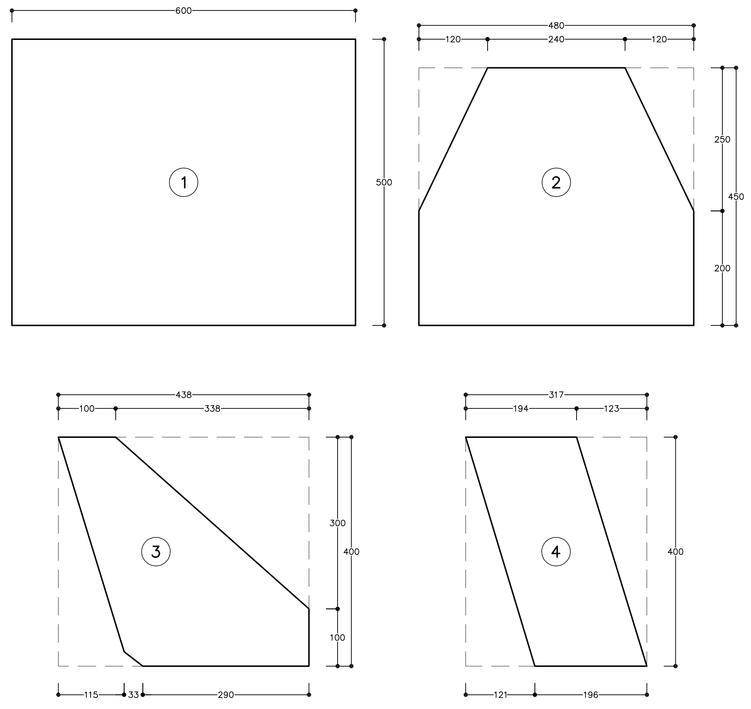

TABELLA PIASTRE PIEDE (*)

1	n°1+1	VEDI ESPLOSO Sp=20
2	n°2+2	VEDI ESPLOSO Sp=15
3	n°2+2	VEDI ESPLOSO Sp=15
4	n°2+2	VEDI ESPLOSO Sp=15

(*) QUANTITA' RIFERITE ALLA CENTINA COMPLETA

PARTICOLARE "2"
SCALA 1:5

GIUNZIONI CENTINE

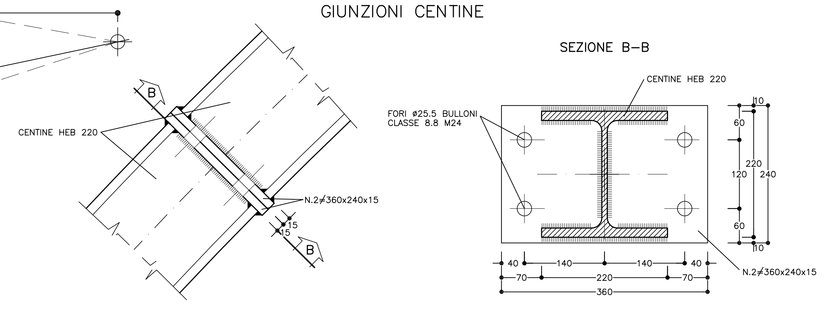

PARTICOLARE "3"
SCALA 1:5

UNIONE CENTINE

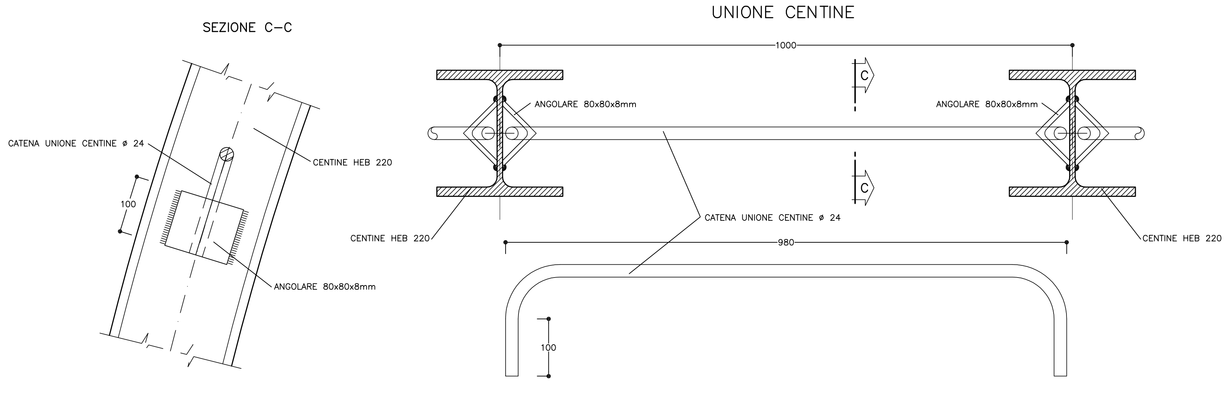

TABELLA MATERIALI

ACCIAIO CENTINE/PROFILATI	S275 o superiore
ACCIAIO PIASTRE	S275 o superiore
ACCIAIO CATENE CENTINE	B450C
BULLONI PIASTRE UNIONE CENTINE	Classe 8.8
ACCIAIO FAZZOLETTI	S275 o superiore

SALDATURE

TIPO	CORDONE D'ANGOLO A SINGOLA PASSATA
DIMENSIONI	(SALVO DOVE DIVERSAMENTE INDICATO)
STRUTTURE PRIMARIE	S1 ≥ S2, Z = 0.7xS2
STRUTTURE SECONDARIE	S1 ≥ S2, Z = 0.5xS2
PROFILI UNIONE CATENE	Z = 4.0 mm

NOTA:
- PER TUTTO QUANTO NON INDICATO SI FACCIA RIFERIMENTO AL CAPITOLATO OPERE CIVILI
- ELABORATO DI RIFERIMENTO: "OPERE DI LINEA–CARATTERISTICHE DEI MATERIALI E NOTE" (cod.IG51–00–E–CV–TT–OC0000–002)
- PER TUTTI I DETTAGLI D'IMPERMEABILIZZAZIONE SI VEDA L'ELABORATO RELATIVO

NOTE
- LE MISURE E GLI SVILUPPI DELLE CENTINE SONO CALCOLATI RISPETTO AI LORO ASSI, AL NETTO DELLE PIASTRE.
- LE MISURE SONO ESPRESSE IN MILLIMETRI
- PER LE TOLLERANZE DI COSTRUZIONE VEDI RELAZIONE TECNICA
- EVENTUALI DIFFERENZE TRA LE MISURE TOTALI E LE SOMMATORIE DELLE MISURE PARZIALI SONO DOVUTE AGLI ARROTONDAMENTI AUTOMATICI DI AUTOCAD

LEGENDA
P.C. = PIANO DEI CENTRI
Q.P. = QUOTA PROGETTO
P.S. = PIANO DI SCAVO

COMMITTENTE: RFI RETE FERROVIARIA ITALIANA – GRUPPO FERROVIE DELLO STATO ITALIANE

ALTA SORVEGLIANZA: ITALFERR – GRUPPO FERROVIE DELLO STATO ITALIANE

GENERAL CONTRACTOR: Consorzio Collegamenti Integrati Veloci

INFRASTRUTTURE FERROVIARIE STRATEGICHE DEFINITE DALLA LEGGE OBIETTIVO N.443/01

TRATTA A.V./A.C. TERZO VALICO DEI GIOVI
PROGETTO ESECUTIVO

Galleria Naturale di Valico Binario Pari
Camerone di innesto Finestra Cravasco
Sezione 4P
Carpenteria centina

GENERAL CONTRACTOR	DIRETTORE LAVORI	SCALA:
Consorzio Cociv, Ing. P. P. Marcheselli		1:20 - 1:5

COMMESSA	LOTTO	FASE	ENTE	TIPO DOC.	OPERA/DISCIPLINA	PROGR.	REV.
IG51	02	E	CV	BZ	GN14GX	006	A

PROGETTAZIONE

Rev.	Descrizione emissione	Redatto	Data	Verificato	Data	Progettista Integratore	Data	IL PROGETTISTA
A00	Prima emissione	ROCKSOIL	15/07/2013	ROCKSOIL	15/07/2013	A. Palombia	19/07/2013	Dott. Ing. Aldo Mazzocchi, Ordine degli Ingegneri Prov. TO n. 6271 R

n. Elab.

Nome File: IG51-02-E-CV-BZ-GN14-GX-006-A00
CUP: F81H92500000008

Scala di plot: 1: 1

DATA: 09.07.13 | REDI: MI | NOME FILE: T.32031.00 | FATT. PLOT: 1 = 1