CARPENTERIA CENTINA TIPO "2"
SCALA 1:20

HEB240/900

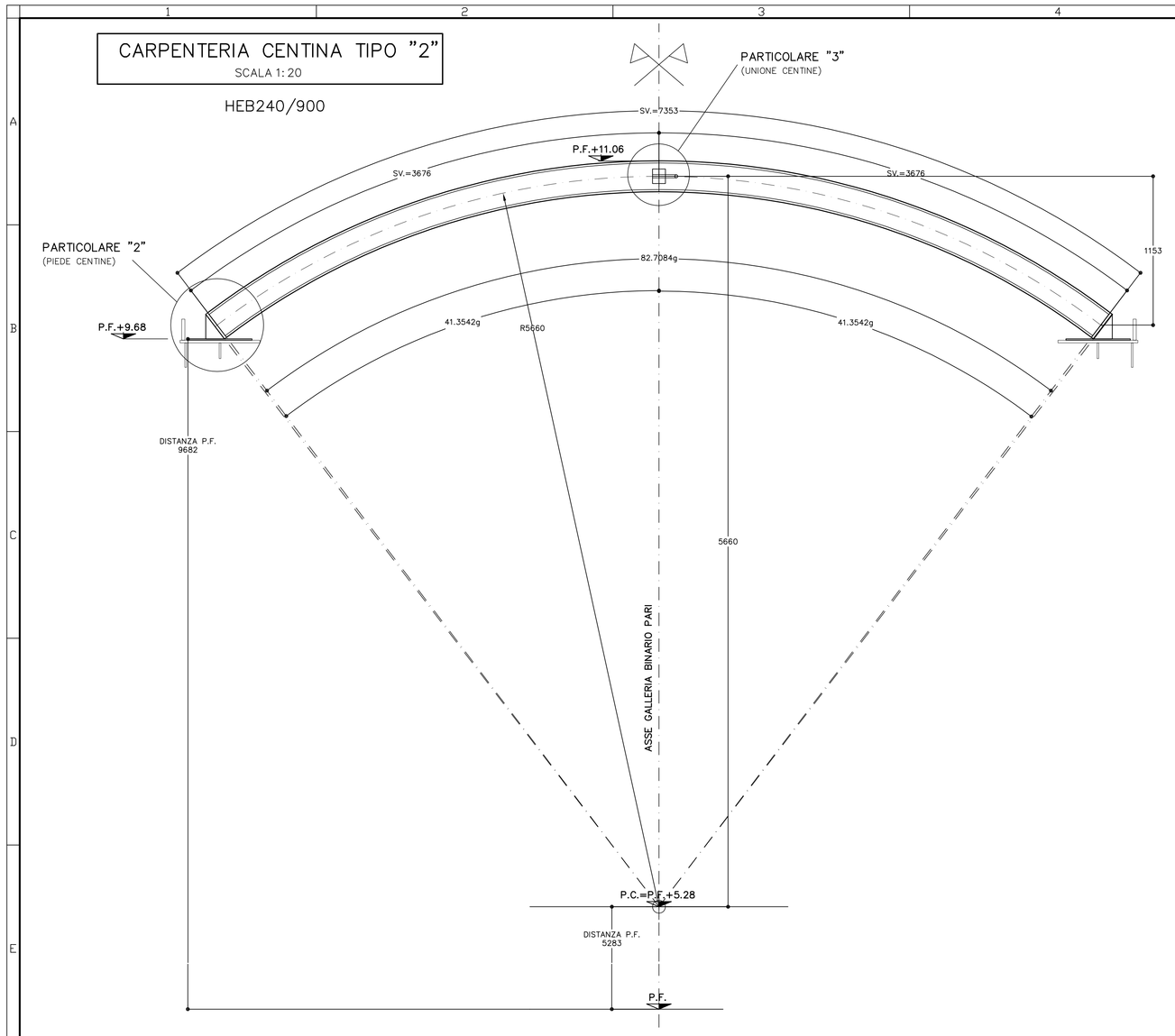

PARTICOLARE "1"
SCALA 1:5

SEZIONE B–B (VISTA FRONTALE)

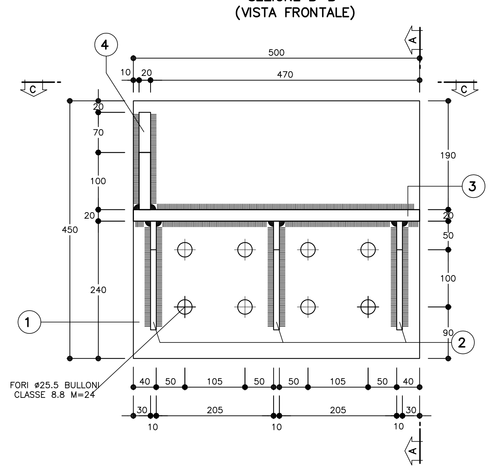

SEZIONE B–B (VISTA FRONTALE) APPOGGIO CENTINA HEB 240

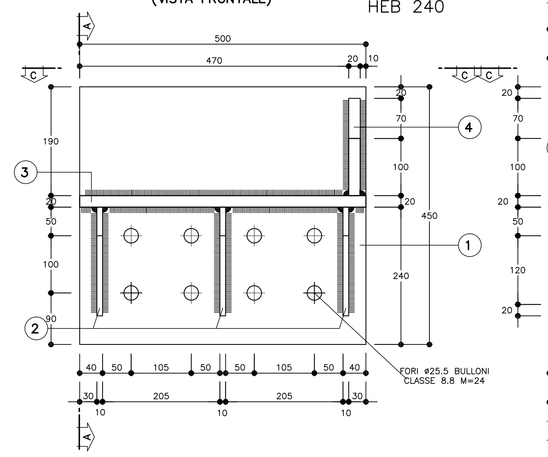

SEZIONE A–A (VISTA LATERALE)

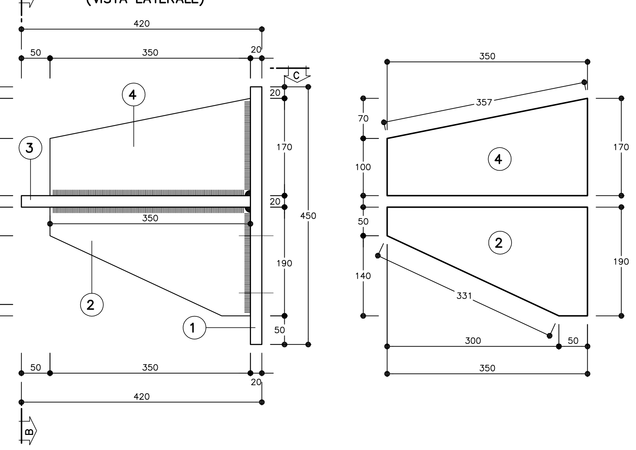

SEZIONE C–C (VISTA IN PIANTA)

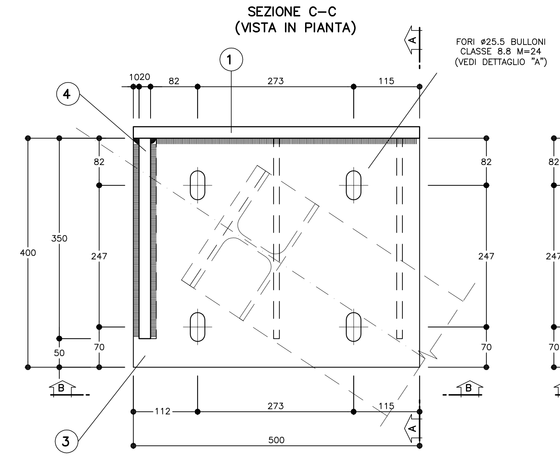

SEZIONE C–C (VISTA IN PIANTA)

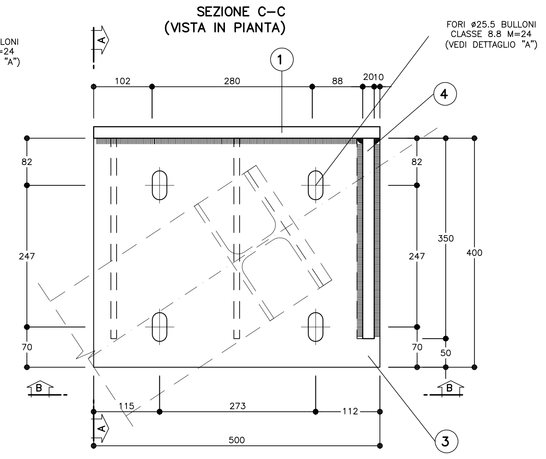

SCHEMA PLANIMETRICO
SCALA 1:200

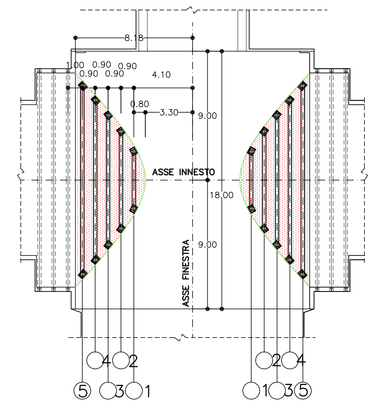

PARTICOLARE "3"
SCALA 1:5

UNIONE CENTINE

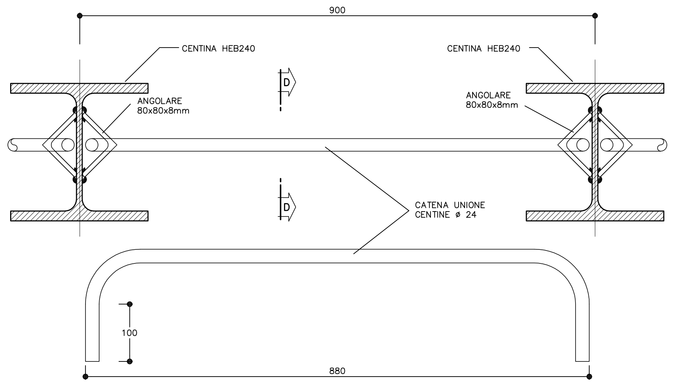

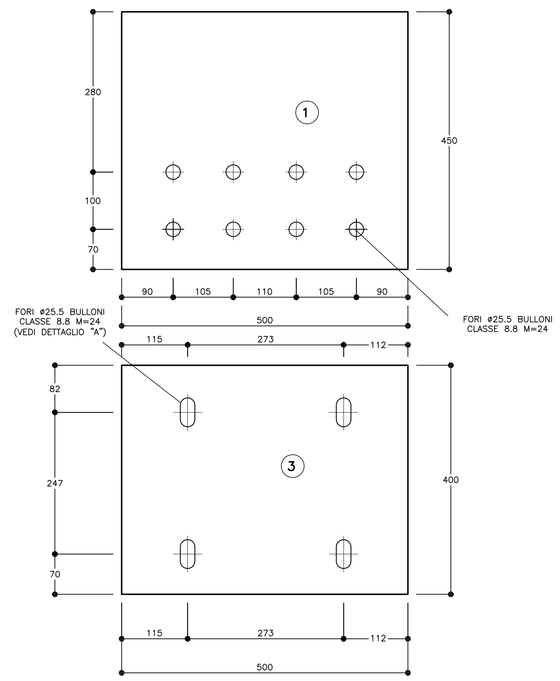

TABELLA MATERIALI	
ACCIAIO CENTINE/PROFILATI	S275 o superiore
ACCIAIO PIASTRE	S275 o superiore
ACCIAIO CATENE CENTINE	B450C
BULLONI PIASTRE UNIONE CENTINE	Classe 8.8
ACCIAIO FAZZOLETTI	S275 o superiore
SALDATURE	
TIPO	CORDONE D'ANGOLO A SINGOLA PASSATA
DIMENSIONI	(SALVO DOVE DIVERSAMENTE INDICATO)
STRUTTURE PRIMARIE	S1 ≥ S2; Z = 0.7x S2
STRUTTURE SECONDARIE	S1 ≥ S2; Z = 0.5x S2
PROFILI UNIONE CATENE	Z = 4.0 mm

NOTA:
– PER TUTTO QUANTO NON INDICATO SI FACCIA RIFERIMENTO AL CAPITOLATO OPERE CIVILI
– ELABORATO DI RIFERIMENTO: "OPERE DI LINEA–CARATTERISTICHE DEI MATERIALI E NOTE" (cod.IG51–00–E–CV–TT–OC0000–002)
– PER TUTTI I DETTAGLI D'IMPERMEABILIZZAZIONE SI VEDA L'ELABORATO RELATIVO

PARTICOLARE "2"
SCALA 1:5

PIEDE CENTINA HEB 240

SEZIONE F–F (VISTA LATERALE)

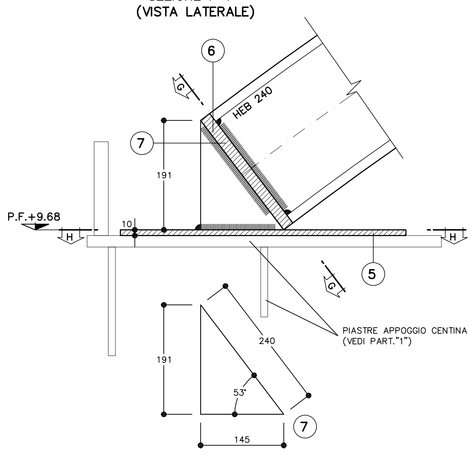

SEZIONE E–E (VISTA FRONTALE)

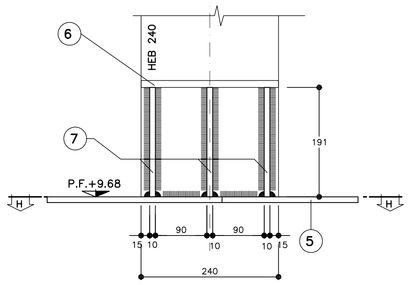

SEZIONE G–G

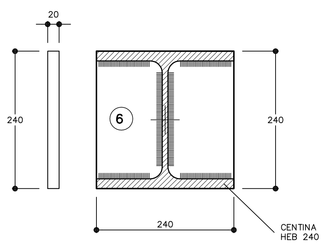

SEZ. D–D

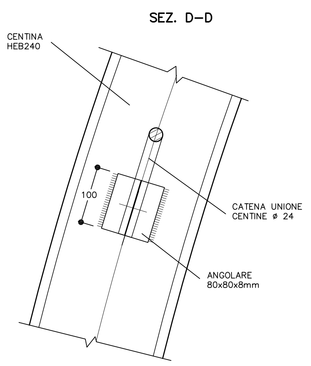

SEZIONE H–H (VISTA IN PIANTA)

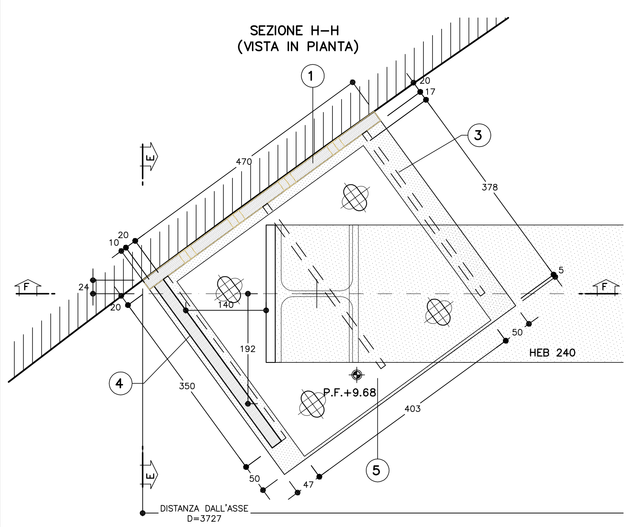

SEZIONE H–H (VISTA IN PIANTA)

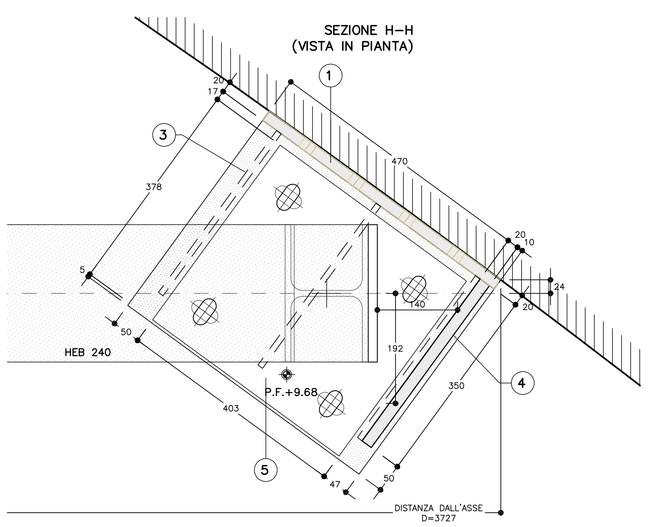

PIASTRA "5" (VISTA IN PIANTA)

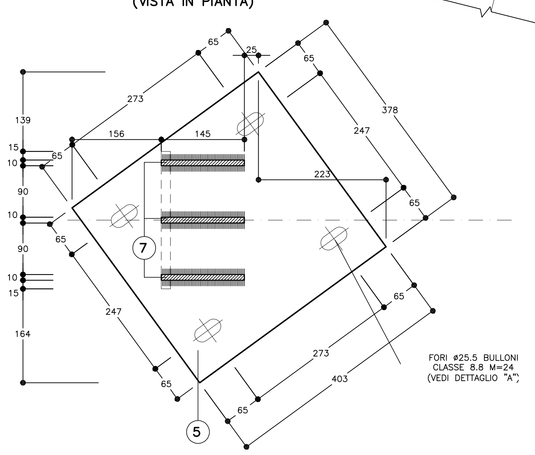

TABELLA PIASTRE (*)		
1	n°1+1	VEDI ESPLOSO Sp=20
2	n°3+3	VEDI ESPLOSO Sp=10
3	n°1+1	VEDI ESPLOSO Sp=20
4	n°1+1	VEDI ESPLOSO Sp=20
5	n°1+1	VEDI ESPLOSO Sp=10
6	n°1+1	VEDI ESPLOSO Sp=20
7	n°3+3	VEDI ESPLOSO Sp=10

(*) QUANTITA' RIFERITE ALLA CENTINA COMPLETA

DETTAGLIO "A"
SCALA 1:1

FORO ø25.5 ALESATO

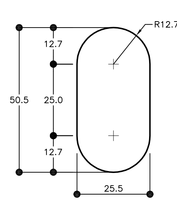

NOTE
– LE MISURE E GLI SVILUPPI DELLE CENTINE SONO CALCOLATI RISPETTO AI LORO ASSI, AL NETTO DELLE PIASTRE.
– LE MISURE SONO ESPRESSE IN MILLIMETRI
– PER LE TOLLERANZE DI COSTRUZIONE VEDI RELAZIONE TECNICA
– EVENTUALI DIFFERENZE TRA LE MISURE TOTALI E LE SOMMATORIE DELLE MISURE PARZIALI SONO DOVUTE AGLI ARROTONDAMENTI AUTOMATICI DI AUTOCAD

LEGENDA
P.C. = PIANO DEI CENTRI
P.F. = PIANO DEL FERRO

COMMITTENTE: RFI RETE FERROVIARIA ITALIANA – GRUPPO FERROVIE DELLO STATO ITALIANE

ALTA SORVEGLIANZA: ITALFERR – GRUPPO FERROVIE DELLO STATO ITALIANE

GENERAL CONTRACTOR: Consorzio Cociv – Consorzio Collegamenti Integrati Veloci

INFRASTRUTTURE FERROVIARIE STRATEGICHE DEFINITE DALLA LEGGE OBIETTIVO N.443/01

TRATTA A.V./A.C. TERZO VALICO DEI GIOVI
PROGETTO ESECUTIVO

Galleria Naturale di Valico Binario Pari
Camerone di innesto Finestra Cravasco

Sezione 4P

Carpenteria centinini Tav 2/5

GENERAL CONTRACTOR	DIRETTORE LAVORI	SCALA:
Consorzio Cociv – Ing. P. P. Marchiselli		1:20 - 1:5

COMMESSA	LOTTO	FASE	ENTE	TIPO DOC.	OPERA/DISCIPLINA	PROGR.	REV.
IG51	02	E	CV	BZ	GN14GX	008	A

PROGETTAZIONE

Rev.	Descrizione emissione	Redatto	Data	Verificato	Data	Progettista Integratore	Data	IL PROGETTISTA
A00	Prima emissione	ROCKSOIL	15/07/2013	ROCKSOIL	15/07/2013	A. Palombis	19/07/2013	Dott.Ing. A. Palombis Ordine Ingegneri Prov. TO n. 6271 IC

n. Elab.

Nome File: IG51-02-E-CV-BZ-GN14-GX-008-A00
CUP: F81H92000000008

Scala di plot: 1: 1

NOME FILE: 1320270O | FATT. PLOT: 1 → 1 | REDI: MI | DATA: 09.07.13