CARPENTERIA CENTINA TIPO "1"
SCALA 1:20

HEB240/900

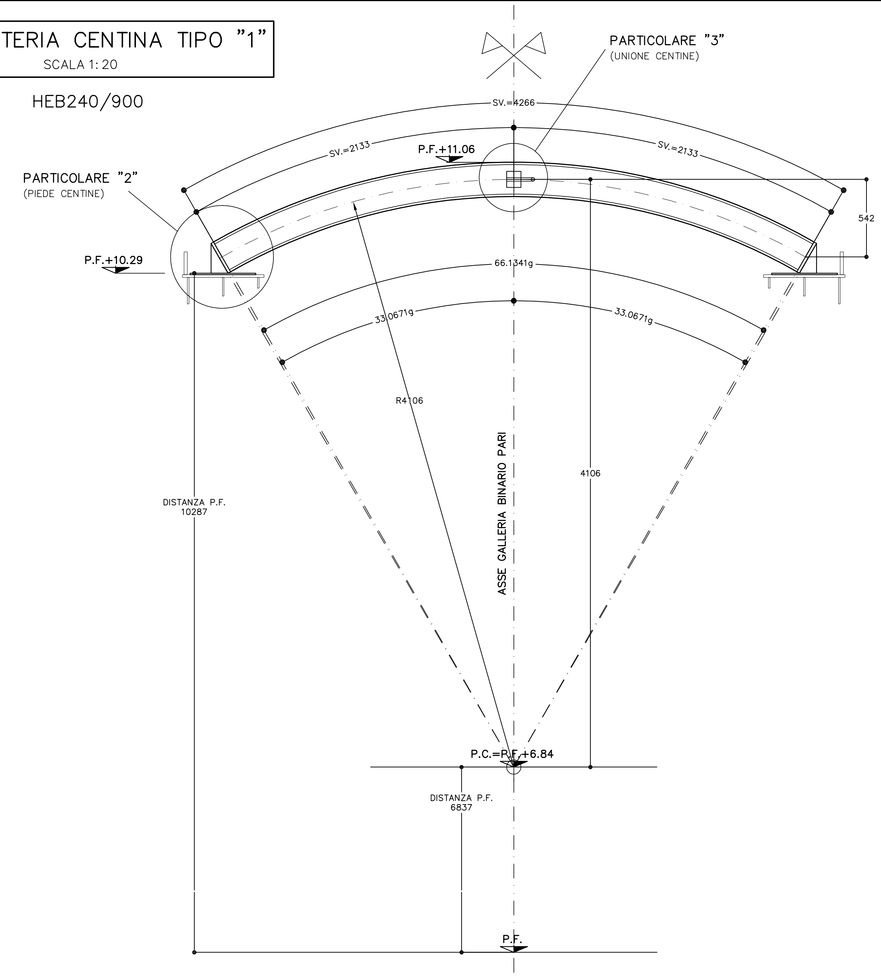

PARTICOLARE "1"
SCALA 1:5

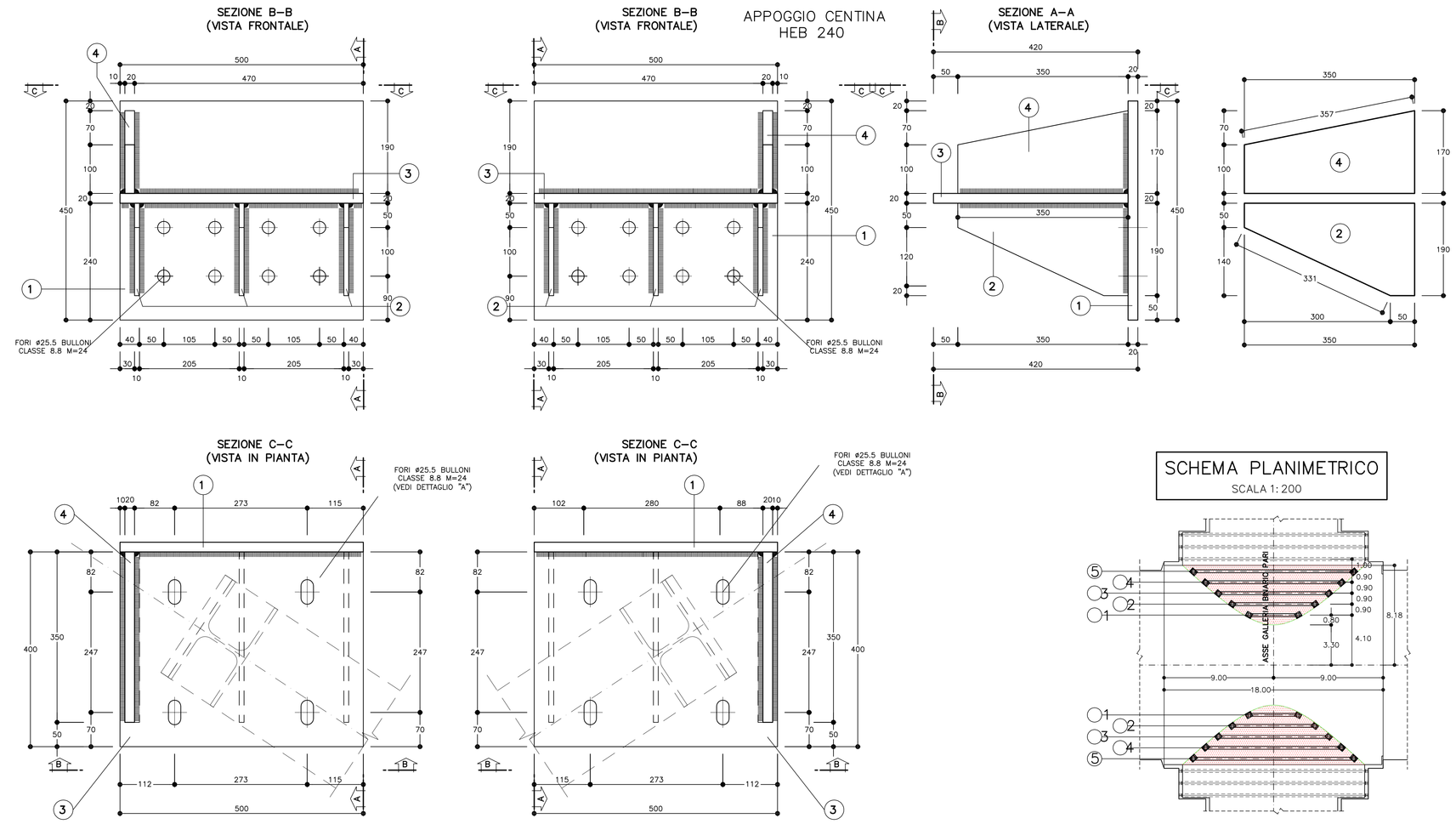

SCHEMA PLANIMETRICO
SCALA 1:200

PARTICOLARE "2"
SCALA 1:5

PIEDE CENTINA
HEB 240

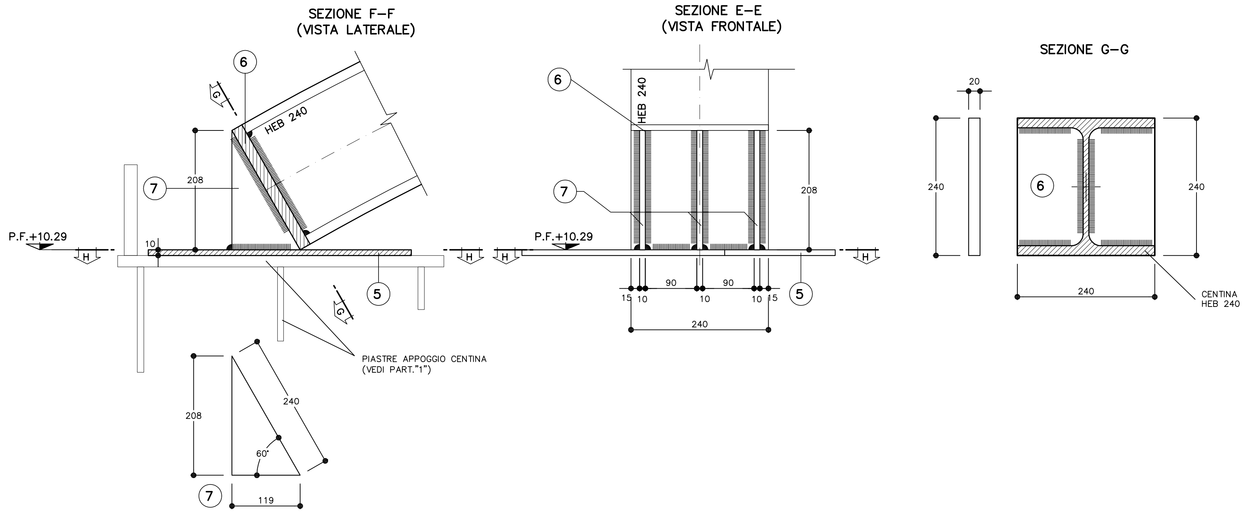

PARTICOLARE "3"
SCALA 1:5

UNIONE CENTINE

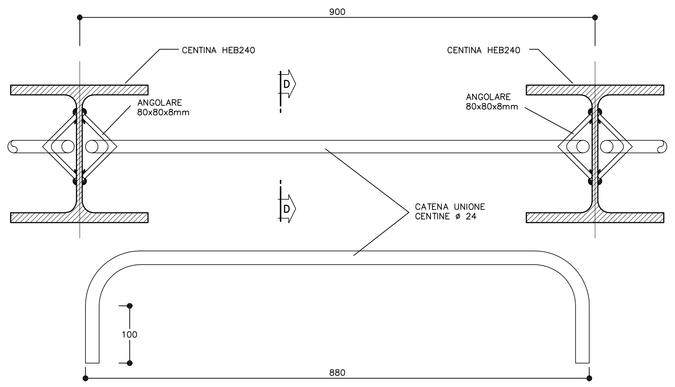

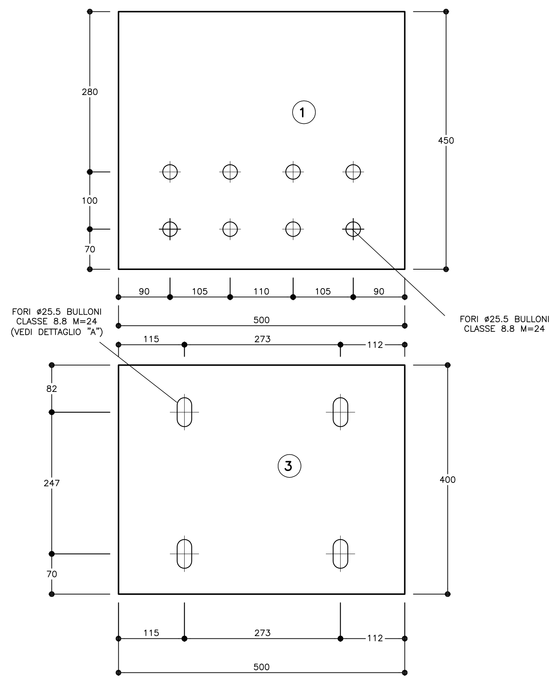

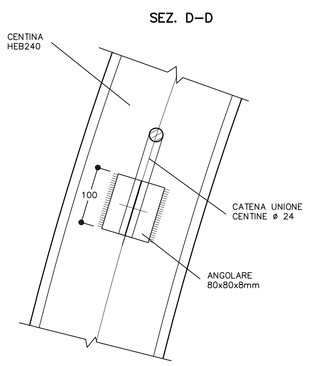

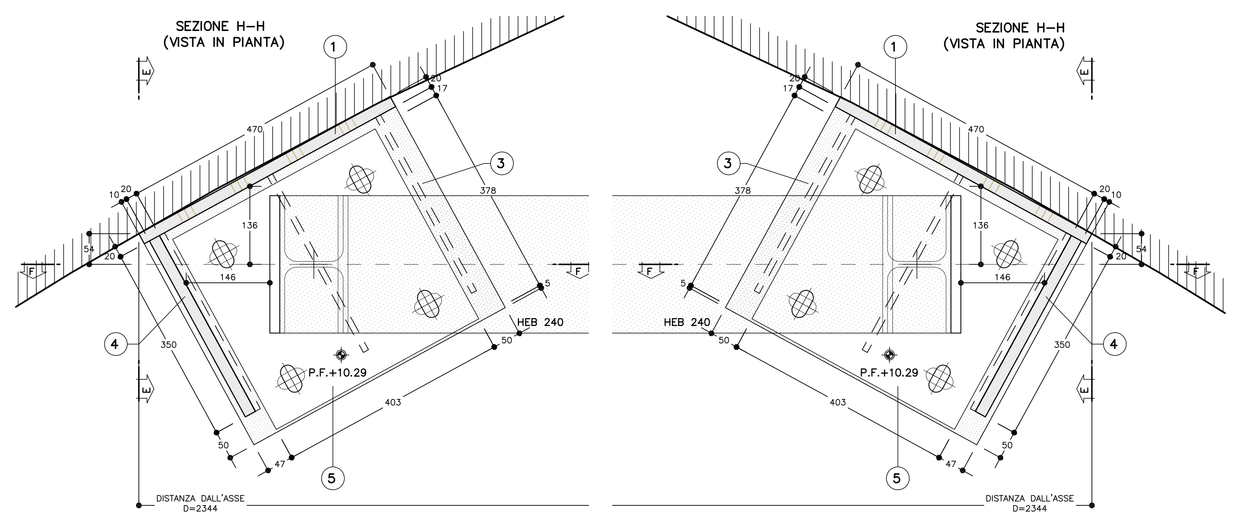

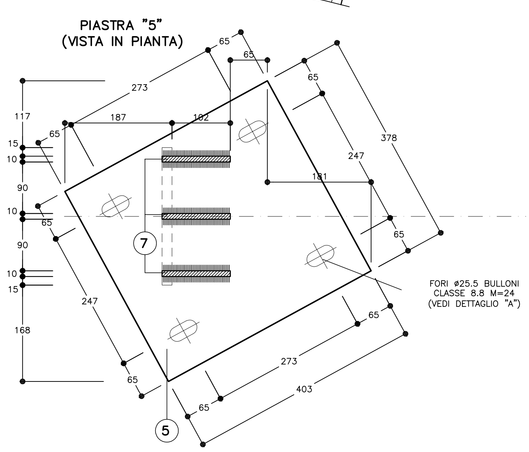

DETTAGLIO "A"
SCALA 1:1

FORO ø25.5 ALESATO

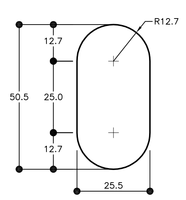

TABELLA MATERIALI

ACCIAIO CENTINE/PROFILATI	S275 o superiore
ACCIAIO PIASTRE	S275 o superiore
ACCIAIO CATENE CENTINE	B450C
BULLONI PIASTRE UNIONE CENTINE	Classe 8.8
ACCIAIO FAZZOLETTI	S275 o superiore
SALDATURE	
TIPO	CORDONE D'ANGOLO A SINGOLA PASSATA
DIMENSIONI	(SALVO DOVE DIVERSAMENTE INDICATO)
STRUTTURE PRIMARIE	S1 ≥ S2 Z = 0.7xS2
STRUTTURE SECONDARIE	S1 ≥ S2 Z = 0.5xS2
PROFILI UNIONE CATENE	Z = 4.0 mm

S2, S1, Z

NOTA: – PER TUTTO QUANTO NON INDICATO SI FACCIA RIFERIMENTO AL CAPITOLATO OPERE CIVILI

– ELABORATO DI RIFERIMENTO: "OPERE DI LINEA–CARATTERISTICHE DEI MATERIALI E NOTE" (cod.IG51–00–E–CV–TT–OC0000–002)

– PER TUTTI I DETTAGLI D'IMPERMEABILIZZAZIONE SI VEDA L'ELABORATO RELATIVO

TABELLA PIASTRE (*)

1	n°1+1	VEDI ESPLOSO Sp=20
2	n°3+3	VEDI ESPLOSO Sp=10
3	n°1+1	VEDI ESPLOSO Sp=20
4	n°1+1	VEDI ESPLOSO Sp=20
5	n°1+1	VEDI ESPLOSO Sp=10
6	n°1+1	VEDI ESPLOSO Sp=20
7	n°3+3	VEDI ESPLOSO Sp=10

(*) QUANTITA' RIFERITE ALLA CENTINA COMPLETA

NOTE

- LE MISURE E GLI SVILUPPI DELLE CENTINE SONO CALCOLATI RISPETTO AI LORO ASSI, AL NETTO DELLE PIASTRE.
- LE MISURE SONO ESPRESSE IN MILLIMETRI
- PER LE TOLLERANZE DI COSTRUZIONE VEDI RELAZIONE TECNICA
- EVENTUALI DIFFERENZE TRA LE MISURE TOTALI E LE SOMMATORIE DELLE MISURE PARZIALI SONO DOVUTE AGLI ARROTONDAMENTI AUTOMATICI DI AUTOCAD

LEGENDA

P.C. = PIANO DEI CENTRI

P.F. = PIANO DEL FERRO

COMMITTENTE:

RFI RETE FERROVIARIA ITALIANA
GRUPPO FERROVIE DELLO STATO ITALIANE

ALTA SORVEGLIANZA:

ITALFERR
GRUPPO FERROVIE DELLO STATO ITALIANE

GENERAL CONTRACTOR:

Consorzio Collegamenti Integrati Veloci

INFRASTRUTTURE FERROVIARIE STRATEGICHE DEFINITE DALLA LEGGE OBIETTIVO N.443/01

TRATTA A.V./A.C. TERZO VALICO DEI GIOVI
PROGETTO ESECUTIVO

Galleria Naturale di Valico Binario Pari
Camerone di innesto Finestra Cravasco

Sezione 5P

Carpenteria centinini Tav 1/5

GENERAL CONTRACTOR	DIRETTORE LAVORI	SCALA:
Consorzio Cociv Ing. P. P. Marcheselli		1:20 - 1:5

COMMESSA	LOTTO	FASE	ENTE	TIPO DOC.	OPERA/DISCIPLINA	PROGR.	REV.
IG51	02	E	CV	BZ	GN14GX	012	A

PROGETTAZIONE

Rev.	Descrizione emissione	Redatto	Data	Verificato	Data	Progettista Integratore	Data	IL PROGETTISTA
A00	Prima emissione	ROCKSOIL	15/07/2013	ROCKSOIL	15/07/2013	A. Palomba	19/07/2013	Consorzio Cociv Dott.Ing. P.P. Marcheselli Ordine degli Ingegneri Prov. TO n. 6271 H

n. Elab.

Nome File: IG51-02-E-CV-B2-GN14-GX-012-A00

CUP: F81H92000000008

Scala di plot: 1:1

REDI: MI DATA: 09.07.13 NOME FILE: 1320340D FATT. PLOT: 1 = 1