CARPENTERIA CENTINA
SCALA 1:20

HEB220/1000

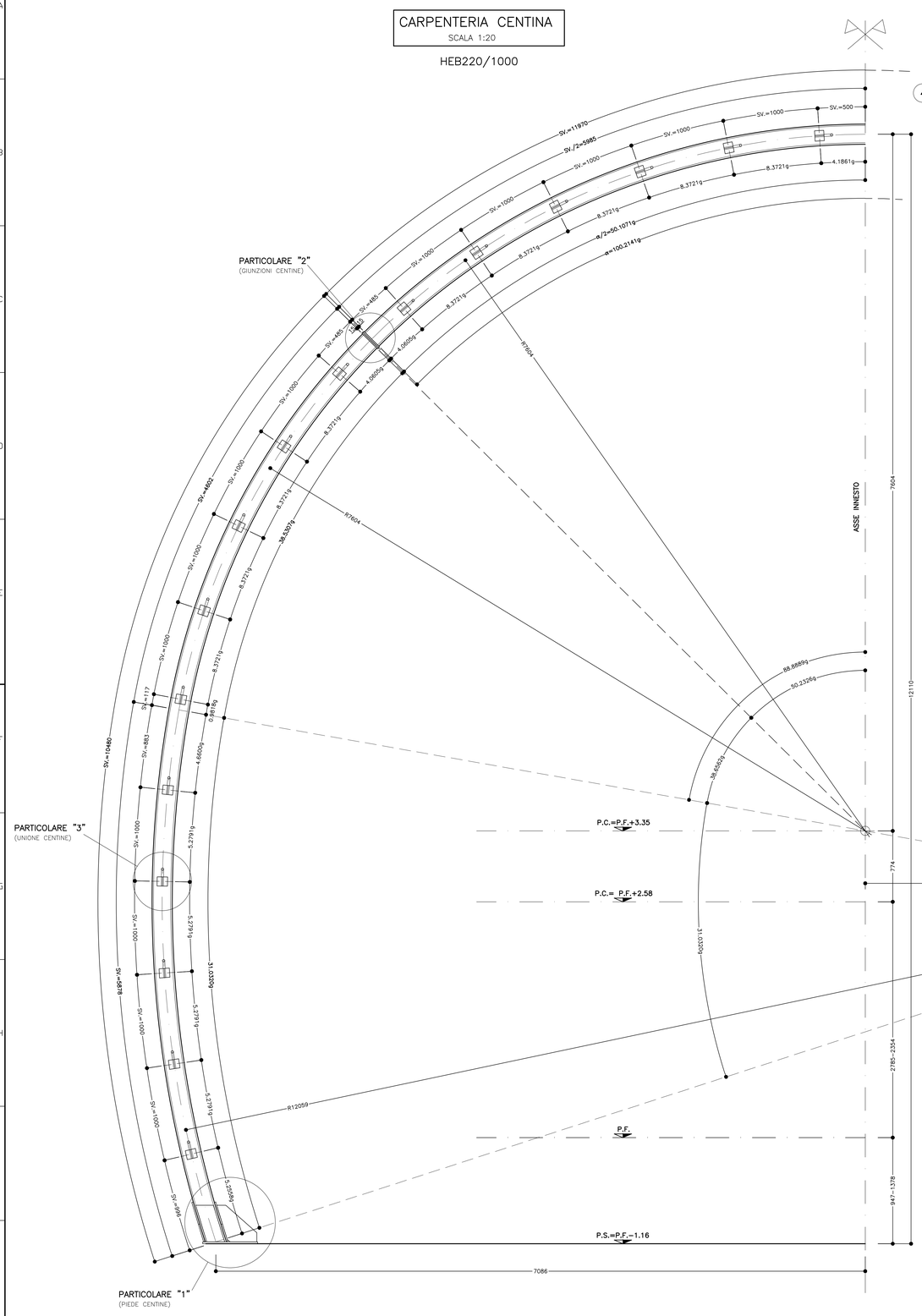

PARTICOLARE "1"
SCALA 1:5

PIEDE CENTINA
HEB 220

VISTA LATERALE

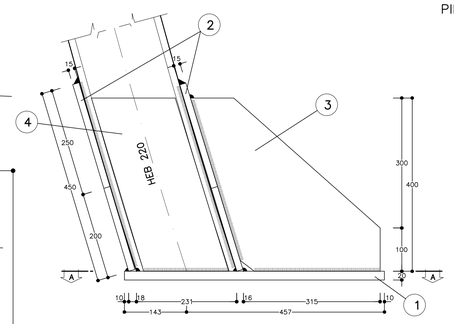

VISTA FRONTALE

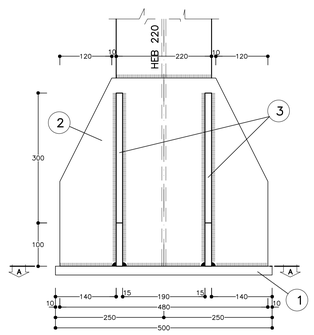

SEZIONE A–A

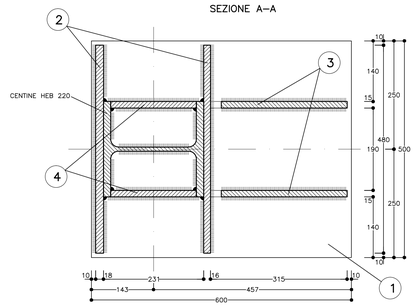

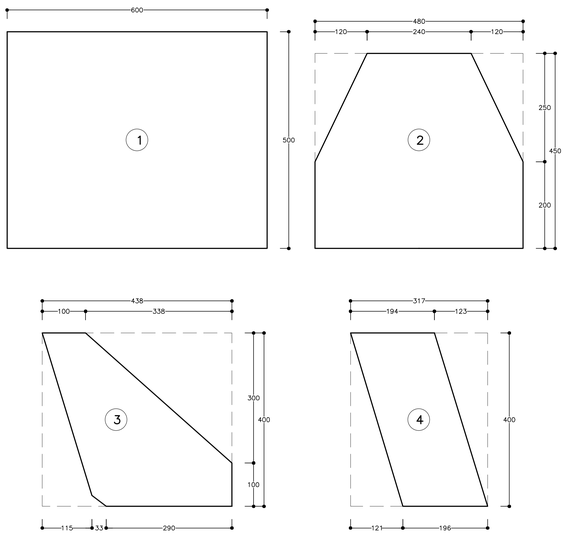

TABELLA PIASTRE PIEDE (*)		
1	n°1+1	VEDI ESPLOSO Sp=20
2	n°2+2	VEDI ESPLOSO Sp=15
3	n°2+2	VEDI ESPLOSO Sp=15
4	n°2+2	VEDI ESPLOSO Sp=15

(*) QUANTITA' RIFERITE ALLA CENTINA COMPLETA

KEY–PLAN
SCALA 1:500

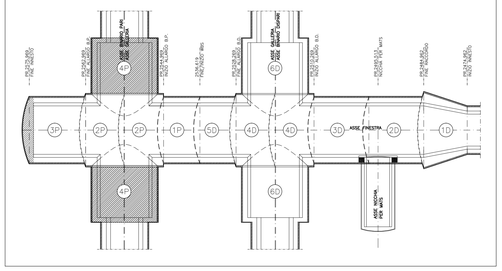

TABELLA MATERIALI

ACCIAIO CENTINE/PROFILATI	S275 o superiore
ACCIAIO PIASTRE	S275 o superiore
ACCIAIO CATENE CENTINE	B450C
BULLONI PIASTRE UNIONE CENTINE	Classe 8.8
ACCIAIO FAZZOLETTI	S275 o superiore

SALDATURE

TIPO: CORDONE D'ANGOLO A SINGOLA PASSATA

DIMENSIONI: (SALVO DOVE DIVERSAMENTE INDICATO)

STRUTTURE PRIMARIE: S1 ≥ S2, Z = 0.7xS2

STRUTTURE SECONDARIE: S1 ≥ S2, Z = 0.5xS2

PROFILI UNIONE CATENE: Z = 4.0 mm

NOTA:
– PER TUTTO QUANTO NON INDICATO SI FACCIA RIFERIMENTO AL CAPITOLATO OPERE CIVILI
– ELABORATO DI RIFERIMENTO: "OPERE DI LINEA–CARATTERISTICHE DEI MATERIALI E NOTE" (cod.IG51–00–E–CV–TT–OC0000–002)
– PER TUTTI I DETTAGLI D'IMPERMEABILIZZAZIONE SI VEDA L'ELABORATO RELATIVO

NOTE

– LE MISURE E GLI SVILUPPI DELLE CENTINE SONO CALCOLATI RISPETTO AI LORO ASSI, AL NETTO DELLE PIASTRE.
– LE MISURE SONO ESPRESSE IN MILLIMETRI
– PER LE TOLLERANZE DI COSTRUZIONE VEDI RELAZIONE TECNICA
– EVENTUALI DIFFERENZE TRA LE MISURE TOTALI E LE SOMMATORIE DELLE MISURE PARZIALI SONO DOVUTE AGLI ARROTONDAMENTI AUTOMATICI DI AUTOCAD

LEGENDA

P.C. = PIANO DEI CENTRI
Q.P. = QUOTA PROGETTO
P.S. = PIANO DI SCAVO

PARTICOLARE "2"
SCALA 1:5

GIUNZIONI CENTINE

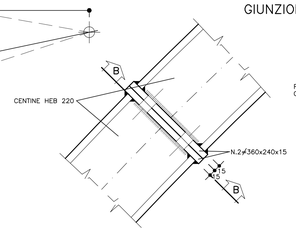

SEZIONE B–B

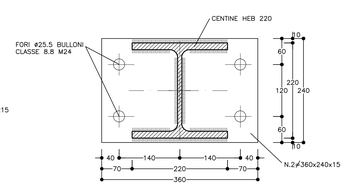

PARTICOLARE "3"
SCALA 1:5

UNIONE CENTINE

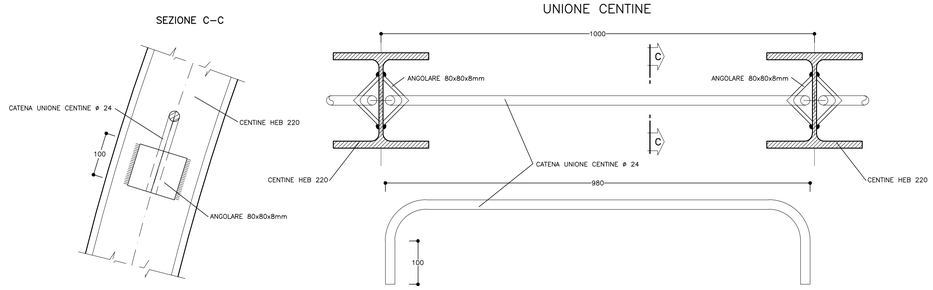

SEZIONE C–C

COMMITTENTE:

RFI RETE FERROVIARIA ITALIANA
GRUPPO FERROVIE DELLO STATO ITALIANE

ALTA SORVEGLIANZA:

ITALFERR
GRUPPO FERROVIE DELLO STATO ITALIANE

GENERAL CONTRACTOR:

Consorzio Collegamenti Integrati Veloci

INFRASTRUTTURE FERROVIARIE STRATEGICHE DEFINITE DALLA LEGGE OBIETTIVO N.443/01

TRATTA A.V./A.C. TERZO VALICO DEI GIOVI
PROGETTO ESECUTIVO

Galleria Naturale di Valico Binario Pari
Camerone di Innesto Finestra Castagnola
Sezione 4P
Carpenteria centina

GENERAL CONTRACTOR	DIRETTORE LAVORI	SCALA:
Consorzio Cociv, Ing. P. P. Marcheselli		1:20 - 1:5

COMMESSA	LOTTO	FASE	ENTE	TIPO DOC.	OPERA/DISCIPLINA	PROGR.	REV.
IG51	02	E	CV	BZ	GN14LX	005	A

PROGETTAZIONE

Rev.	Descrizione emissione	Redatto	Data	Verificato	Data	Progettista Integratore	Data	IL PROGETTISTA
A00	Prima emissione	ROCKSOIL	15/07/2013	ROCKSOIL	15/07/2013	A. Palombia	19/07/2013	Dott. Ing. Pietro Lunardi Ordine Ingegneri Prov. TO n. 6271 R

n. Elab.

Nome File: IG51-02-E-CV-BZ-GN14-LX-005-A00

CUP: F81H92000000008

Scala di plot: 1: 1

DATA: 08.07.13 — NOME FILE: 3.199.DOC — FATT. PLOTT.: 1 – 1 — RED: MI