SEZIONE B–B
SCALA 1:50

PROFILO LONGITUDINALE

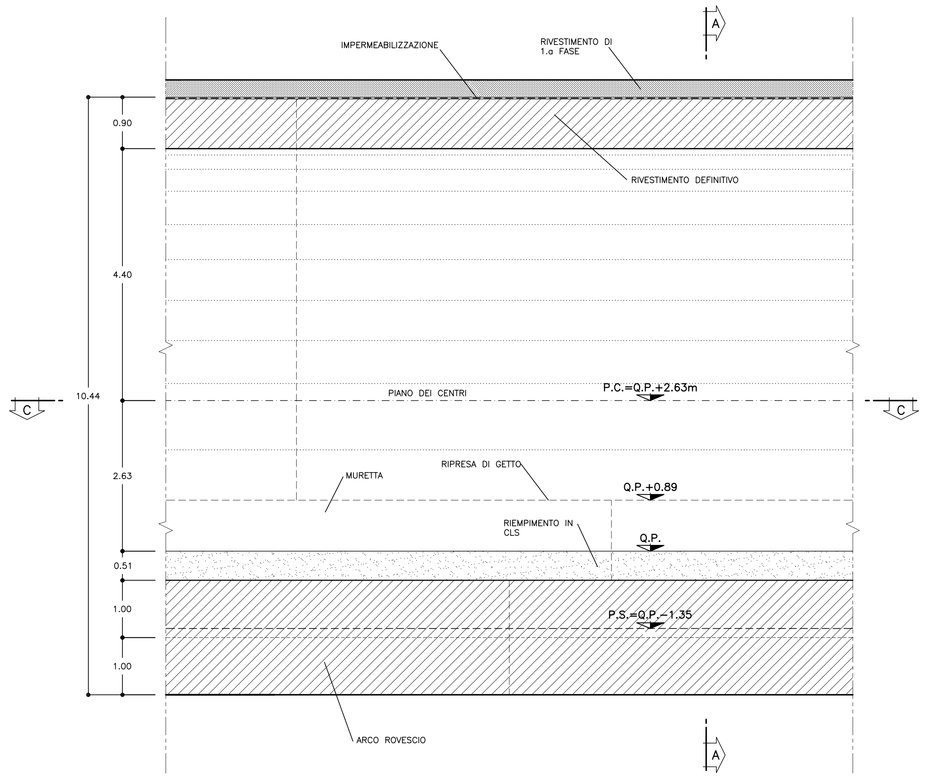

SEZIONE A–A
SCALA 1:50

SEZIONE TRASVERSALE

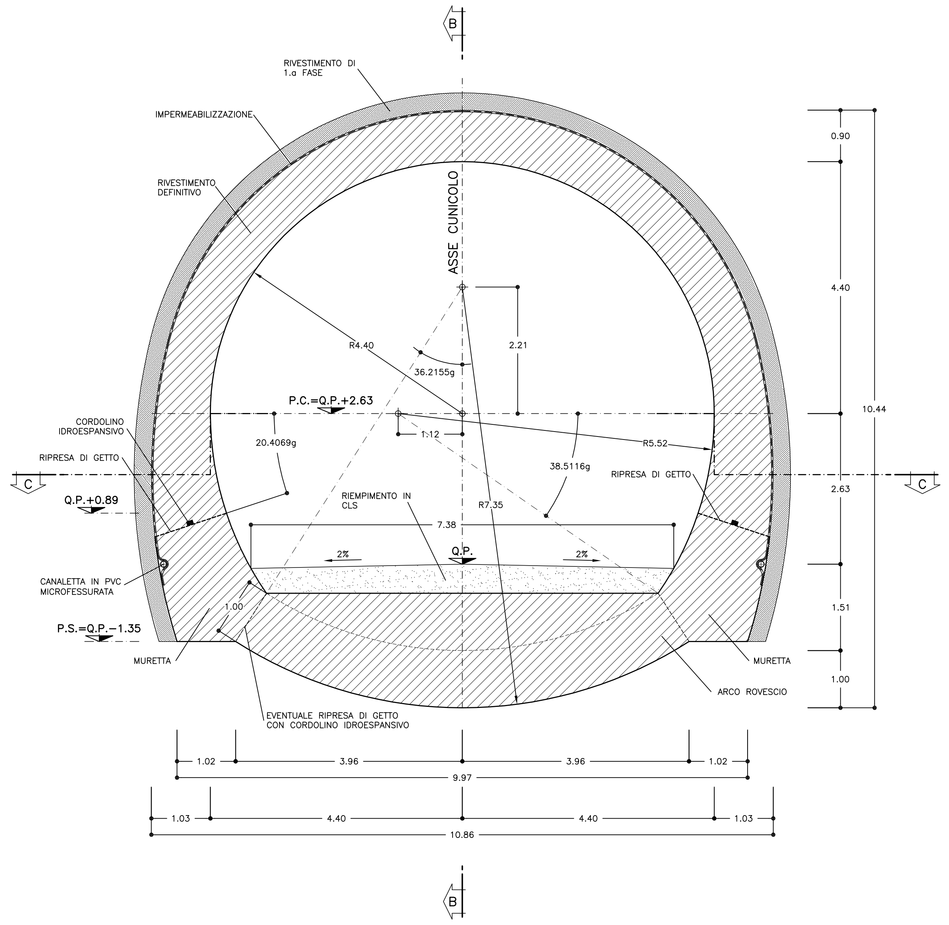

SEZIONE C–C
SCALA 1:50

PIANTA

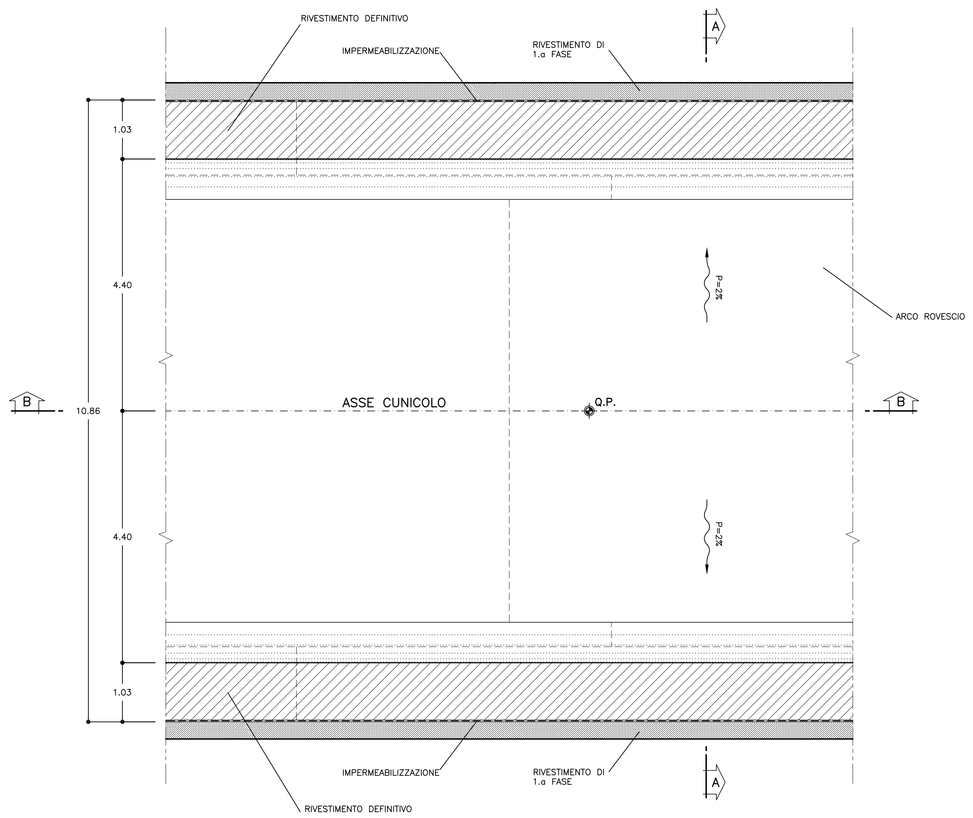

PARTICOLARE MURETTA
SCALA 1:20

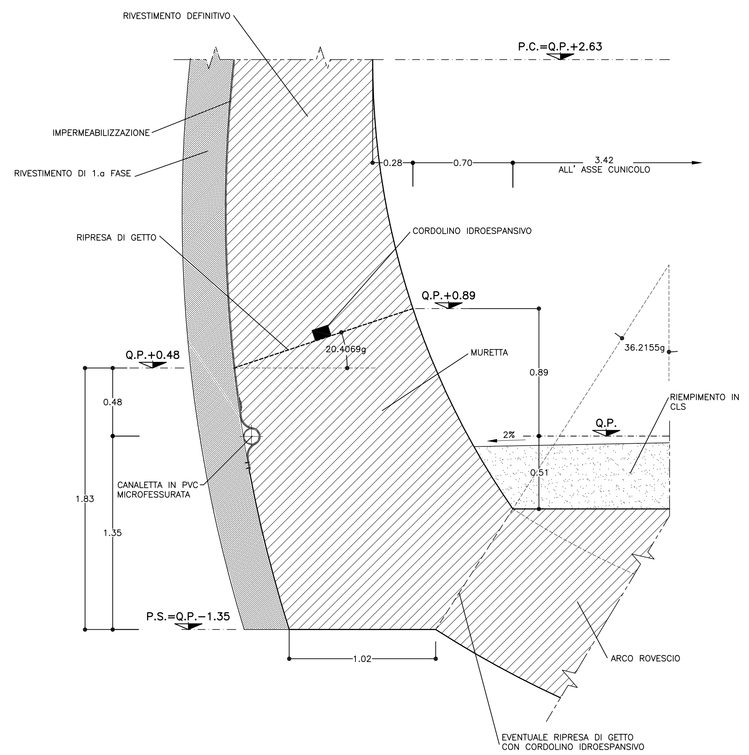

TABELLA MATERIALI

ACCIAIO

ACCIAIO ARMATURE	B450C
RETE ELETTROSALDATA	B450C

C.LS (con riferimento al CAPITOLATO DI COSTRUZIONE OPERE CIVILI)

CALOTTA E PIEDRITTI (*)	C25/30, XO, S4 (**) Classe contenuto cloruri Cl. 1.0 (**) Diametro massimo aggregati 32mm
ARCO ROVESCIO	C25/30, XO, S3 (**) Classe contenuto cloruri Cl. 1.0 (**) Diametro massimo aggregati 32mm
MAGRONE DI PULIZIA	Resistenza media : Rm $\geq$ 15 MPa Contenuto min cemento :150 Kg/mc

(*) LA RESISTENZA MINIMA A COMPRESSIONE DEL CALCESTRUZZO DI RIVESTIMENTO DI CALOTTA ALL'ATTO DEL DISARMO DEVE ESSERE >=8 MPa.

(**) IN CASO DI SEZIONI ARMATE LA CLASSE SARA' XC2, Classe contenuto cloruri Cl. 0.4

NOTA:
- PER TUTTO QUANTO NON INDICATO SI FACCIA RIFERIMENTO AL CAPITOLATO OPERE CIVILI
- ELABORATO DI RIFERIMENTO: "OPERE DI LINEA–CARATTERISTICHE DEI MATERIALI E NOTE" (cod.IG51–00–E–CV–TT–OC0000–002)
- PER TUTTI I DETTAGLI D'IMPERMEABILIZZAZIONE SI VEDA L'ELABORATO RELATIVO

NOTE

- PER LE TRATTE DI APPLICAZIONE DELLE SEZIONI TIPO SI VEDA IL PROFILO GEOMECCANICO.
- PER LE CARATTERISTICHE DEI MATERIALI, LE SPECIFICHE E LE FASI COSTRUTTIVE SI RIMANDA ALLA TAVOLA "FASI ESECUTIVE, SCAVI E CONSOLIDAMENTI"
- EVENTUALI DIFFERENZE TRA LE MISURE TOTALI E LE SOMMATORIE DELLE MISURE PARZIALI SONO DOVUTE AGLI ARROTONDAMENTI AUTOMATICI DI AUTOCAD.

LEGENDA

P.C. = PIANO DEI CENTRI
Q.P. = QUOTA PROGETTO
P.S. = PIANO DI SCAVO

COMMITTENTE:

RFI RETE FERROVIARIA ITALIANA
GRUPPO FERROVIE DELLO STATO ITALIANE

ALTA SORVEGLIANZA:

ITALFERR
GRUPPO FERROVIE DELLO STATO ITALIANE

GENERAL CONTRACTOR:

Consorzio Collegamenti Integrati Veloci

INFRASTRUTTURE FERROVIARIE STRATEGICHE DEFINITE DALLA LEGGE OBIETTIVO N.443/01

TRATTA A.V./A.C. TERZO VALICO DEI GIOVI
PROGETTO ESECUTIVO

Galleria Naturale
Finestra Castagnola
Sezione Tipo B4/2
Carpenteria

GENERAL CONTRACTOR	DIRETTORE LAVORI	SCALA:
Consorzio Cociv Ing. P. P. Marcheselli		1:50 - 1:20

COMMESSA	LOTTO	FASE	ENTE	TIPO DOC.	OPERA/DISCIPLINA	PROGR.	REV.
IG51	02	E	CV	BZ	GN15MX	028	A

PROGETTAZIONE

Rev.	Descrizione emissione	Redatto	Data	Verificato	Data	Progettista Integratore	Data	IL PROGETTISTA
A00	Prima emissione	ROCKSOIL	15/07/2013	ROCKSOIL	15/07/2013	A. Palomba	19/07/2013	Consorzio Cociv Collegamenti Integrati Veloci Dott.Ing. P. P. Marcheselli Ordine Ingegneri Prov. TO n. 6271 R

n. Elab.

Nome File: 051-02-E-CV-B2-GN15-MX-028-A00

CUP: F81H92000000008

Scala di plot: 1: 1

NOME FILE: 1.3.1.56.2.0.0 REDI: ES DATA: 15.05.13 FATT. PLOT: 1 = 1