CARPENTERIA CENTINA
SCALA 1:20

2IPN240/1000

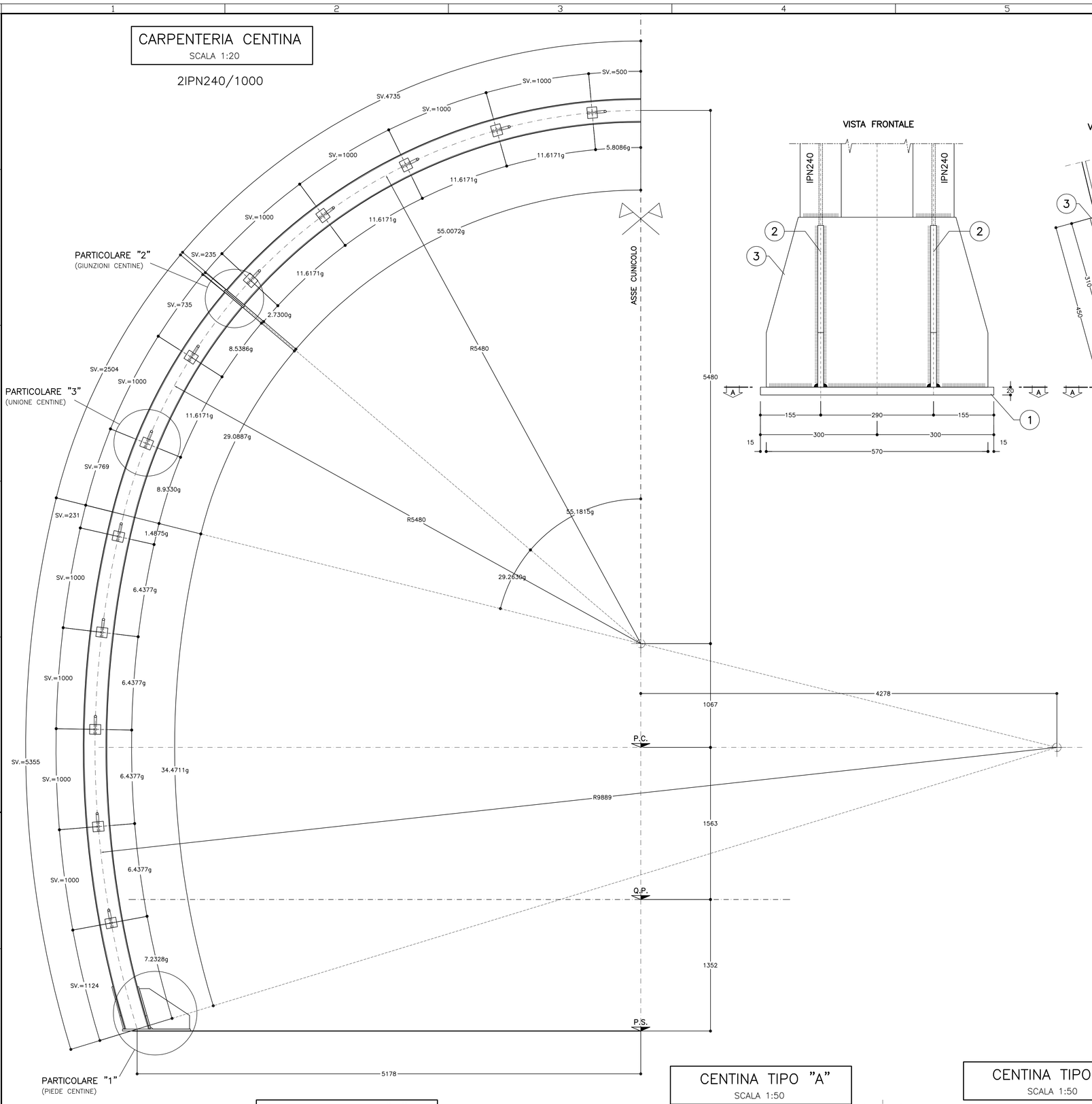

PARTICOLARE "1"
SCALA 1:5

PIEDE CENTINE

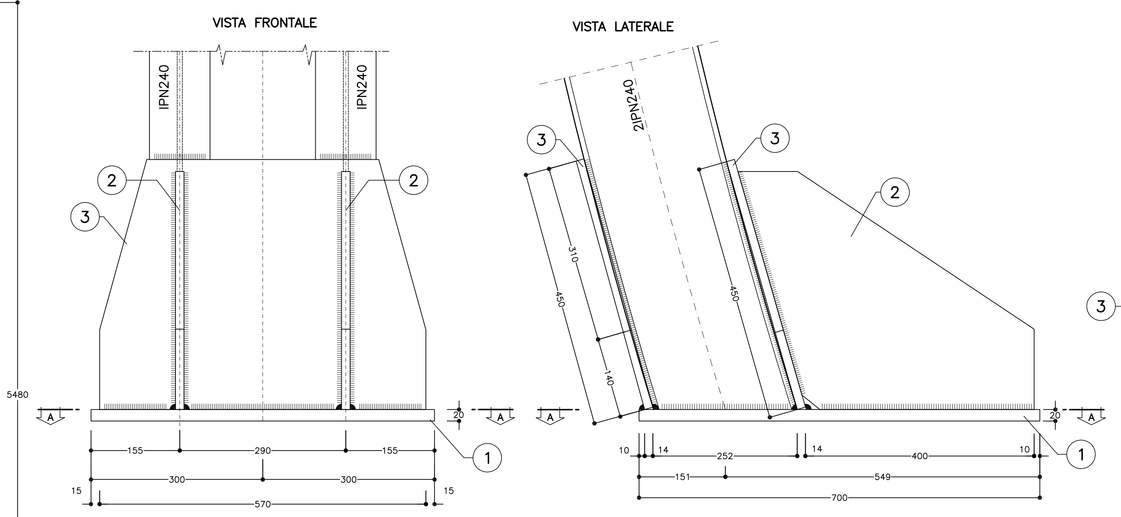

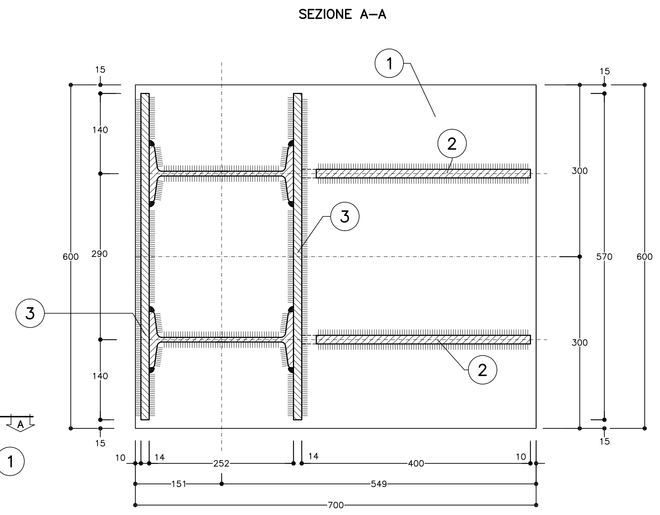

TABELLA PIASTRE PIEDE(*)		
1	n°1+1	700x600x20
2	n°2+2	VEDI ESPLOSO Sp=15
3	n°2+2	VEDI ESPLOSO Sp=15

(*1) QUANTITA' RIFERITE ALLA CENTINA COMPLETA

ESPLOSO PIASTRE
SCALA 1:5

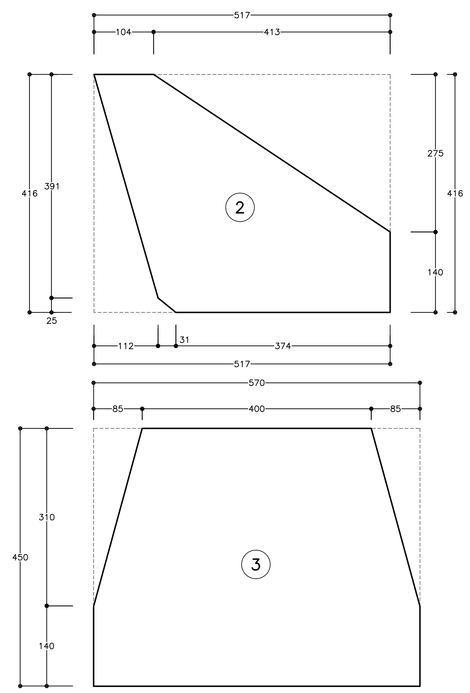

PARTICOLARE "2"
SCALA 1:5

GIUNZIONI CENTINE

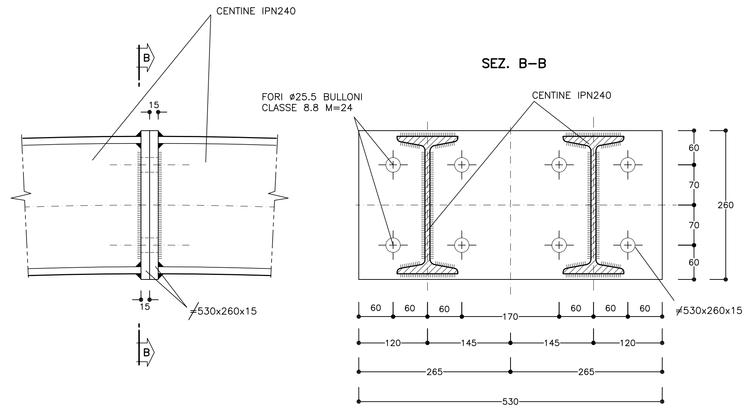

PARTICOLARE "3"
SCALA 1:5

UNIONE CENTINE

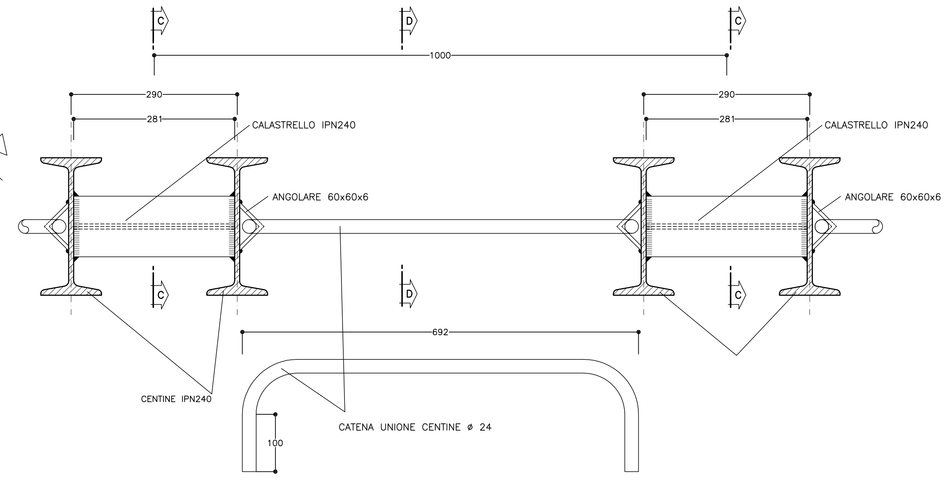

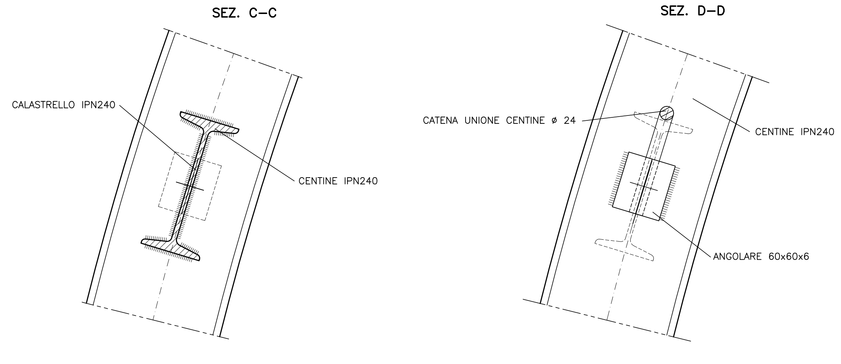

PARTICOLARE "4"
SCALA 1:5

TESTA BULLONI AD ANCORAGGIO CONTINUO

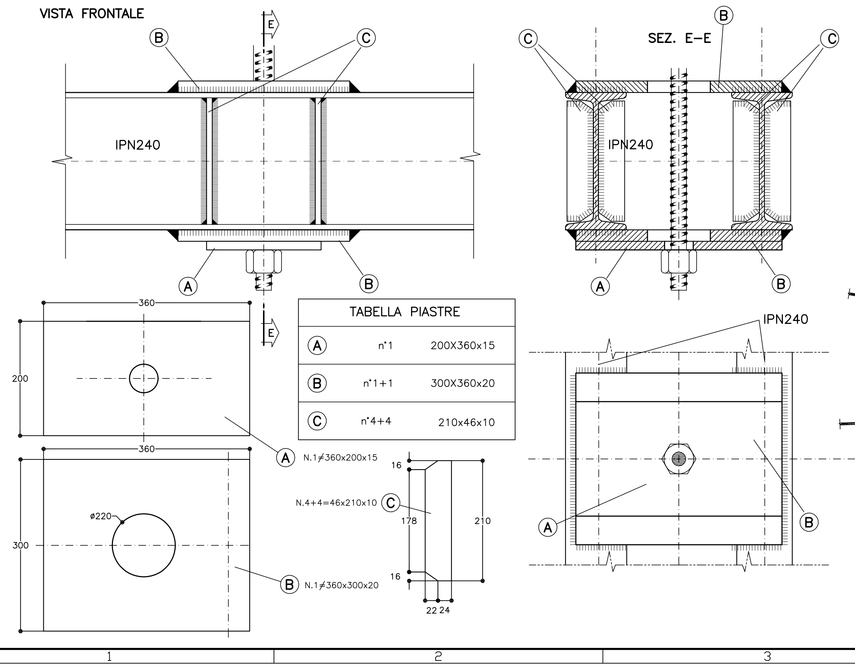

TABELLA PIASTRE		
A	n°1	200X360x15
B	n°1+1	300X360x20
C	n°4+4	210x46x10

CENTINA TIPO "A"
SCALA 1:50

BULLONI FILA DISPARI

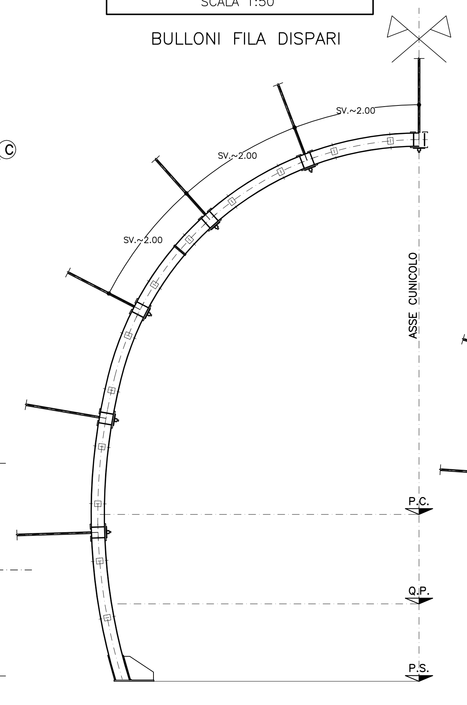

CENTINA TIPO "B"
SCALA 1:50

BULLONI FILA PARI

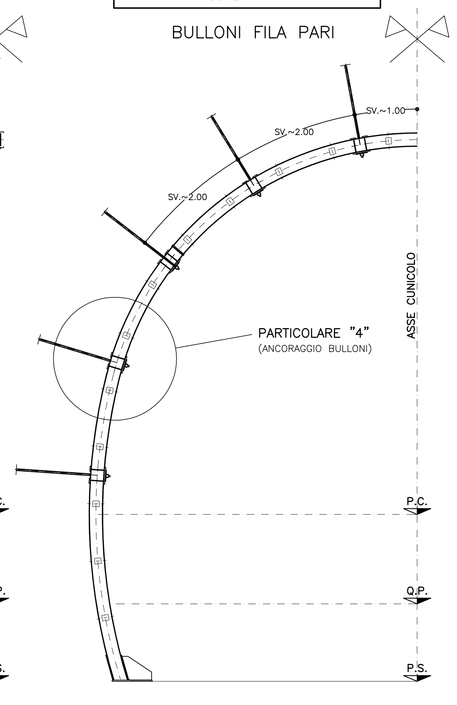

TABELLA MATERIALI	
ACCIAIO CENTINE/PROFILATI	S275 o superiore
ACCIAIO PIASTRE	S275 o superiore
ACCIAIO CATENE CENTINE	B450C
BULLONI PIASTRE UNIONE CENTINE	Classe 8.8
ACCIAIO FAZZOLETTI	S275 o superiore
SALDATURE	
TIPO	CORDONE D'ANGOLO A SINGOLA PASSATA
DIMENSIONI	(SALVO DOVE DIVERSAMENTE INDICATO)
STRUTTURE PRIMARIE	S1 ≥ S2; Z = 0.7xS2
STRUTTURE SECONDARIE	S1 ≥ S2; Z = 0.5xS2
PROFILI UNIONE CATENE	Z = 4.0 mm

NOTA:
- PER TUTTO QUANTO NON INDICATO SI FACCIA RIFERIMENTO AL CAPITOLATO OPERE CIVILI
- ELABORATO DI RIFERIMENTO: "OPERE DI LINEA–CARATTERISTICHE DEI MATERIALI E NOTE" (cod.IG51–00–E–CV–TT–OC0000–002)
- PER TUTTI I DETTAGLI D'IMPERMEABILIZZAZIONE SI VEDA L'ELABORATO RELATIVO

NOTE
- LE MISURE E GLI SVILUPPI DELLE CENTINE SONO CALCOLATI RISPETTO AI LORO ASSI, AL NETTO DELLE PIASTRE.
- LE MISURE SONO ESPRESSE IN MILLIMETRI
- PER LE TOLLERANZE DI COSTRUZIONE VEDI RELAZIONE TECNICA
- EVENTUALI DIFFERENZE TRA LE MISURE TOTALI E LE SOMMATORIE DELLE MISURE PARZIALI SONO DOVUTE AGLI ARROTONDAMENTI AUTOMATICI DI AUTOCAD

LEGENDA
P.C. = PIANO DEI CENTRI
Q.P. = QUOTA PROGETTO
P.S. = PIANO DI SCAVO

COMMITTENTE: RFI RETE FERROVIARIA ITALIANA – GRUPPO FERROVIE DELLO STATO ITALIANE

ALTA SORVEGLIANZA: ITALFERR – GRUPPO FERROVIE DELLO STATO ITALIANE

GENERAL CONTRACTOR: Consorzio Cociv – Consorzio Collegamenti Integrati Veloci

INFRASTRUTTURE FERROVIARIE STRATEGICHE DEFINITE DALLA LEGGE OBIETTIVO N.443/01

TRATTA A.V./A.C. TERZO VALICO DEI GIOVI
PROGETTO ESECUTIVO

Galleria Naturale
Finestra Castagnola
Sezione Tipo B4/2
Carpenteria centina

GENERAL CONTRACTOR: Consorzio Cociv – Ing. P. P. Marchesetti
DIRETTORE LAVORI
SCALA: 1:50–1:20–1:5

COMMESSA	LOTTO	FASE	ENTE	TIPO DOC.	OPERA/DISCIPLINA	PROGR.	REV.
IG51	02	E	CV	BZ	GN15MX	029	A

PROGETTAZIONE

Rev.	Descrizione emissione	Redatto	Data	Verificato	Data	Progettista Integratore	Data	IL PROGETTISTA
A00	Prima emissione	ROCKSOIL	15/07/2013	ROCKSOIL	15/07/2013	A. Palomba	19/07/2013	Dott. Ing. Paolo Marchesetti Ordine Ingegneri Prov. TO n. 6271 R

n. Elab.
Nome File: IG51-02-E-CV-B2-GN15-MX-029-A00
CUP: F81H92000000008

Scala di plot: 1: 1

FILE: 13155400 DATA: 15.05.13 REDI: AM