VASCA DI RISERVA IDRICA E RILANCIO
PARTICOLARI COSTRUTTIVI OPERE IDRAULICHE

N.B. Q.p.c. ±0.00 = 210.00 m S.l.m.

SEZIONE A-A - scala 1:50

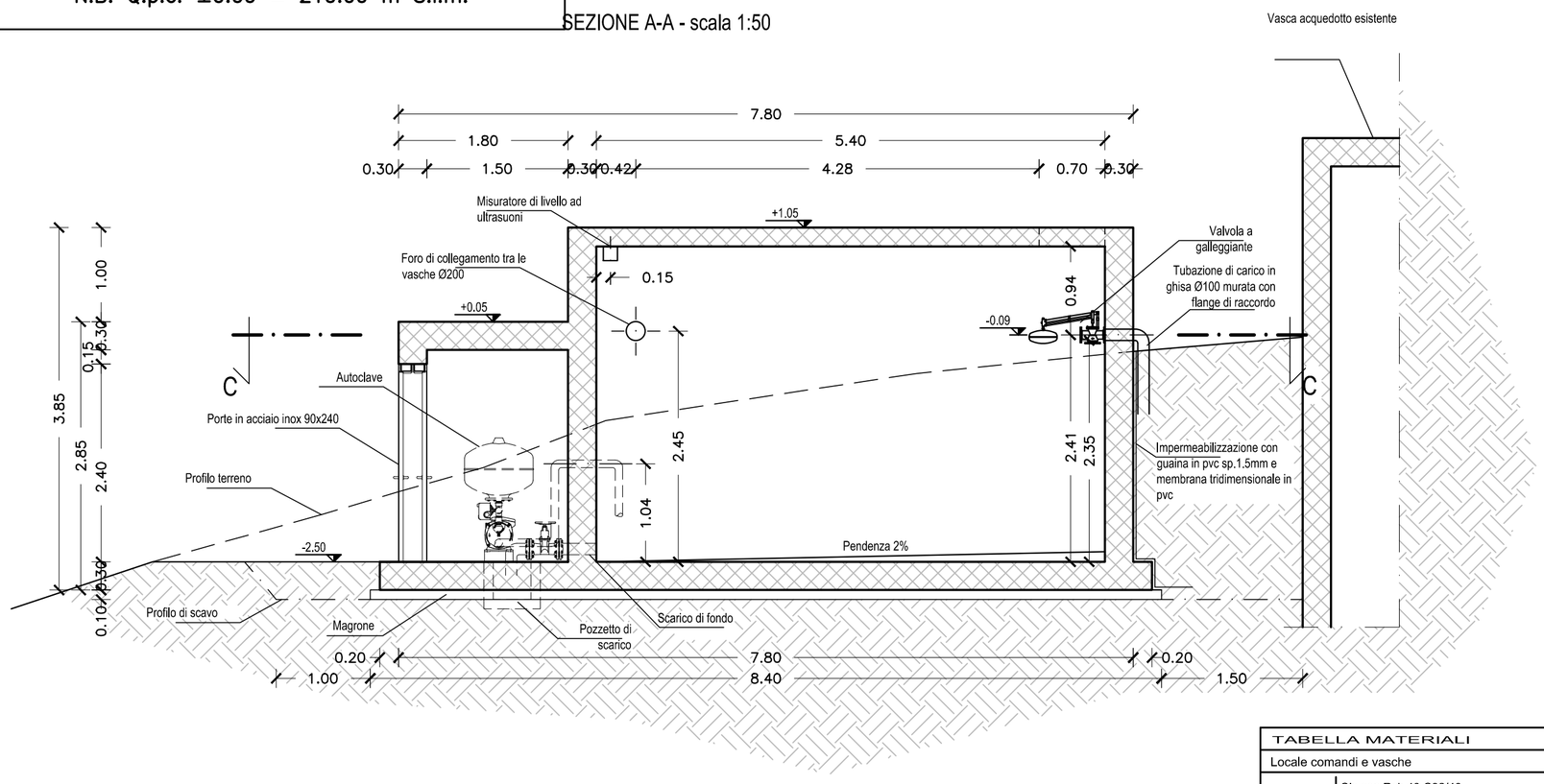

SCALA C-C - scala 1:50

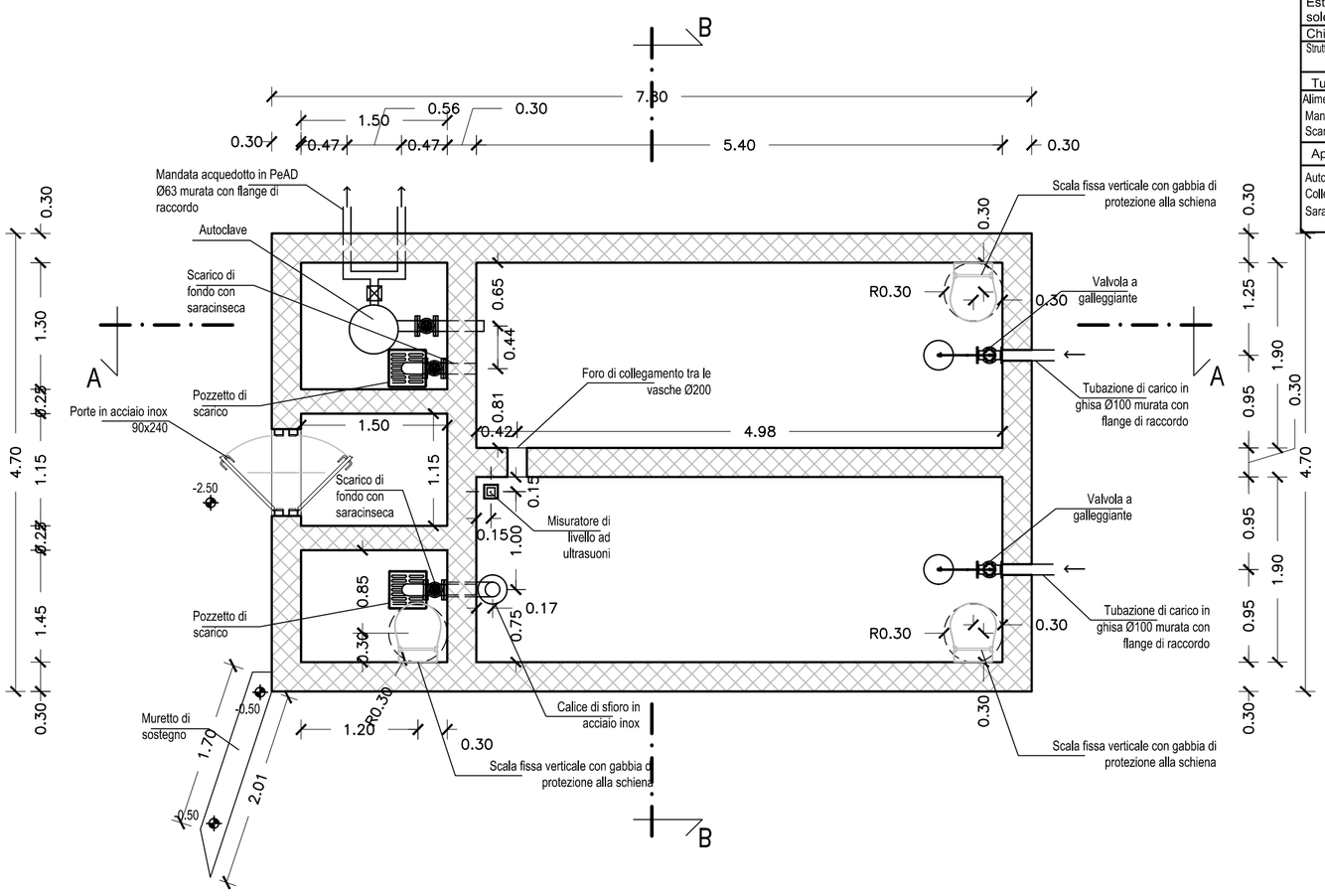

SEZIONE B-B - scala 1:50

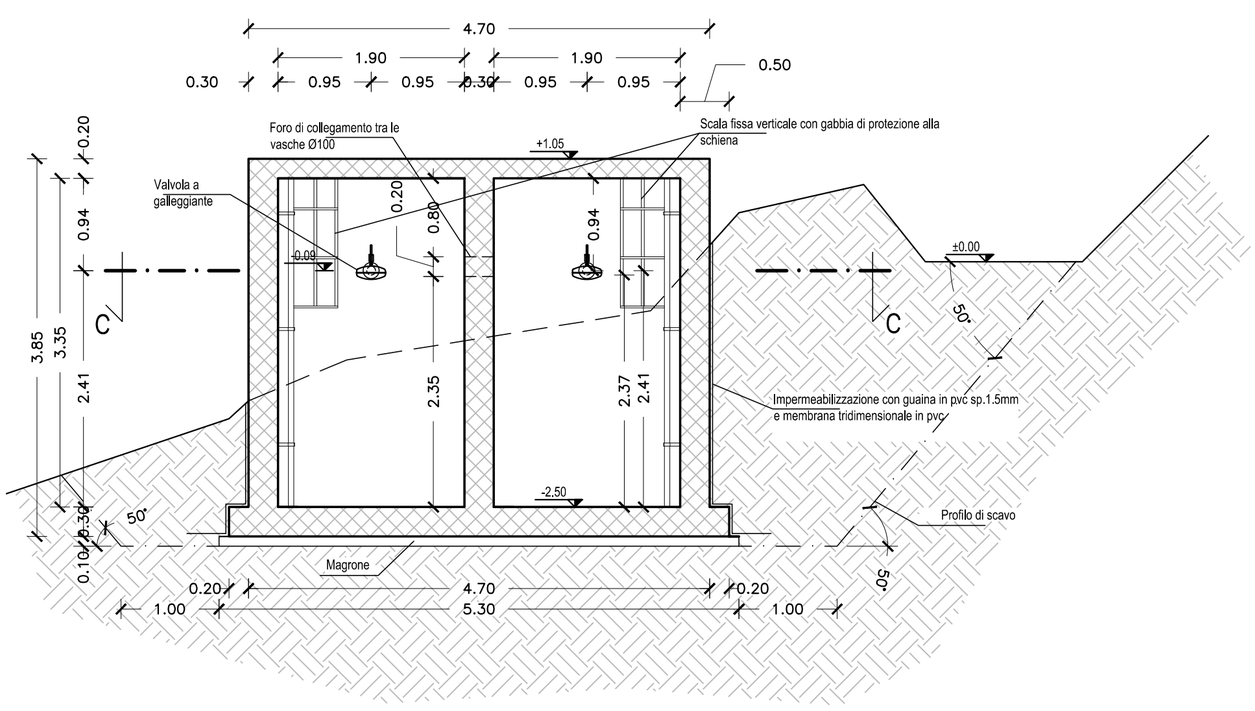

TABELLA MATERIALI	
Locale comandi e vasche	
Struttura	Cls con Rck 40 C32/40
	Acciaio B450C
Porte	in acciaio inox 90x240
Copertura	impermeabilizzazione con guaina in PVC con trattamento raggi UV
	Pluviale in PVC Ø=80mm
Estradosso soletta	cappa cementizia, guaina d'impermeabilizzazione in PVC, calcestruzzo Rck 250 sp. 10 cm
Chiusino	Chiusino in lamiera striata e profilati in acciaio a L
Strutture interne	Scale fisse in acciaio inox AISI 304 con gabbia di protezione alla schiena Scale fisse in acciaio inox AISI 304 con corrimano movibile
Tubazioni	
Alimentazione	Tubi in ghisa sferoidale Ø100
Mandata	Tubi in PeAD Ø63
Scarichi	Tubi in PeAD Ø100
Apparecchiature idrauliche	
Autoclave	n° 1 autoclave
Collettore mand	in acciaio inox Aisi 304 Ø100
Saracinesche	n° 2 a corpo ovoidale Ø80 PN 25

PARTICOLARE POZZETTO DI SCARICO
scala 1:20

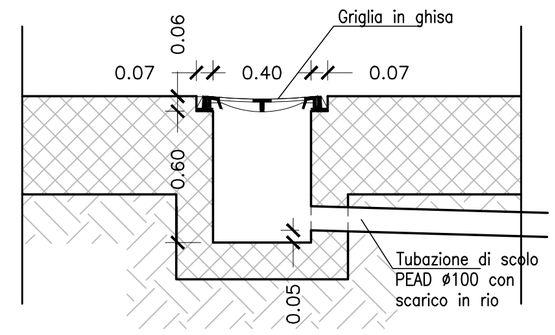

PARTICOLARI VALVOLA A GALLEGGIANTE
scala 1:20

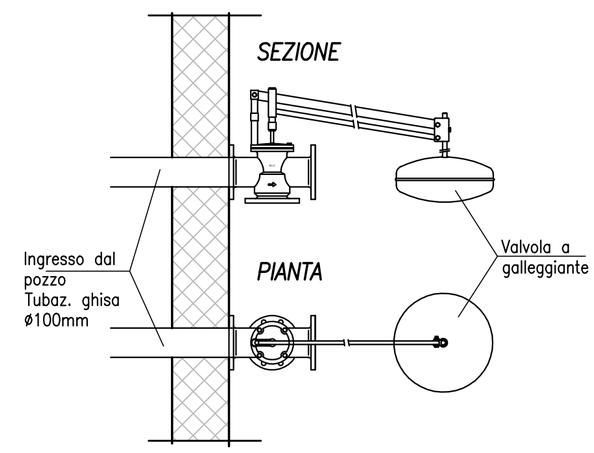

COMMITTENTE:

RFI RETE FERROVIARIA ITALIANA
GRUPPO FERROVIE DELLO STATO ITALIANE

ALTA SORVEGLIANZA:

ITALFERR
GRUPPO FERROVIE DELLO STATO ITALIANE

GENERAL CONTRACTOR:

COCIV
Consorzio Collegamenti Integrati Veloci

INFRASTRUTTURE FERROVIARIE STRATEGICHE DEFINITE DALLA LEGGE OBIETTIVO N.443/01

TRATTA A.V./A.C. TERZO VALICO DEI GIOVI
PROGETTO ESECUTIVO

IMPIANTO DI ACQUEDOTTO ALTERNATIVO TERRITORIO DI FEGINO

Impianto di riserva idrica e rilancio Fegino

Particolari costruttivi

GENERAL CONTRACTOR	DIRETTORE LAVORI	SCALA:
Consorzio **Cociv** Ing. P.P. Marcheselli		varie

COMMESSA	LOTTO	FASE	ENTE	TIPO DOC.	OPERA/DISCIPLINA	PROGR.	REV.
IG51	02	E	CV	BZ	OV3001	003	B

PROGETTAZIONE

Rev.	Descrizione emissione	Redatto	Data	Verificato	Data	Progettista Integratore	Data	IL PROGETTISTA
A00	Prima emissione	D. Piccinino	15/07/2013	L. Martina	15/07/2013	A. Palomba	19/07/2013	Consorzio Collegamenti Integrati Veloci Dott. Ing. Aldo Mancarella Ordine Ingegneri Prov. TO n. 6271 R
B00	Revisione generale	D. Piccinino	18/09/2013	L. Martina	20/09/2013	A. Palomba	25/09/2013	

n. Elab.

Nome File: IG51-02-E-CV-BZ-OV30-01-003-B00

CUP: F81H92000000008

Scala di plot: 1: 10