SEZIONE A-A

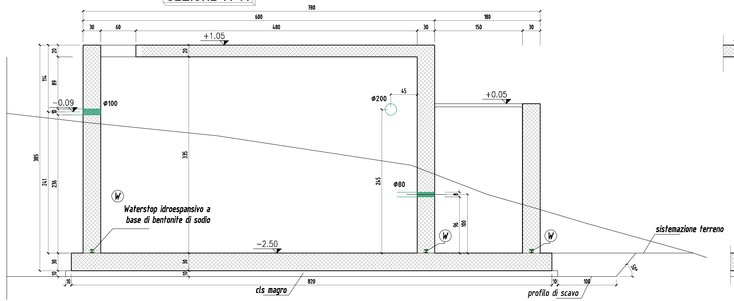

SEZIONE B-B

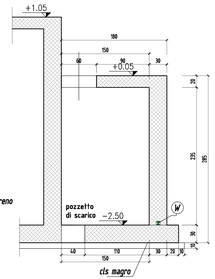

SEZIONE C-C

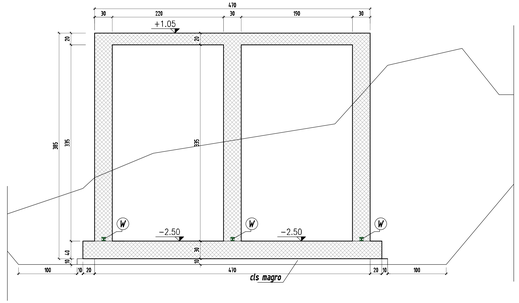

SEZIONE D-D

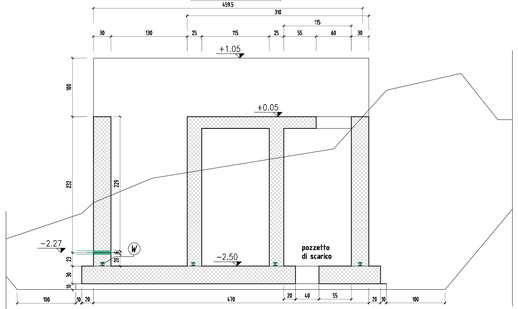

TABELLA MATERIALI	
Locale comandi e vasche	
Struttura	Cls con Rck 40 C32/40 Acciaio B450C
Porte	In acciaio Inox 30x3/40 Impermeabilizzazione con guaina in PVC con trattamento raggi UV
Copertura	Piastrelle in PVC 20x20cm
Estradosso soletta	vespa convertibile, guaina d'impermeabilizzazione in PVC, calcestruzzo Rck 250 sp. 10 cm
Rinfianco	Chiusino in lamiera stirata e grigliati in acciaio a L
Sistemazione	Scala fissa in acciaio Inox AISI 304 con gabbia di protezione alla schiena Scala fissa in acciaio Inox AISI 304 con corrimano movibile
Tubazioni	
Alimentazione	Tubi in ghisa sferoidale Ø100
Mandata	Tubi in PeAD Ø63
Scarico	Tubi in PeAD Ø100
Apparecchiature idrauliche	
Autoclave	n° 1 autoclave
Collettore mand.	in acciaio Inox Aisi 304 Ø100
Sandmasche	n° 2 a corpo ovoidale Ø80 PN 25

PARTICOLARE POZZO DI SCARICO - scala 1:20

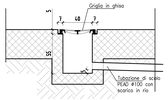

COORDINATE DI TRACCIAMENTO PICCHETTI	
N° PUNTI	COORDINATE MANUFATTI
1	X = 52549.4802 Y = 150817.6570 Z = 211.05
2	X = 52542.0426 Y = 150820.0068 Z = 211.05
3	X = 52541.2195 Y = 150820.0571 Z = 210.18
4	X = 52539.9241 Y = 150815.9569 Z = 210.18
5	X = 52540.6267 Y = 150815.5252 Z = 211.05
6	X = 52548.0543 Y = 150813.1753 Z = 211.05
7	X = 52549.2319 Y = 150813.0686 Z = 207.50
8	X = 52554.2832 Y = 150815.2966 Z = 208.00
9	X = 52554.7904 Y = 150818.0325 Z = 208.50
10	X = 52550.8711 Y = 150818.8318 Z = 208.50
11	X = 52549.6079 Y = 150817.4069 Z = 208.00

MATERIALI							
CALCESTRUZZO (UNI EN 206-1)		Classe di resistenza (Rck N/mm²)	Val. di vita utile nominale degli elementi strutturali (anni)	Classe di esposizione ambientale	Classe di consistenza	Classe di dosaggio cemento (kg/m³)	Copriferro min.
					S3 (Slump 10-15cm)		
	SOTTOFONDAZIONI	Rck 18	C12/15	20	X0	(Slump 10-15cm)	
	FONDAZIONI	Rck 40	C32/40	20	XC4	(Slump 16-21cm)	40
	MURI E SOLAI	Rck 40	C32/40	20	XC4	(Slump 16-21cm)	40
ACCIAIO							
	ACCIAIO PER BARRE DI ARMATURA - B450C						

PIANTA FONDAZIONI

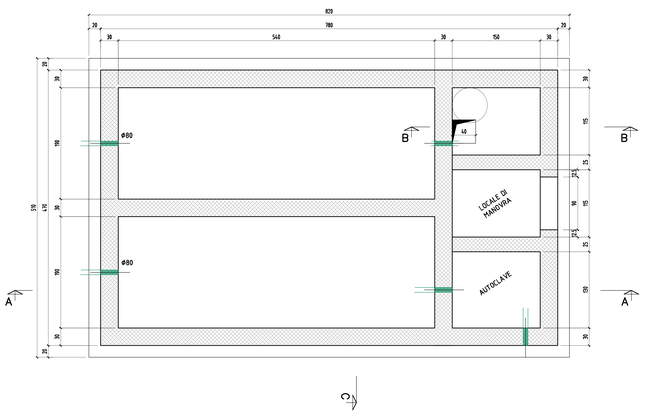

PIANTA SOLAIO SERVIZI

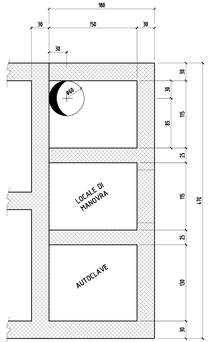

PIANTA SOLAIO VASCHE

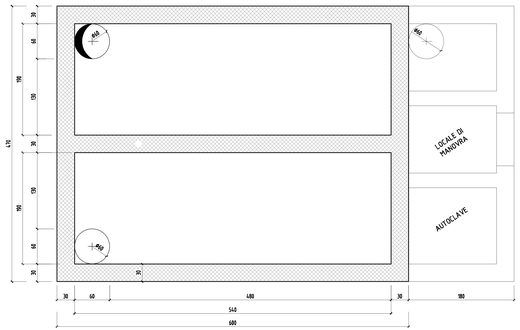

PLANIMETRIA - scala 1:100

N.B. Q.p.c. ±0.00 = 210 s.l.m.

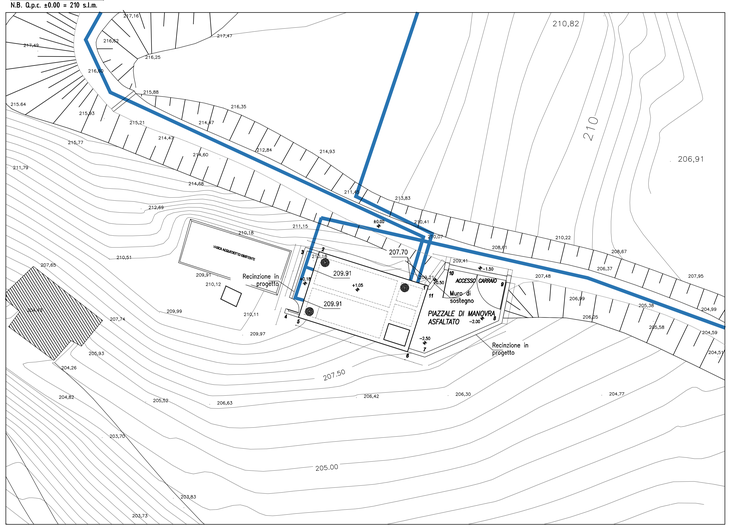

COMMETTENTE:

RFI RETE FERROVIARIA ITALIANA
GRUPPO FERROVIE DELLO STATO ITALIANE

ALTA SORVEGLIANZA:

ITALFERR
GRUPPO FERROVIE DELLO STATO ITALIANE

GENERAL CONTRACTOR:

Consorzio Collegamenti Integrati Veloci

INFRASTRUTTURE FERROVIARIE STRATEGICHE DEFINITE DALLA LEGGE OBIETTIVO N.443/01

TRATTA A.V./A.C. TERZO VALICO DEI GIOVI
PROGETTO ESECUTIVO

IMPIANTO DI ACQUEDOTTO ALTERNATIVO TERRITORIO DI FEGINO

Impianto di riserva idrica e rilancio Fegino

Carpenteria opere in c.a.

GENERAL CONTRACTOR	DIRETTORE LAVORI	SCALA:
Consorzio Cociv Soc.Cons.a.r.l.		varie

COMMESSA	LOTTO	FASE	ENTE	TIPO DOC.	OPERA/DISCIPLINA	PROGR.	REV.
I G 5 1	0 2	E	C V	D Z	O Y 3 0 1	0 0 4	A

PROGETTAZIONE

Rev.	Descrizione emissione	Redatto	Data	Verificato	Data	Progettista Integratore	Data	IL PROGETTISTA
A00	Prima emissione	C.Pasotto	19/06/2015	L.Valentini	20/06/2015	A. Pasquini	20/06/2015	Dott.Ing. Alessandro Pasquini Ordine Ingegneri Torino n. 9577

n. Elab.

Nome File: IG51-02-C-CV-OZ-CV30-01-004-A00
CUP: F81H92000000008

Scala di stampa: 1:1 2:1