FONDAZIONI - ARMATURE
PLATEA IN C.A. PIENO SPESSORE CM.30
scala 1:25

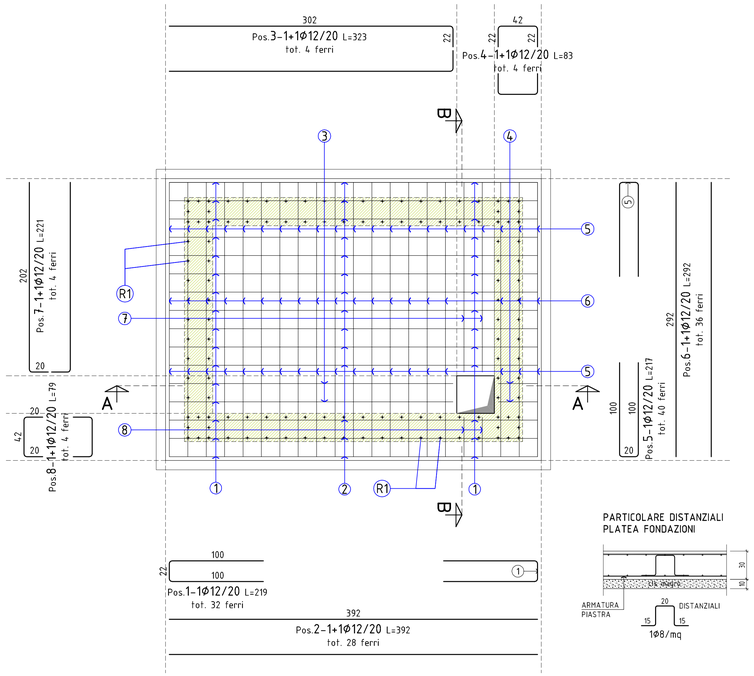

PARTICOLARE DISTANZIALI
PLATEA FONDAZIONI

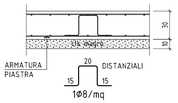

SEZIONE A-A - ARMATURE
scala 1:25

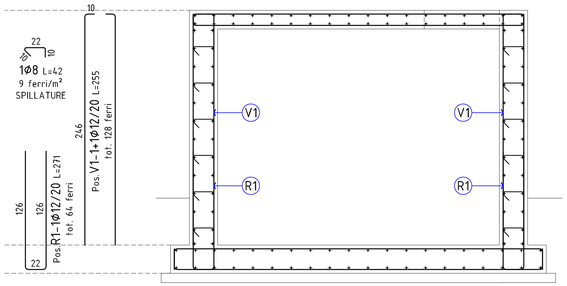

ARMATURE ORIZZONTALI MURI
scala 1:25

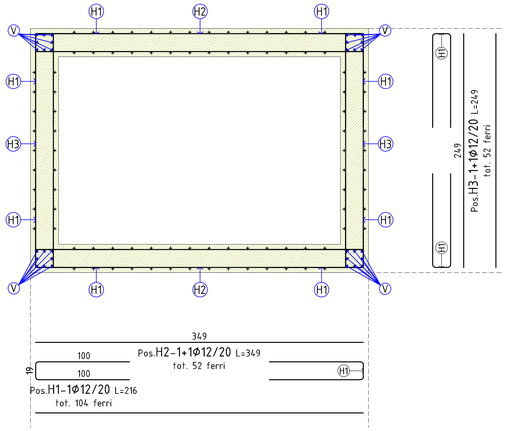

SOLAIO - ARMATURE
PIASTRA IN C.A. PIENO SPESSORE CM.20
SOVRACCARICO ACCIDENTALE = 500 Kg/mq
scala 1:25

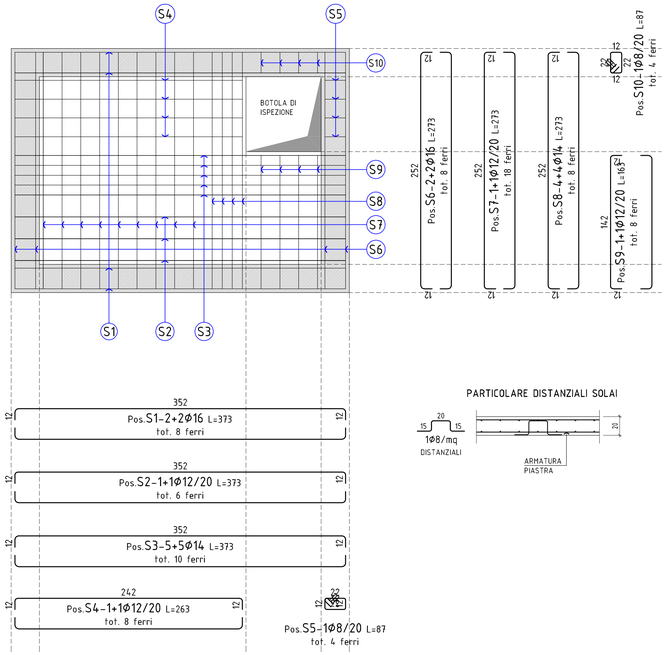

PARTICOLARE DISTANZIALI SOLAI

MATERIALI						
CALCESTRUZZO (UNI EN 206-1)	Classe di resistenza (Rck N/mm²)	Max dimensione nominale degli aggregati (mm)	Classe di esposizione ambientale	Classe di consistenza	Classe di resistenza al gelo (XF1)	Copriferro mm.
■ SOTTOFONDAZIONI	RcK15 - C12/15	20	X0	S3 (Slump 10÷15cm)		
■ FONDAZIONI	RcK40 - C32/40	20	XC4	S4 (Slump 15÷21cm)		40
■ MURI CONTROTERRA	RcK40 - C32/40	20	XC4	S4 (Slump 16÷21cm)		40
■ TRAVI SOLAI E PILASTRI	RcK40 - C32/40	20	XC4	S4 (Slump 16÷21cm)		40
ACCIAIO						
■ ACCIAIO PER BARRE DI ARMATURA - B450C						
■ ACCIAIO PER CARPENTERIA (UNI EN 10025-2) - S275						

COMMITTENTE:

RFI RETE FERROVIARIA ITALIANA
GRUPPO FERROVIE DELLO STATO ITALIANE

ALTA SORVEGLIANZA:

ITALFERR
GRUPPO FERROVIE DELLO STATO ITALIANE

GENERAL CONTRACTOR:

Consorzio Cociv
Consorzio Collegamenti Integrati Veloci

INFRASTRUTTURE FERROVIARIE STRATEGICHE DEFINITE DALLA LEGGE OBIETTIVO N.443/01

TRATTA A.V./A.C. TERZO VALICO DEI GIOVI
PROGETTO ESECUTIVO

ACQUEDOTTO ALTERNATIVO TERRITORIO DI LIVELLATO

Serbatoio di compenso ADFG

Armature metalliche

GENERAL CONTRACTOR	DIRETTORE LAVORI	SCALA:
Consorzio Cociv Ing.P.P.Marchesetti		varie

COMMESSA	LOTTO	FASE	ENTE	TIPO DOC.	OPERA/DISCIPLINA	PROGR.	REV.
IG51	02	E	CV	BZ	OV3101	010	A

PROGETTAZIONE

Rev.	Descrizione emissione	Redatto	Data	Verificato	Data	Progettista Integratore	Data	IL PROGETTISTA
A00	Prima emissione	D.Piccinino	18/09/2013	L.Martina	20/09/2013	A. Palombia	25/09/2013	Consorzio Cociv Dott.Ing. Aldo Mascarello Ordine Ingegneri Prov. TO n. 6271 R

n. Elab.

Nome File: IG51-02-E-CV-BZ-OV31-01-010-A00
CUP: F81H92000000008

Scala di plot: 1: 2,5