PIANTA FONDAZIONI ALLOGGIAMENTO POMPE

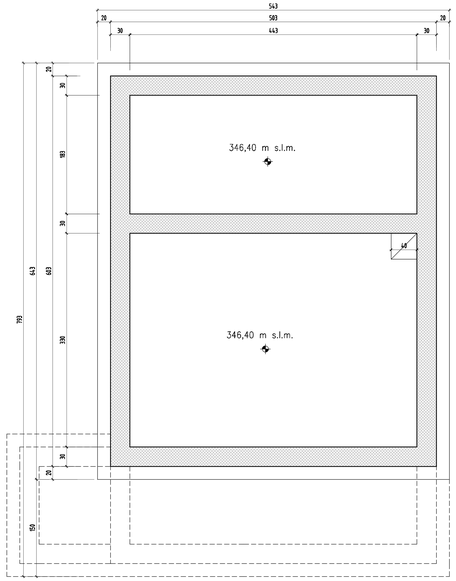

PIANTA FONDAZIONI SECONDO LIVELLO E SOLAIO INTERMEDIO

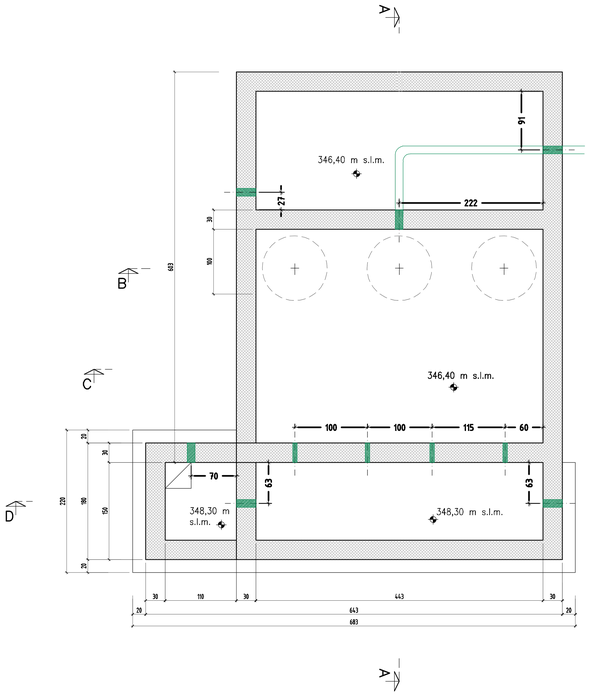

PIANTA SOLAIO DI COPERTURA

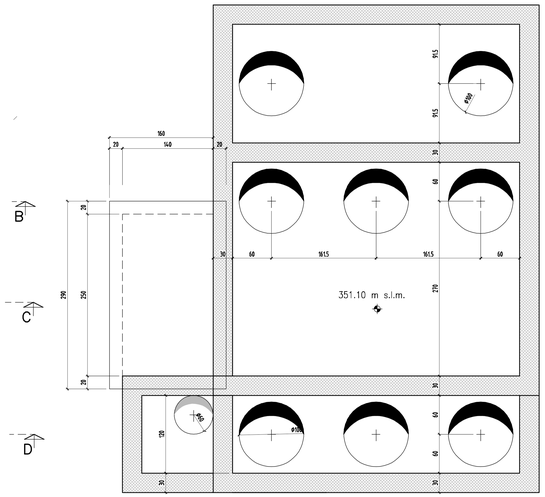

PIANTA SOLAIO DI COPERTURA LOCALE DI MANOVRA

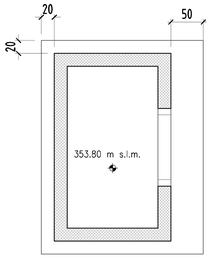

MATERIALI

CALCESTRUZZO (UNI EN 206-1)	Classe di resistenza (Rck N/mm²)	Max dimensione nominale degli aggregati (mm)	Classe di esposizione ambientale	Classe di consistenza	Classe di resistenza al fuoco (R)	Copriferro mm.
■ SOTTOFONDAZIONI	RcK15 - C12/15	20	X0	S3 (Slump 10-15cm)		
■ FONDAZIONI	RcK40 - C32/40	20	XC4	S4 (Slump 10-15cm)		40
■ MURI CONTROTERRA	RcK40 - C32/40	20	XC4	S4 (Slump 16-21cm)		40
■ TRAVI SOLAI E PILASTRI	RcK40 - C32/40	20	XC4	S4 (Slump 16-21cm)		40

ACCIAIO

- ACCIAIO PER BARRE DI ARMATURA - B450C
- ACCIAIO PER CARPENTERIA (UNI EN 10025-2) - S275

PARTICOLARE POZZETTO DI SCARICO
scala 1:25

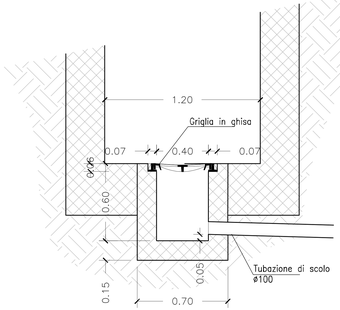

PARTICOLARE A – Chiusino in lamiera striata ø1000 e finitura e impermeabilizzazione soletta
scala 1:25

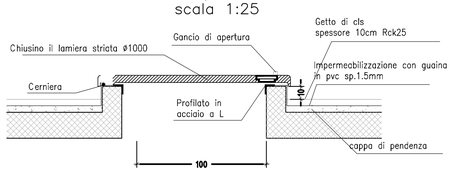

SEZIONE A-A

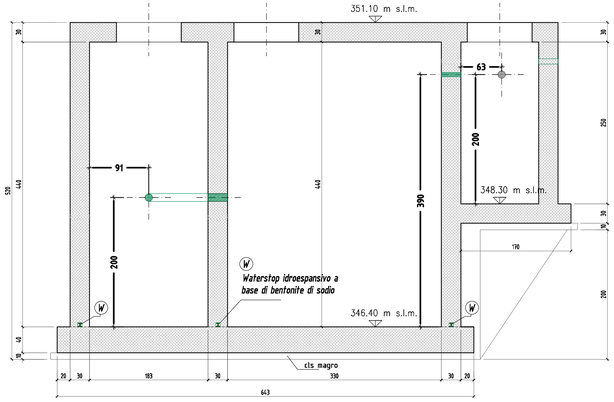

SEZIONE B-B

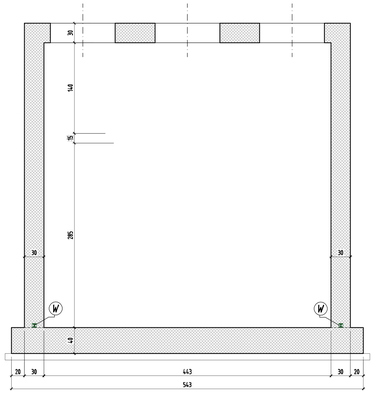

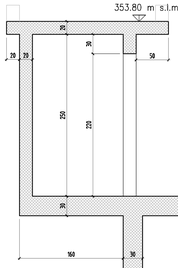

SEZIONE C-C

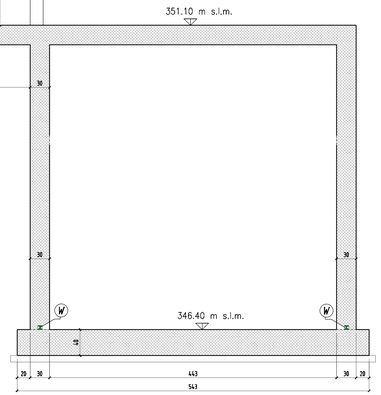

SEZIONE D-D

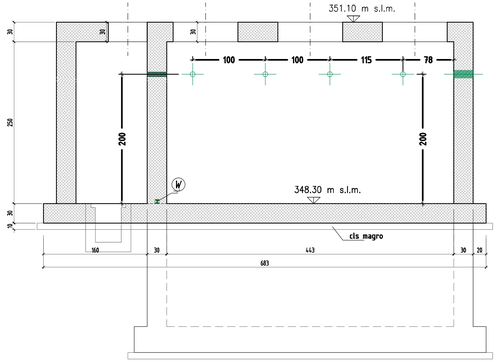

COMMITTENTE:

RFI RETE FERROVIARIA ITALIANA
GRUPPO FERROVIE DELLO STATO ITALIANE

ALTA SORVEGLIANZA:

ITALFERR
GRUPPO FERROVIE DELLO STATO ITALIANE

GENERAL CONTRACTOR:

Consorzio Cooperativo Integrato Valore

INFRASTRUTTURE FERROVIARIE STRATEGICHE DEFINITE DALLA LEGGE OBIETTIVO N.443/01

TRATTA A.V./A.C. TERZO VALICO DEI GIOVI
PROGETTO ESECUTIVO

ACQUEDOTTO ALTERNATIVO TERRITORIO DI SOTTOVALLE

Vasche di accumulo e pompaggio punto di disconnessione

Carpenteria opere in c.a.

GENERAL CONTRACTOR	DIRETTORE LAVORI	SCALA:
Consorzio Cociv Soc.F.Consortili		varie

COMMESSA	LOTTO	FASE	ENTE	TIPO DOC.	OPERA/DISCIPLINA	PROGR.	REV.
IG51	02	E	CV	BZ	OV3201	006	A

PROGETTAZIONE

Rev.	Descrizione emissione	Redatto	Data	Verificato	Data	Progettista Integrato	Data	IL PROGETTISTA
A00	Prima emissione	G.Pallaoro	19/09/2013	L.Martina	20/09/2013	A. Palazzolo	20/09/2013	Dott.Ing.Alfio Palazzolo Ordine Ingegneri Torino n. 7215

n. Elab.: Nome File: IG51-01-E-CV-OV-BZ-01-006-A00 CUP: F81H92000000008

Scala di plot: 1 : 1 3.0