SEZIONE A–A
SCALA 1:200

PIANTA

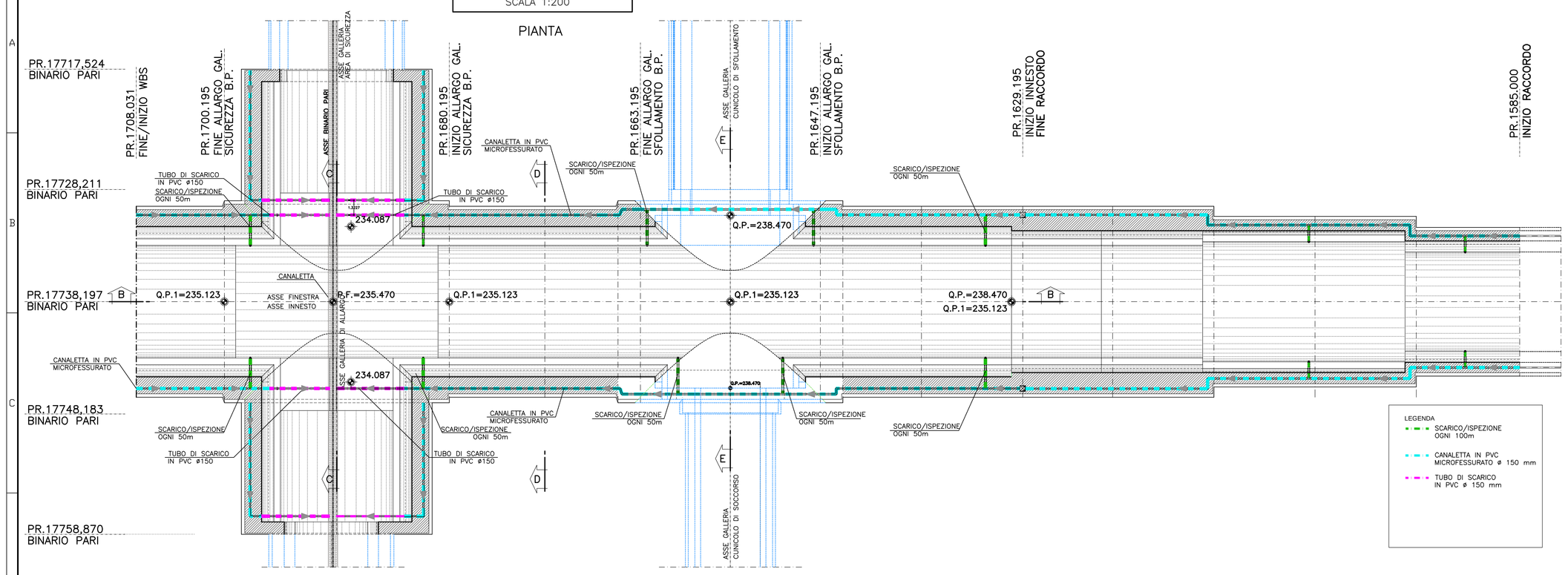

SEZIONE E–E
SCALA 1:100

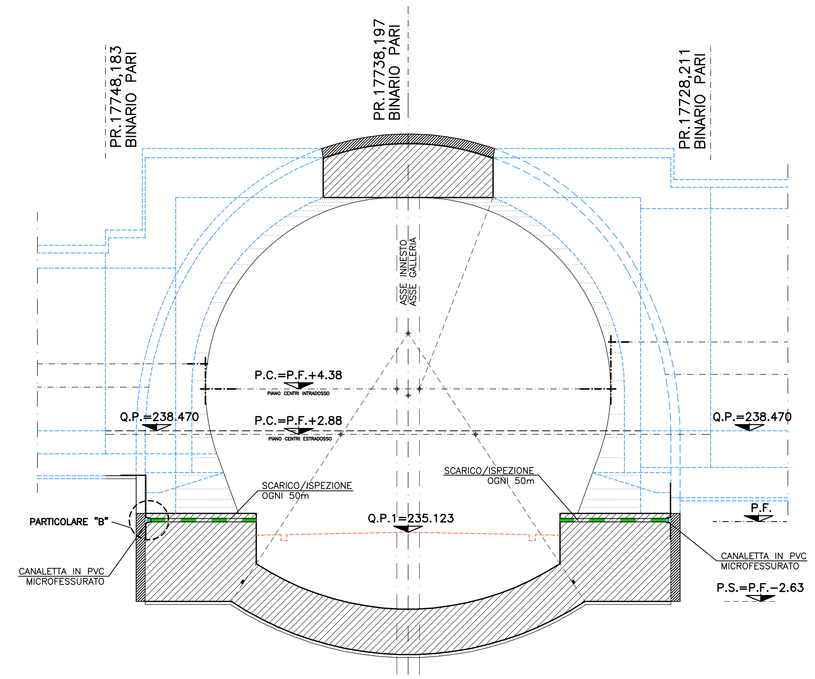

TABELLA MATERIALI

IMPERMEABILIZZAZIONE

TELO IN PVC
- spessore >= 2.0mm ±5% (RIF. UNI 8202/6)
- resist. trazione >= 15 N/m² (RIF. UNI 8202/8)
- allungamento a rottura >=250% (RIF. UNI 8202/8)
- resistenza alla lacerazione >=100 N/mm (RIF. UNI 8202/9–B)
- resistenza della giunzione >=10.5 N/mm²(RIF. UNI 8898/4)
- stabilita' al calore = 70° C (RIF. UNI 8202/18)
- flessibilita' al freddo = –30° C (RIF. UNI 8202/15)
- resistenza alle soluzioni acide e alcaline (variazione a 28gg.) = ±20% max. allung.
- comportamento al fuoco : B2 (DIN 4102/1) (RIF. DIN 16726)
- resistenza alla pressione dell'acqua a 1 Mpa per 10 ore : impermeabile (RIF. UNI 8202/21)

GEOTESSUTO
- tessuto non tessuto a fibra lunga (>=60mm) di polipropilene puro coesionato per agugliatura o legamento doppio
- massa volumica unitaria >= 400g/m² (RIF. CNR–BU n.110)
- spessore: a 2KPa >= 3.0 mm (RIF. CNR–BU n.111)
  a 200KPa >= 1.9 mm (RIF. CNR–BU n.111)
- resistenza a trazione media su striscia di 20cm >= 18 KN/m (RIF. EN ISO 10319)
- allungamento percentuale alla rottura >= 80% (RIF. CNR–BU n.142)
- resistenza alla lacerazione >=1.4 KN (RIF. CNR–BU n.143)
- resistenza al punzonamento dinamico: diametro del foro <= 10mm (RIF. EN 918)
- permeabilita' radiale all'acqua: a 2 Kpa >= $3x10^{-3}$ cm/sec (RIF. UNI 8279/13)
  a 200 Kpa >= $3x10^{-4}$cm/sec (RIF. UNI 8279/13)

TUBO IN PVC MICROFESSURATO / TUBO DI SCARICO CIECO
- ø int.=150mm Sp. >=3mm
  caratteristiche mecconiche conformi alla norma DIN 1187

TUBI DI RACCOLTA ACQUE :
- IN PVC RIGIDO (RIF. UNI 7447/87 TIPO 303)
  - ø EST= 400 mm
  - sp = 7.8 mm

NOTA BENE

NOTA BENE :
IN CORRISPONDENZA DELLE RIPRESE DI GETTO FRA SOLETTONE E MURETTA, FRA CONCI E MURETTA E FRA MURETTE E CALOTTE DOVRANNO ESSERE MESSI IN OPERA OPPORTUNI SISTEMI DI PROTEZIONE IDRAULICA (WATER STOP IDROESPANSIVI O TUBICINI INIETTABILI SUCCESSIVAMENTE CON RESINE)

SEZIONE B–B
SCALA 1:100

PROFILO IN ASSE INNESTO

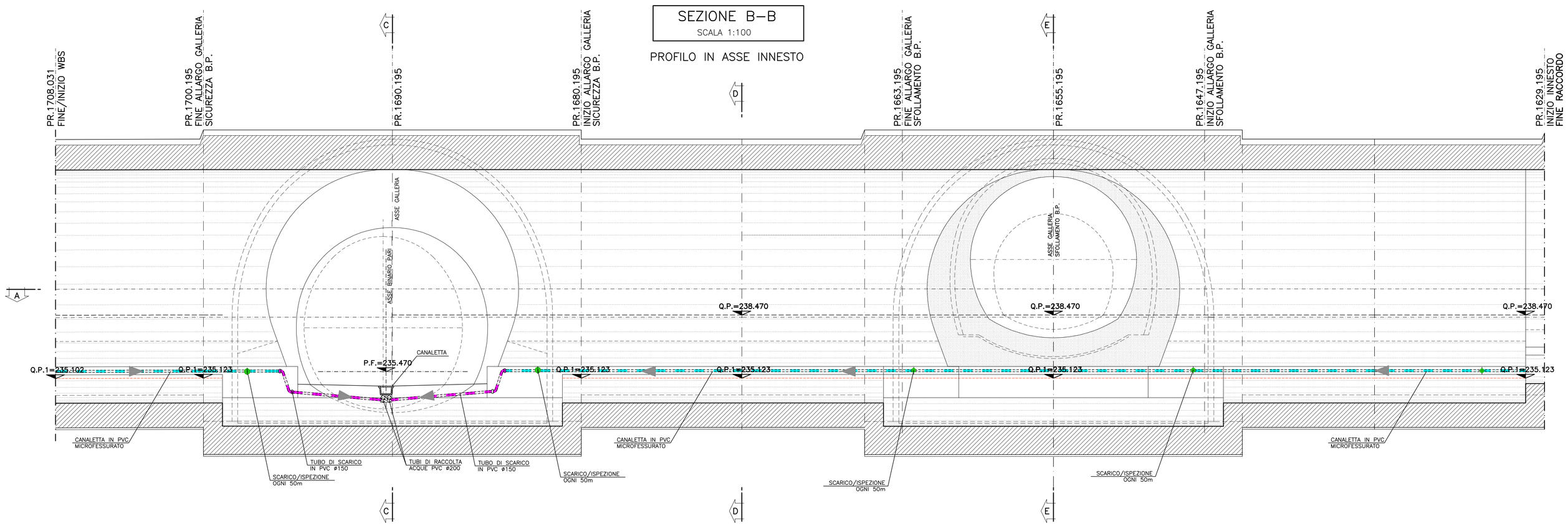

PARTICOLARE "B"
SCALA 1:10

CANALETTA MICROFESSURATA IN PVC

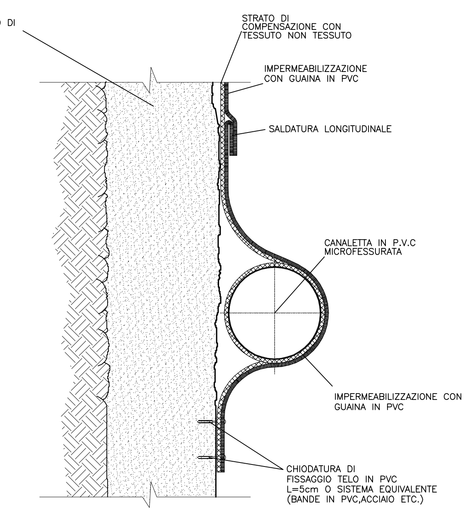

SEZIONE C–C
SCALA 1:100

PROFILO IN ASSE BINARIO PARI

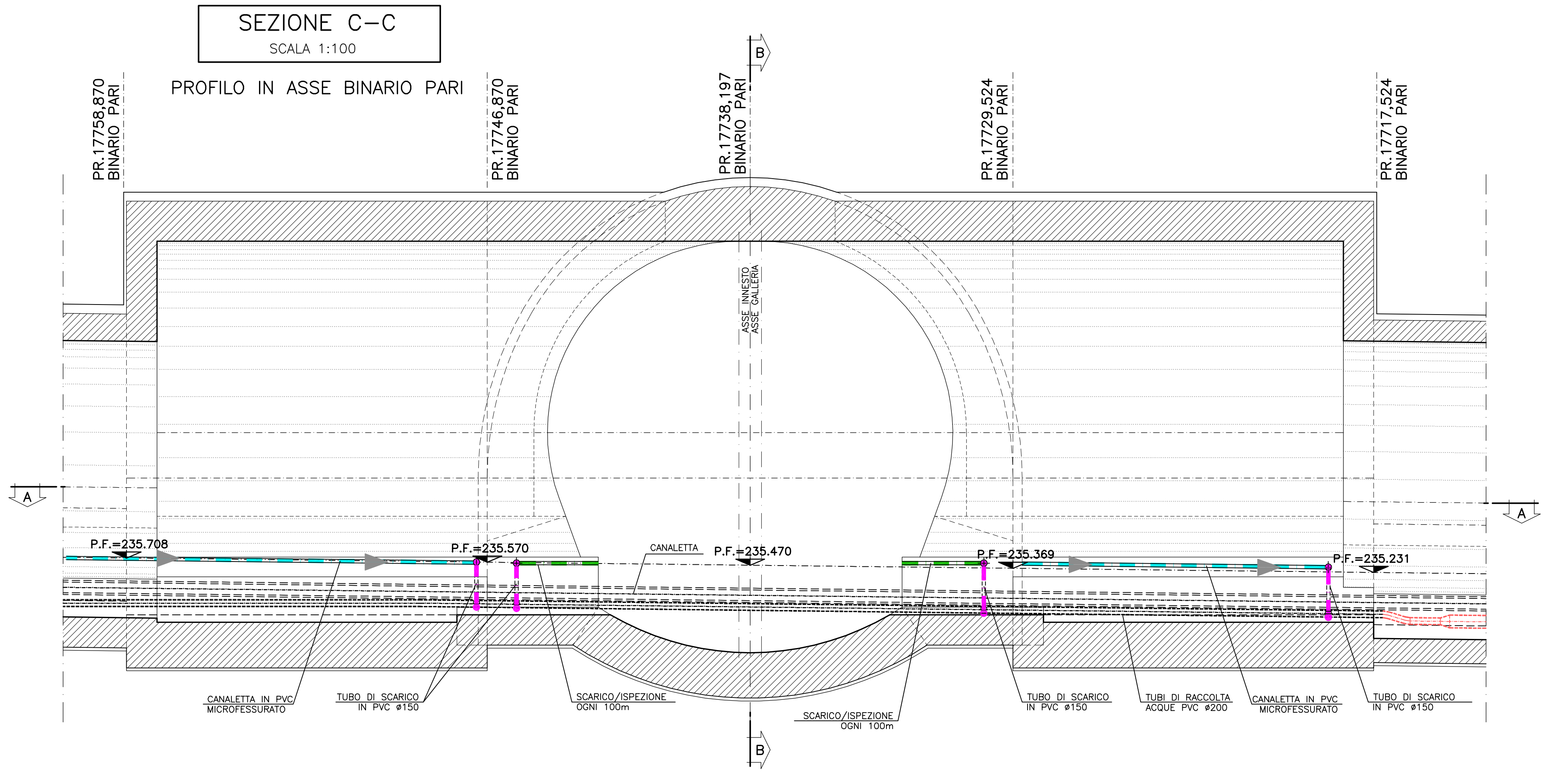

SEZIONE D–D
SCALA 1:100

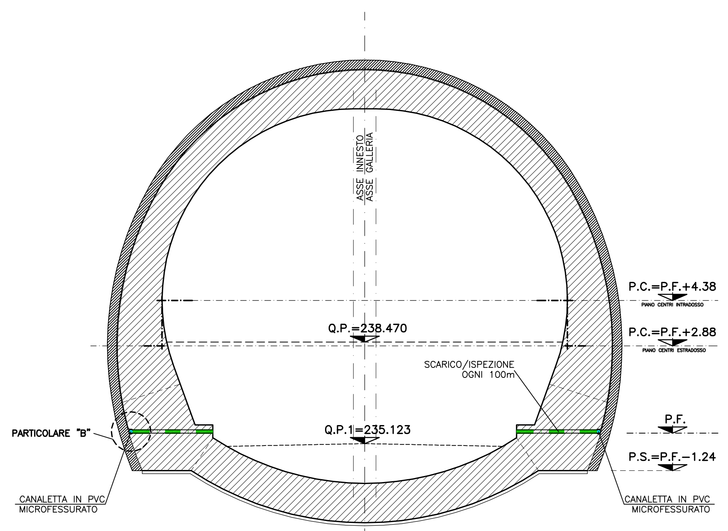

PARTICOLARE "A"
SCALA 1:20

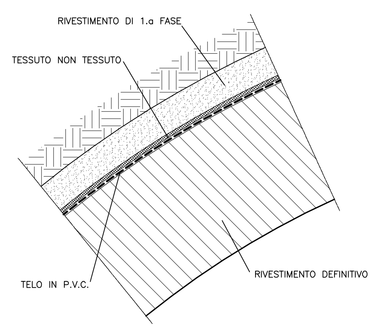

COMMITTENTE:

RFI RETE FERROVIARIA ITALIANA
GRUPPO FERROVIE DELLO STATO ITALIANE

ALTA SORVEGLIANZA:

ITALFERR
GRUPPO FERROVIE DELLO STATO ITALIANE

GENERAL CONTRACTOR:

COCIV
Consorzio Cooperativo Integrale Valdarno

INFRASTRUTTURE FERROVIARIE STRATEGICHE DEFINITE DALLA LEGGE OBIETTIVO N.443/01

TRATTA A.V./A.C. TERZO VALICO DEI GIOVI
PROGETTO ESECUTIVO

Galleria Naturale di Valico Binario Pari
Camerone di Innesto Finestra Val Lemme
Particolari di impermeabilizzazione e drenaggio

GENERAL CONTRACTOR	DIRETTORE LAVORI	SCALA:
Consorzio Cociv, Ing. P. P. Marcheselli		Varie

COMMESSA	LOTTO	FASE	ENTE	TIPO DOC.	OPERA/DISCIPLINA	PROGR.	REV.
IG51	02	E	CV	BZ	GN14PX	006	A

PROGETTAZIONE

Rev.	Descrizione emissione	Redatto	Data	Verificato	Data	Progettista Integratore	Data	IL PROGETTISTA
A00	Prima emissione	ROCKSOIL	15/07/2013	ROCKSOIL	15/07/2013	A. Palombia	19/07/2013	Dott. Ing. A. Palombia Ordine Ingegneri Roma 10 n. 6271 R

n. Elab.

Nome File: IG51-02-E-CV-B2-GN14-P-X-006-A00
CUP: F81H92000000008

Scala di plot: 1: 1

Your complimentary use period has ended. Thank you for using PDF Complete. Click here to buy now! PDF Complete www.tracedyn.com