SEZIONE A–A
SCALA 1:50

SEZIONE TRASVERSALE

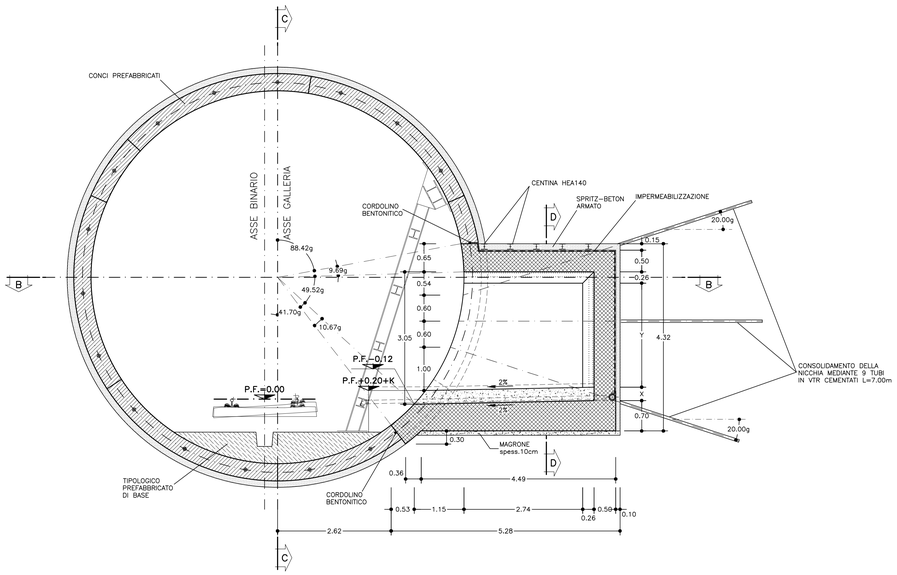

SEZIONE C–C
SCALA 1:50

PROFILO LONGITUDINALE

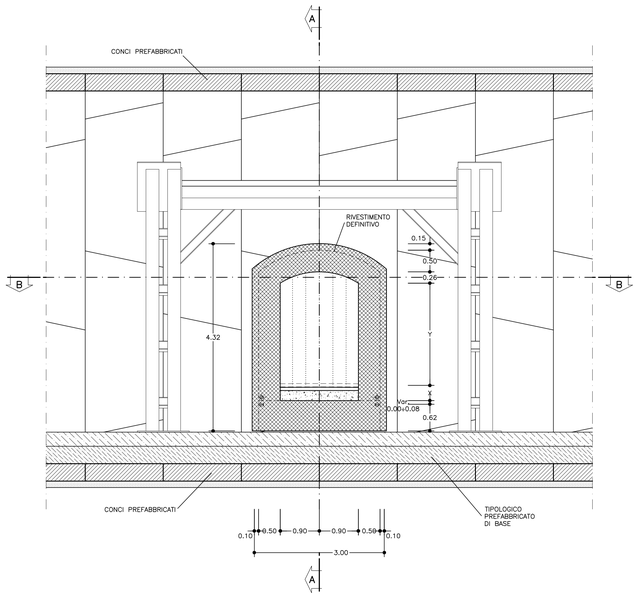

SEZIONE B–B
SCALA 1:50

PIANTA

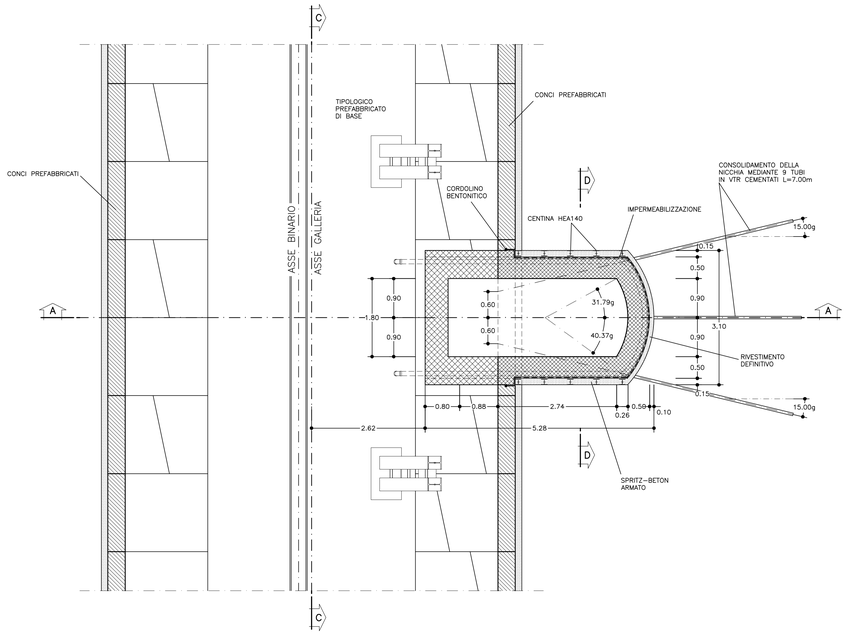

SEZIONE D–D
SCALA 1:50

SEZIONE TRASVERSALE

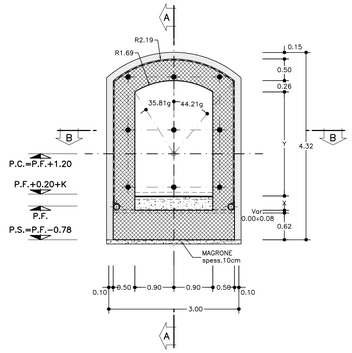

TABELLA VARIABILITA' NICCHIE			
NICCHIA B.D. 23+373.95	X=0.31	Y=2.40	K=0.00
NICCHIA B.P. 23+385.00	X=0.31	Y=2.40	K=0.00

TABELLA MATERIALI

ACCIAIO

ACCIAIO ARMATURE	B450C
RETE ELETTROSALDATA	B450C
ACCIAIO CENTINE	S275
ACCIAIO CALASTRELLI	S275
ACCIAIO PIASTRE FAZZOLETTI	S275

SPRITZ-BETON

– cemento tipo	42.5
– resistenza media su carote h/ø=1	a 48h >= 13 MPa a 28gg >= 25 MPa
– diametro max aggregato	10 mm
– rapporto A/C max in peso	0.5

FIBRE METALLICHE

– Fibre metalliche realizzata con filo ottenuto per trafilatura di acciaio a basso contenuto di carbonio con le estremità sagomate ad uncino d<6mm
– dosaggio in fibre 30 kg/m3
– diametro fibre 0.5 mm

C.L.S (con riferimento al CAPITOLATO DI COSTRUZIONE OPERE CIVILI)

CALOTTA E PIEDRITTI (*)	C25/30, XC2, S4 Classe contenuto cloruri Cl. 0.4 Diametro massimo aggregati 32mm
MAGRONE DI PULIZIA	Resistenza media : Rm ≥ 15 MPa Contenuto min cemento :150 Kg/mc

(*) LA RESISTENZA MINIMA A COMPRESSIONE DEL CALCESTRUZZO DI RIVESTIMENTO DI CALOTTA ALL'ATTO DEL DISARMO DEVE ESSERE >=8 MPa.

TUBI IN VETRORESINA (CARATTERISTICHE DEL COMPOSITO)

– diametro esterno 60mm ad aderenza migliorata
– spessore medio 10mm. Amin 1570 mm2
– densità >= 1.8 t/mc (secondo UNI 7092/72)
– resist. trazione >= 600 MPa (secondo UNI EN61)
– resist. a taglio >= 100 MPa (secondo ASTM D 732/85)
– modulo elastico >= 30000 MPa (secondo UNI EN61)
– contenuto in vetro >= 50%
– resistenza a flessione >= 600 MPa (secondo UNI EN63)
– resistenza allo scoppio >= 8 MPa (solo per valvolati)
– tensione di aderenza tubo miscela a 48h >= 1750 kPa

MISCELE CEMENTIZIE PER CEMENTAZIONE A BASSA PRESSIONE

– Cemento	42.5R
– Rapporto A/C	0.5 ÷ 0.7
– Fluidificante	4% DI PESO SUL CEMENTO
– Resistenza miscela 48H	≥ 5MPA

DIAMETRO PERFORAZIONI

VTR ø100–120 mm
eseguite a secco da armare immediatamente con i tubi in vetroresina e da cementare mediante miscela cementizia

CANALETTE IN PVC MICROFESSURATO / TUBO DI SCARICO CIECO IN PVC (IN CORRISPONDENZA DELLA NICCHIA)

– al piede dell'impermeabilizzazione ø>=80mm

NOTA: – PER TUTTO QUANTO NON INDICATO SI FACCIA RIFERIMENTO AL CAPITOLATO OPERE CIVILI

– ELABORATO DI RIFERIMENTO: "OPERE DI LINEA–CARATTERISTICHE DEI MATERIALI E NOTE" (cod.IG51–00–E–CV–TT–OC0000–002)

FASI ESECUTIVE

1 – Scavo d'avanzamento galleria di linea e posa in opera dei conci prefabbricati.
2 – Esecuzione dei consolidamenti dal rivestimento in conci prefabbricati.
3 – Posizionamento del telaio metallico per il provvisorio sostegno dei conci prefabbricati.
4 – Taglio dei conci prefabbricati del rivestimento della galleria di linea in corrispondenza della nicchia.
5 – Scavo della nicchia e posa in opera del rivestimento provvisorio, con sfondi da valutare in funzione delle caratteristiche geomeccaniche dell'ammasso.
6 – Getto della platea della nicchia.
7 – Posa dell'impermeabilizzazione.
8 – Getto del rivestimento definitivo in c.a. della nicchia.
9 – Rimozione del telaio metallico di sostegno dei conci prefabbricati.

LEGENDA

P.C. = PIANO DEI CENTRI
Q.P. = QUOTA PROGETTO
P.I.M. = PIANO DI IMPOSTA MURETTE

NOTE

– EVENTUALI DIFFERENZE TRA LE MISURE TOTALI E LE SOMMATORIE DELLE MISURE PARZIALI SONO DOVUTE AGLI ARROTONDAMENTI AUTOMATICI DI AUTOCAD.

CENTINE METALLICHE	HEA 140 p=0.60m
CONSOLIDAMENTI AL FRONTE	N.9 TUBI IN VTR CEMENTATI LUNGHEZZA >=6.00m Tipo Ø60/40
SPRITZ-BETON	AL CONTORNO Sp. 15cm
	AL FRONTE Sp. 10cm

COMMITTENTE:

RFI RETE FERROVIARIA ITALIANA
GRUPPO FERROVIE DELLO STATO ITALIANE

ALTA SORVEGLIANZA:

ITALFERR
GRUPPO FERROVIE DELLO STATO ITALIANE

GENERAL CONTRACTOR:

COCIV
Consorzio Collegamenti Integrati Valico

INFRASTRUTTURE FERROVIARIE STRATEGICHE DEFINITE DALLA LEGGE OBIETTIVO N.443/01

TRATTA A.V./A.C. TERZO VALICO DEI GIOVI
PROGETTO ESECUTIVO

Galleria naturale di Valico
Scavo in meccanizzato da PK 22+000 a PK 24+197 - Binario Dispari

Nicchia UAD

Scavi, consolidamenti e carpenteria

GENERAL CONTRACTOR	DIRETTORE LAVORI	SCALA:
Consorzio **Cociv** Ing. P. P. Marcheselli		1:50

COMMESSA	LOTTO	FASE	ENTE	TIPO DOC.	OPERA/DISCIPLINA	PROGR.	REV.
IG51	02	E	CV	BB	GN15UX	003	A

PROGETTAZIONE

Rev.	Descrizione emissione	Redatto	Data	Verificato	Data	Progettista Integratore	Data	IL PROGETTISTA
A00	Prima emissione	ROCKSOIL	21/10/2013	ROCKSOIL	23/10/2013	A. Palomba	25/10/2013	COCIV Consorzio Collegamenti Integrati Valico Dott. Ing. P. P. Marcheselli Ordine Ingegneri Prov. TO n. 4271 R

n. Elab. | Nome File: IG51-02-E-CV-BB-GN15-UX-003-A00
CUP: F81H92000000008

Scala di plot: 1: 1

NOME FILE: 1335900C PATT. PLOT: 1=1 DATA: 14.10.13