A13 - CASTELLETTO ARRIVO CAVI MT
scala 1:50

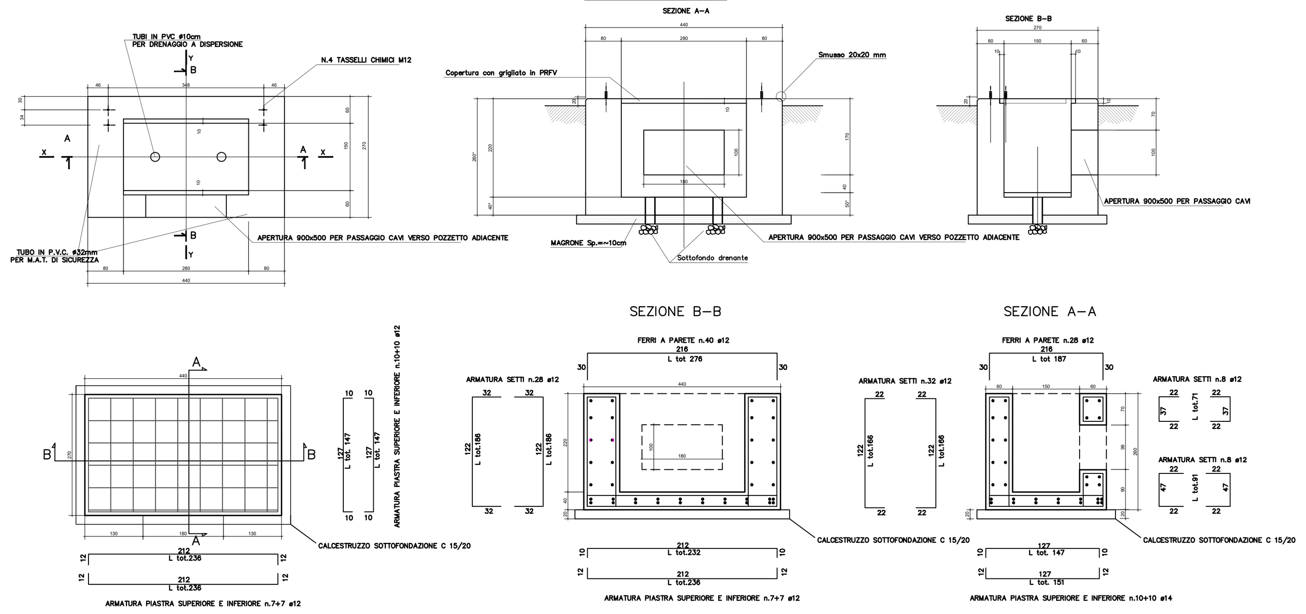

CALCESTRUZZO E QUALITÀ DEI MATERIALI										
CALCESTRUZZO										
		UNI 11104 (prosp 1)	UNI 11104 (prosp.4)							
TIPO	CAMPI DI IMPIEGO	CLASSI DI ESPOSIZIONE AMBIENTALE	CLASSE DI RESISTENZA	RAPPORTO (A/C) MAX	CONTENUTO MINIMO DI CEMENTO (Kg/mc)	CONTENUTO D'ARIA (SOLO PER CLASSI XF2, XF3 E XF4)	Dmax (mm)	CLASSE DI CONSISTENZA AL GETTO	TIPO DI CEMENTO	COPRIFERRO NOMINALE (mm)
	MAGRONE	-	C 12/15	-	300	-	-	-	Pozzolanico tipo IV/A	-
	FONDAZIONE	X0	C 28/35	0,6	300	-	22	S4	Pozzolanico tipo IV/A	4 cm
	SETTI	X0	C 28/35	0,6	300	-	22	S4	Pozzolanico tipo IV/A	4 cm

ACCIAIO
- ACCIAIO B450 AD ADERENZA MIGLIORATA, SALDABILE CON MARCATURA DEL PRODUTTORE E DEL SAGOMATORE
- IN BARRE (6mm <= Ø <= 50mm) O ROTOLI (6mm <= Ø <= 16mm), reti elettrosaldate e tralicci

CUNICOLO CAVI
scala 1:25

SEZIONE TRASVERSALE CUNICOLO CAVI AT — ARMATURA CUINICOLO CAVI AT — PARTICOLARE "A" — COPERTURA PRFV PER TRAFFICO MEDIO PESANTE

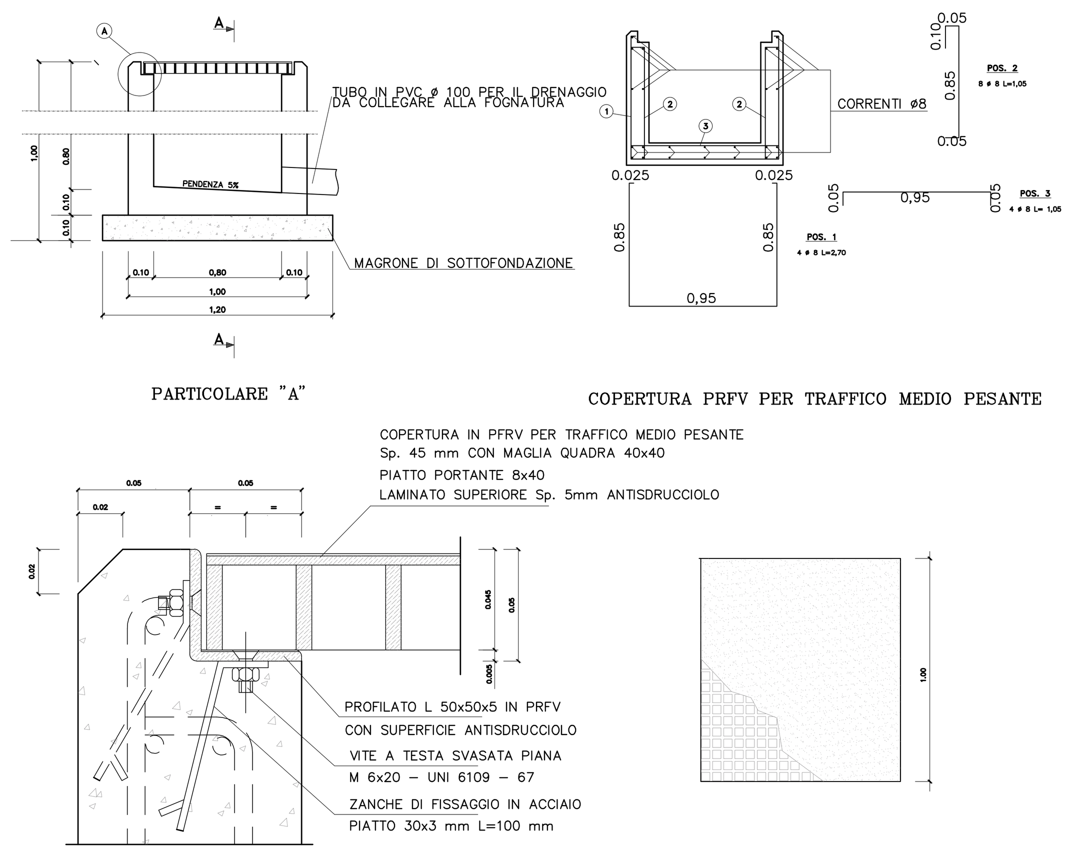

A8 - NEUTRO TR
A12 - ROMPITRATTA
scala 1:50

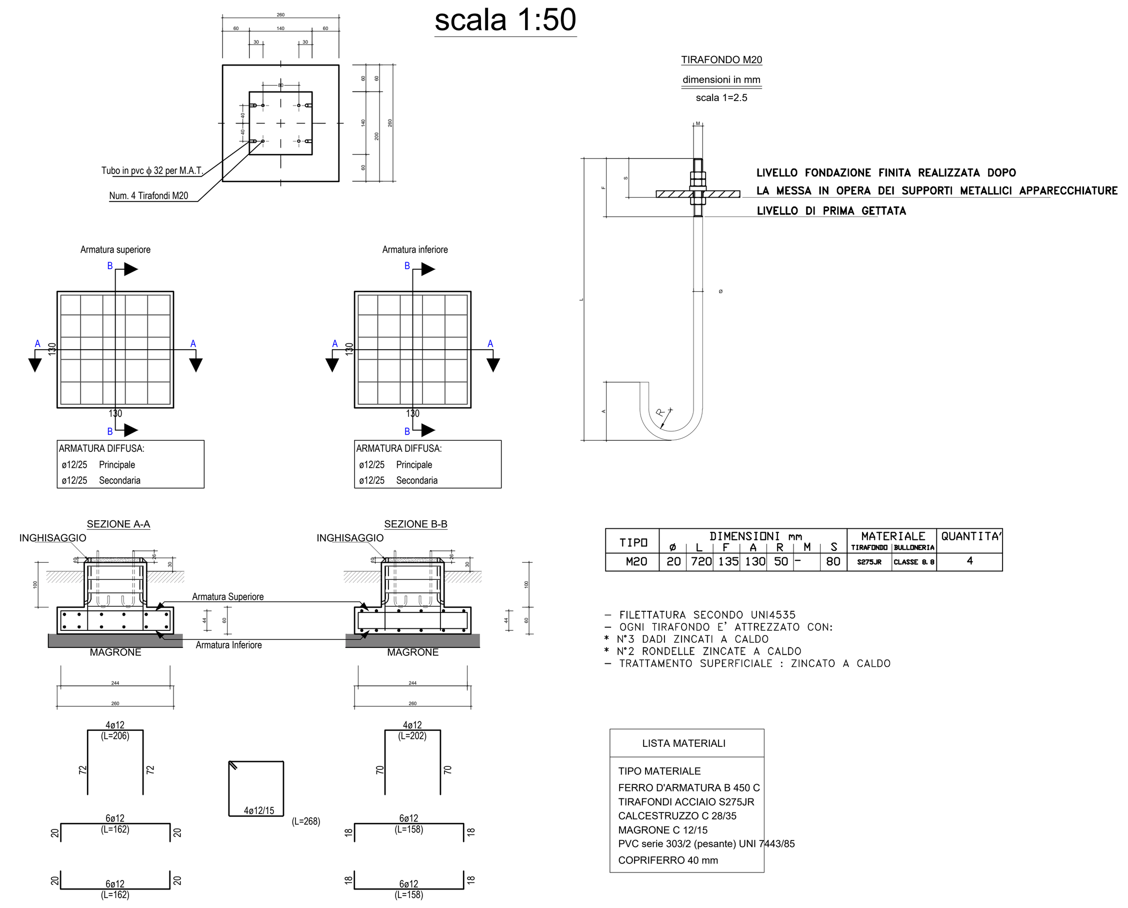

TIRAFONDO M20 — dimensioni in mm — scala 1=2.5

TIPO	ø	L	F	A	R	M	S	MATERIALE TIRAFONDO	MATERIALE BULLONERIA	QUANTITA'
M20	20	720	135	130	50	-	80	S275JR	CLASSE 8.8	4

- FILETTATURA SECONDO UNI4535
- OGNI TIRAFONDO E' ATTREZZATO CON:
* N°3 DADI ZINCATI A CALDO
* N°2 RONDELLE ZINCATE A CALDO
- TRATTAMENTO SUPERFICIALE : ZINCATO A CALDO

LISTA MATERIALI
TIPO MATERIALE
FERRO D'ARMATURA B 450 C
TIRAFONDI ACCIAIO S275JR
CALCESTRUZZO C 28/35
MAGRONE C 12/15
PVC serie 303/2 (pesante) UNI 7443/85
COPRIFERRO 40 mm

AO - TERMINALE CAVO AT + A1 - SCARICATORE
scala 1:50

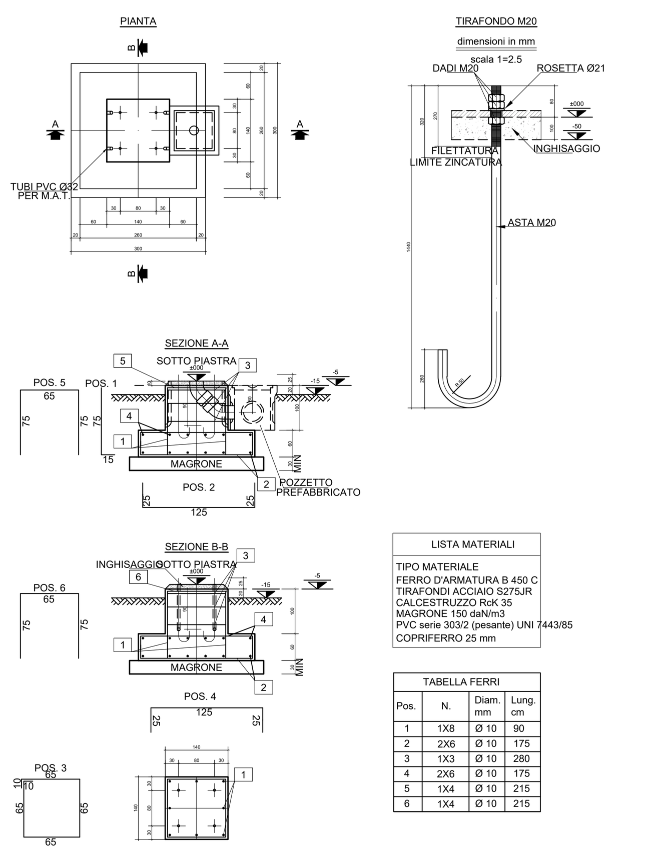

LISTA MATERIALI
TIPO MATERIALE
FERRO D'ARMATURA B 450 C
TIRAFONDI ACCIAIO S275JR
CALCESTRUZZO RcK 35
MAGRONE 150 daN/m3
PVC serie 303/2 (pesante) UNI 7443/85
COPRIFERRO 25 mm

TABELLA FERRI

Pos.	N.	Diam. mm	Lung. cm
1	1X8	Ø 10	90
2	2X6	Ø 10	175
3	1X3	Ø 10	280
4	2X6	Ø 10	175
5	1X4	Ø 10	215
6	1X4	Ø 10	215

A1 - SCARICATORE
scala 1:50

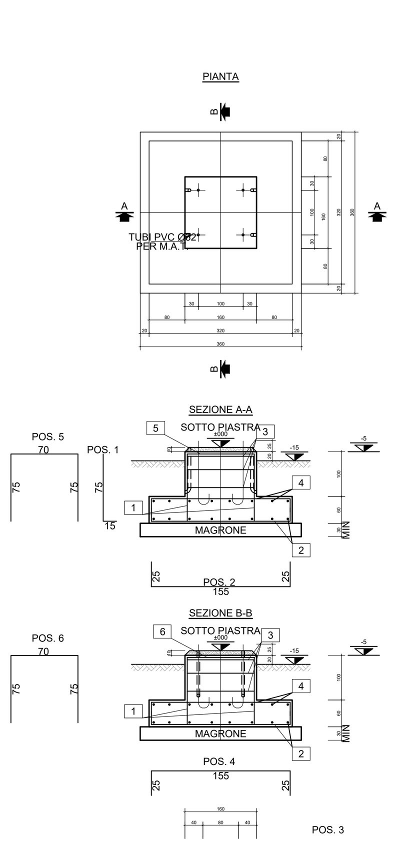

LISTA MATERIALI
TIPO MATERIALE
FERRO D'ARMATURA B 450 C
TIRAFONDI ACCIAIO S275JR
CALCESTRUZZO RcK 35
MAGRONE 150 daN/m3
PVC serie 303/2 (pesante) UNI 7443/85
COPRIFERRO 25 mm

TABELLA FERRI

Pos.	N.	Diam. mm	Lung. cm
1	1X8	Ø 10	90
2	2X8	Ø 10	205
3	1X3	Ø 10	320
4	2X8	Ø 10	205
5	1X4	Ø 10	220
6	1X4	Ø 10	220

A2 - TRASFORMATORE DI TENSIONE (TV)
scala 1:50

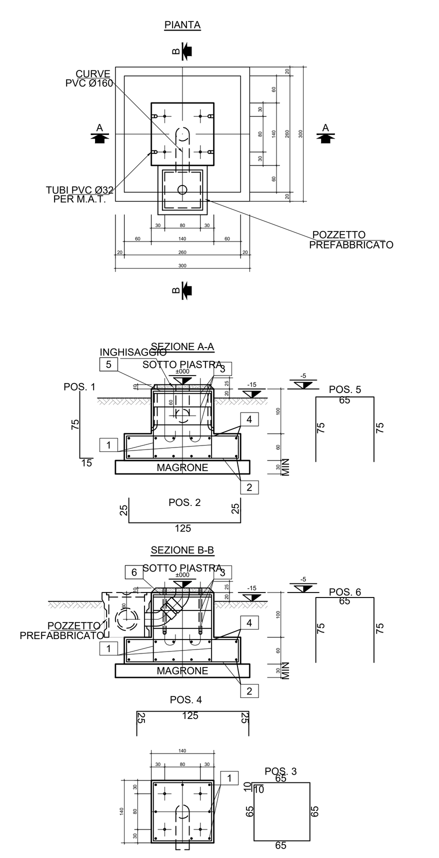

LISTA MATERIALI
TIPO MATERIALE
FERRO D'ARMATURA B 450 C
TIRAFONDI ACCIAIO S275JR
CALCESTRUZZO RcK 35
MAGRONE 150 daN/m3
PVC serie 303/2 (pesante) UNI 7443/85
COPRIFERRO 25 mm

TABELLA FERRI

Pos.	N.	Diam. mm	Lung. cm
1	1X8	Ø 10	90
2	2X6	Ø 10	175
3	1X3	Ø 10	280
4	2X6	Ø 10	175
5	1X4	Ø 10	215
6	1X4	Ø 10	215

A4 - TRASFORMATORE DI CORRENTE (TA)
scala 1:50

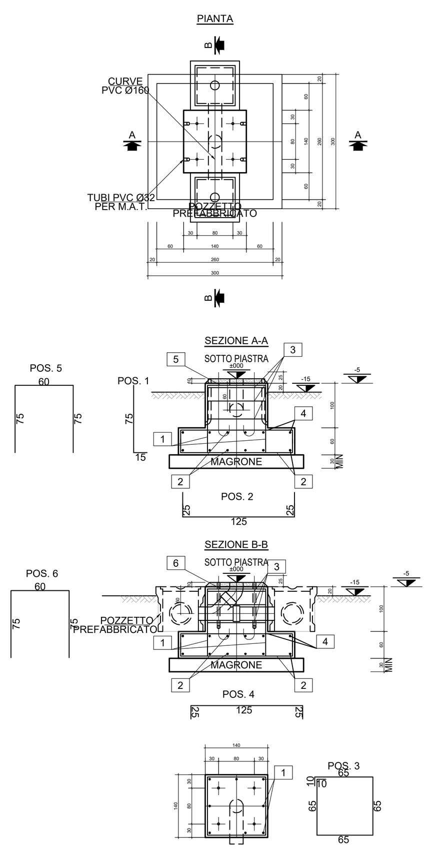

LISTA MATERIALI
TIPO MATERIALE
FERRO D'ARMATURA B 450 C
TIRAFONDI ACCIAIO S275JR
CALCESTRUZZO RcK 35
MAGRONE 150 daN/m3
PVC serie 303/2 (pesante) UNI 7443/85
COPRIFERRO 25 mm

TABELLA FERRI

Pos.	N.	Diam. mm	Lung. cm
1	1X8	Ø 10	90
2	2X12	Ø 10	175
3	1X3	Ø 10	280
4	2X6	Ø 10	175
5	1X4	Ø 10	210
6	1X4	Ø 10	210

A5 - INTERRUTTORE AT
scala 1:50

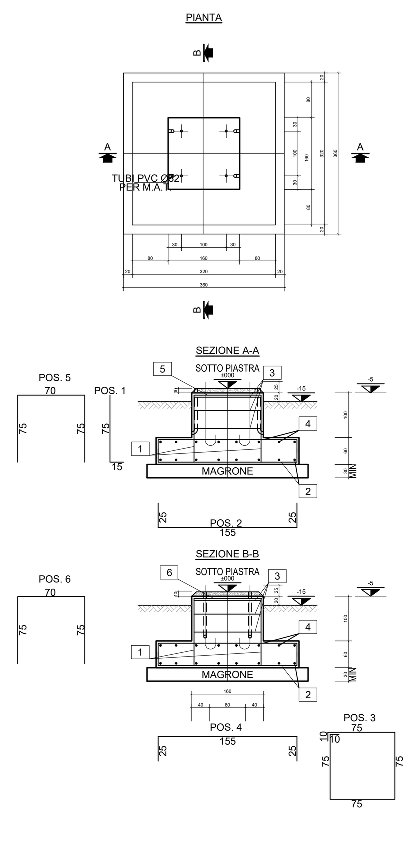

LISTA MATERIALI
TIPO MATERIALE
FERRO D'ARMATURA B 450 C
TIRAFONDI ACCIAIO S275JR
CALCESTRUZZO RcK 35
MAGRONE 150 daN/m3
PVC serie 303/2 (pesante) UNI 7443/85
COPRIFERRO 25 mm

TABELLA FERRI

Pos.	N.	Diam. mm	Lung. cm
1	1X8	Ø 10	90
2	2X8	Ø 10	205
3	1X3	Ø 10	320
4	2X8	Ø 10	205
5	1X4	Ø 10	220
6	1X4	Ø 10	220

A3 - SEZIONATORE ORIZZONTALE AT
scala 1:50

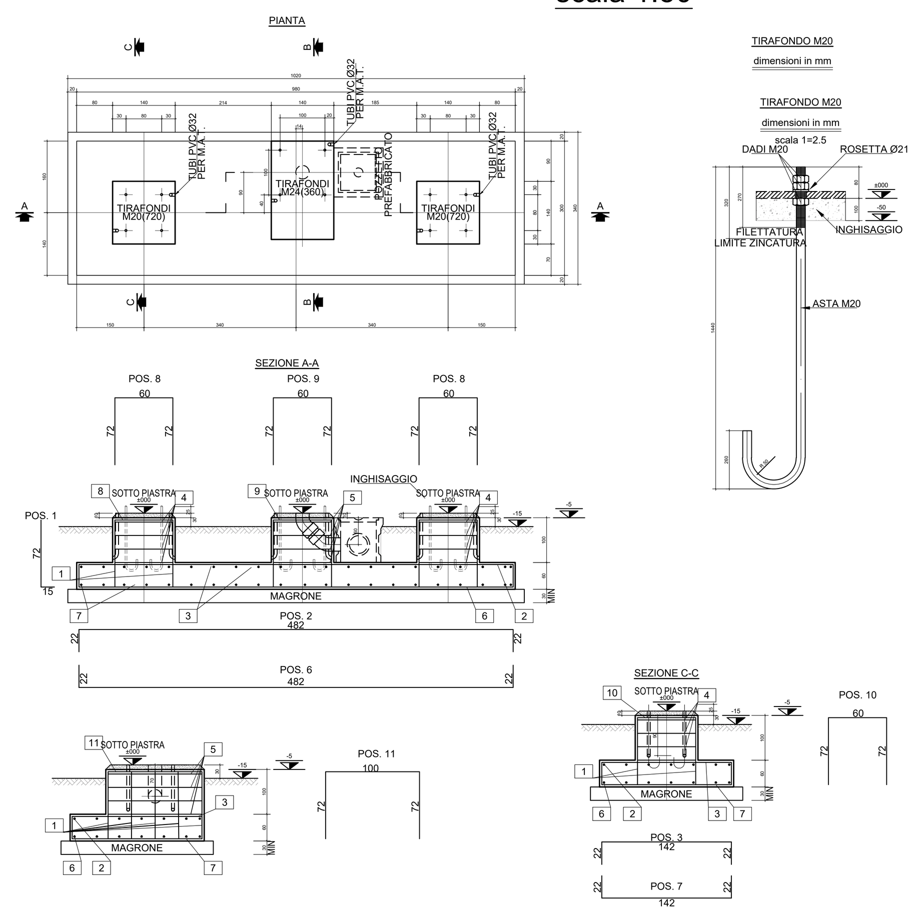

- FILETTATURA SECONDO UNI4535
- OGNI TIRAFONDO E' ATTREZZATO CON:
* N°3 DADI ZINCATI A CALDO
* N°2 RONDELLE ZINCATE A CALDO
- TRATTAMENTO SUPERFICIALE : ZINCATO A CALDO

LISTA MATERIALI
TIPO MATERIALE
FERRO D'ARMATURA B 450 C
TIRAFONDI ACCIAIO S275JR
CALCESTRUZZO C 28/35
MAGRONE C 12/15
PVC serie 303/2 (pesante) UNI 7443/85
COPRIFERRO 40 mm

TABELLA FERRI

Pos.	N.	Diam. mm	Lung. cm
1	1X38	Ø 12	87
2	1X7	Ø 12	526
3	1X21	Ø 12	186
4	2X4	Ø 10	270
5	1X4	Ø 10	350
6	1X7	Ø 12	526
7	1X21	Ø 12	186
8	2X4	Ø 12	204
9	1X5	Ø 12	204
10	2X4	Ø 12	204
11	1X4	Ø 12	244

DETTAGLIO CANCELLO scala 1:50

Prospetto — Sezione A-A' — Pianta — Sezione

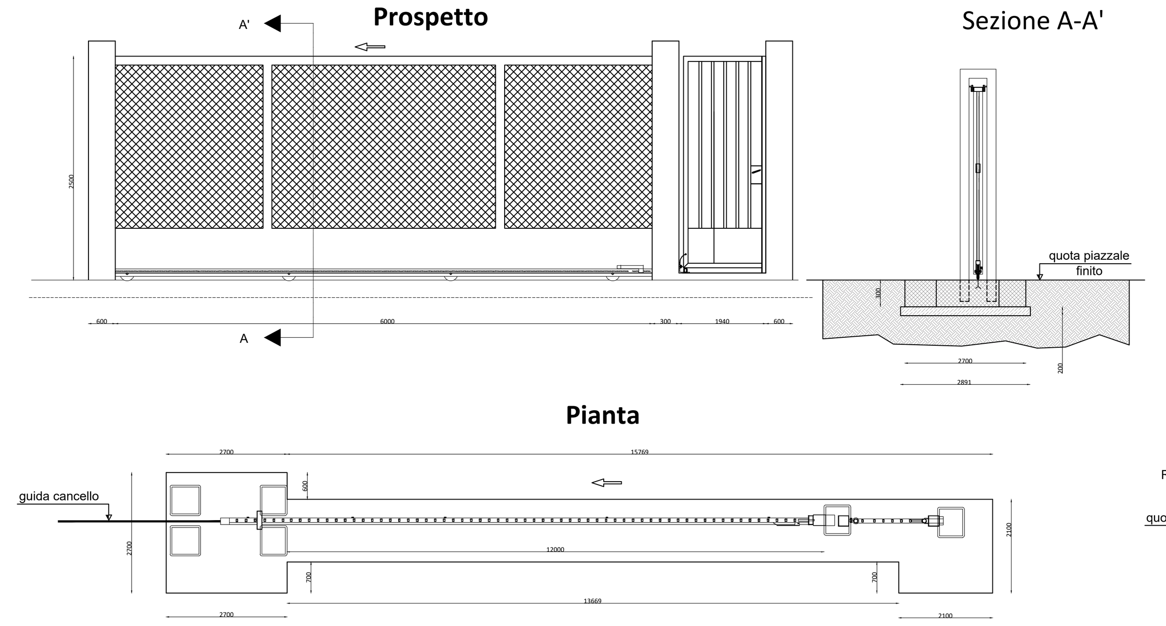

DETTAGLIO RECINZIONE PERIMETRALE

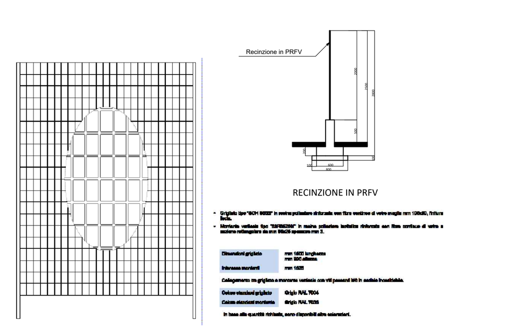

* LE DIMENSIONI DELLE MAGLIE DEI GRIGLIATI, DEI PROFILATI E DEI MONTANTI SARANNO DI TIPO COMMERCIALE

STRATIGRAFIA PIAZZALE
scala 1:10

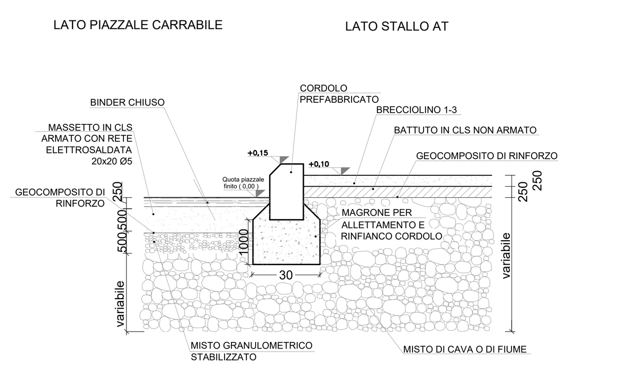

BASAMENTO PER ARMADIO SMISTAMENTO
scala 1:50

CAVI SEZIONE AT

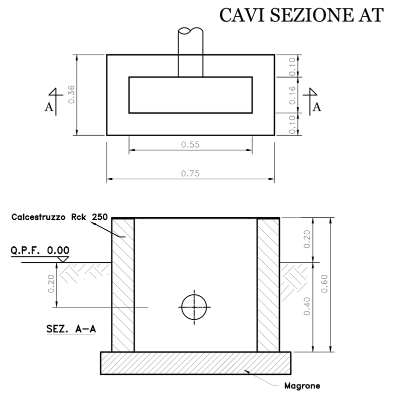

TIRAFONDI

TIRAFONDI UNIFICATI PER FISSAGGIO STRUTTURE

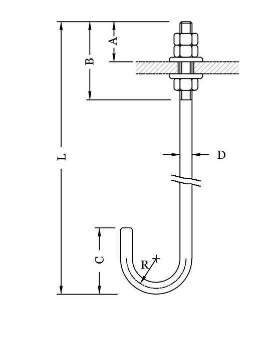

* NB. Peso di un tirafondo completo di 3 dadi e 2 rosette
- Materiale: Fe 52 B
- Trattamento superficiale: zincatura a caldo (Norma CEI 7/6)

Tipo	Dimensioni variabili (mm) B	D	A	C	R	L	taglio	Dimens. rosette ii	fe	sp.	Peso * indicativo (Kg)
6100/2	135	20	60	130	50	330	500	22	37	4	1,623
6100/3	120	18	60	120	45	680	840	20	34	4	2,037
6100/7	110	16	60	110	40	330	470	18	30	4	0,979

CONTROPIASTRE PER STRUTTURE TUBOLARI

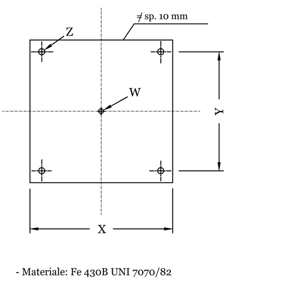

- Materiale: Fe 430B UNI 7070/82
- Trattamento superficiale: zincatura a caldo (Norma CEI 7/6)
- Ricavare da piastra sp. 10 mm

Tipo	Dimensioni variabili (mm) X	Y	ØZ	ØW	Peso indicativo (Kg)
C	550	400	22	20	24,3
D	600	500	18	80	28,4

Particolare lampione illuminazione

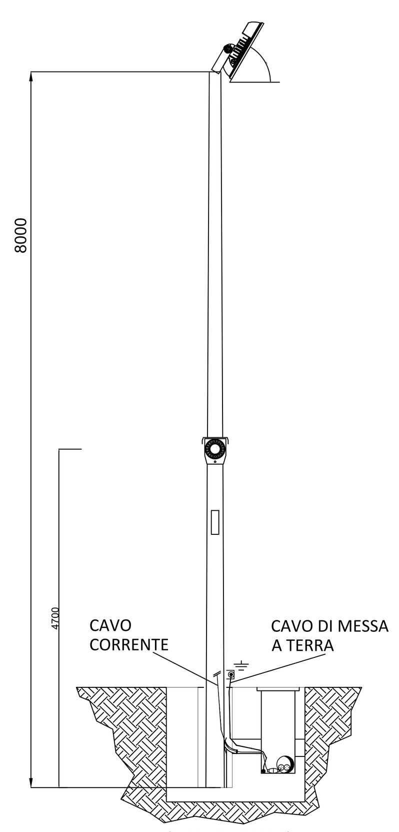

(NON IN SCALA)

REGIONE SARDEGNA
Provincia di Oristano

PARCO EOLICO "SERRA E MESU"

Comuni di MOGORELLA, RUINAS e VILLA SANT'ANTONIO (OR)

Oggetto	PROGETTO DEFINITIVO	WPD-MG-TE9
Titolo	STAZIONE DI UTENZA PARTICOLARI OPERE STRUTTURALI	Cod.elab. scala: Varie

Data	Rev.	Descrizione	Eseg.	Contr.	Appr.
Maggio 2024	0	Prima emissione	FMU	GF	WPD

A cura di:
I.A.T. Consulenza e progetti S.r.l.
Dott. Ing. Giuseppe Frongia

Gruppo di progettazione:
Ing. Giuseppe Frongia (coordinatore e responsabile)
Ing. Marianna Barbarino
Ing. Enrica Batzella
Pian. Terr. Andrea Cappai
Ing. Gianfranco Corda
Ing. Paolo Desogus
Pian. Terr. Veronica Fais
Dott. Fabio Mancosu
Ing. Gianluca Melis
Dott. Ing. Fabrizio Murru
Ing. Andrea Onnis
Pian. Terr. Eleonora Re
Ing. Elisa Roych
Ing. Marco Utzeri

Contributi specialistici:
Dott. Emiliano Cruccas (Archeologia)
Ing. Antonio Dedoni (acustica)
Dott. Geol. Mauro Pompei (geologia)
Agr. Dott. Nat. Nicola Manis (pedologia)
Dott. Maurizio Medda (Fauna)
Dott. Nat. Alessio Musu (Flora)

Progettazione:
Dott. Ing. Giuseppe Frongia
ORDINE INGEGNERI PROVINCIA CAGLIARI N. 3453 Dott. Ing. Giuseppe Frongia

Il Committente:
WPD SERRA E MESU S.R.L.
Viale Regina Margherita, 33
c/o Opificio Innova S.r.l
09124 Cagliari (CA)

iat CONSULENZA E PROGETTI www.iatprogetti.it — wpd think energy

Formato	File origine	File di stampa	Codice pratica
A0	WPD-MG-TE9_Stazione di Utenza - Dettagli costruttivi	WPD-MG-TE9_Stazione di Utenza - Dettagli costruttivi	2023/0392

Elaborazioni: I.A.T. Consulenza e progetti S.r.l. con socio unico - Via Michele Giua s.n.c. ZI CACIP , 09122 Cagliari, Tel./Fax +39.070.658297

Disegni, calcoli, specifiche e tutte le altre informazioni contenute nel presente documento sono di proprieta' della I.A.T. Consulenza e progetti s.r.l.
Al ricevimento di questo documento la stessa diffida pertanto di riprodurlo, in tutto o in parte, e di rivelarne il contenuto in assenza di esplicita autorizzazione.