STRALCIO PLANIMETRICO
SCALA 1:50

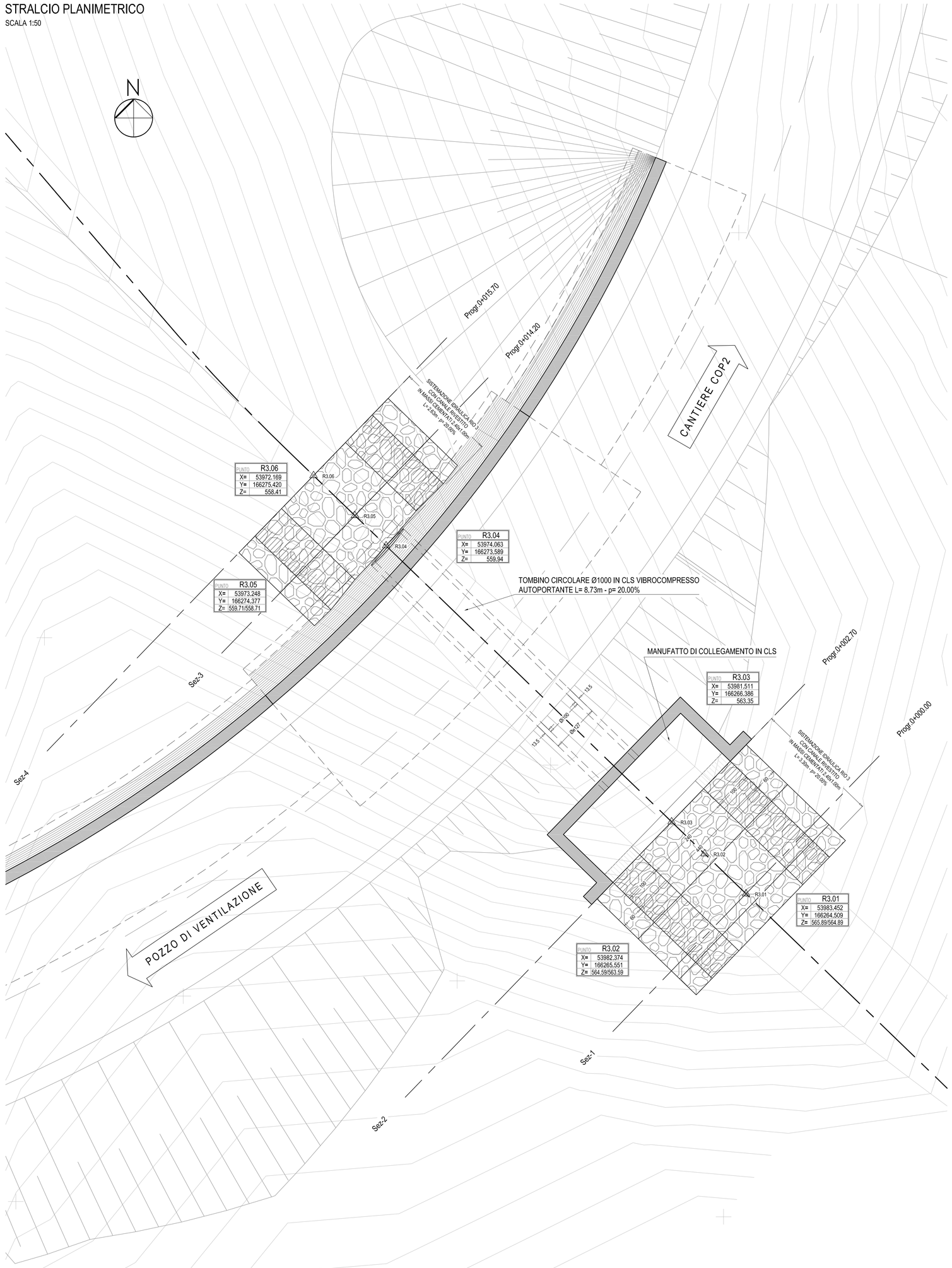

SEZIONE TIPO
SISTEMAZIONE SPONDALE IN MASSI CEMENTATI
SCALA 1:20

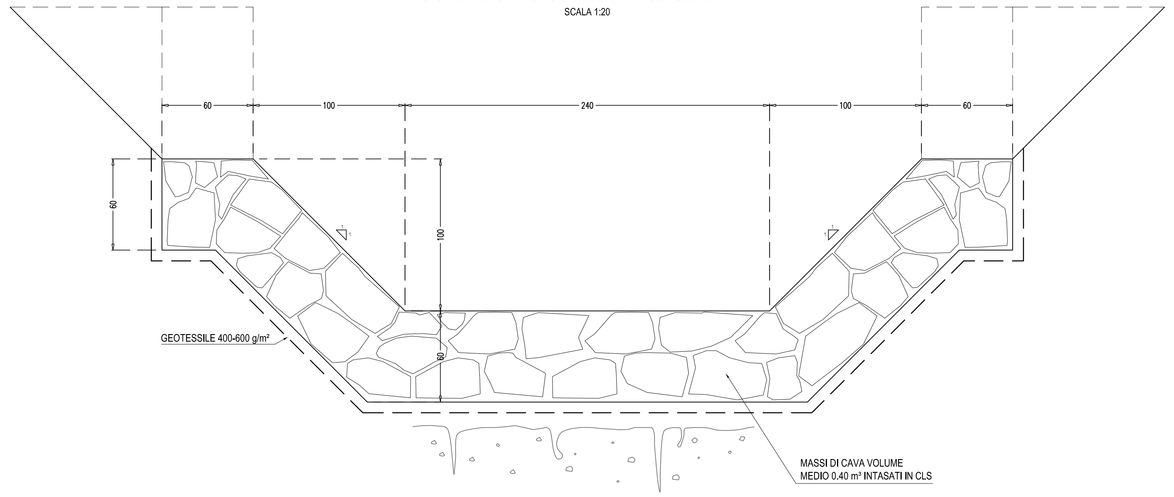

CONDOTTA CIRCOLARE
PREFABBRICATA IN CLS Ø1000
Scala 1:20

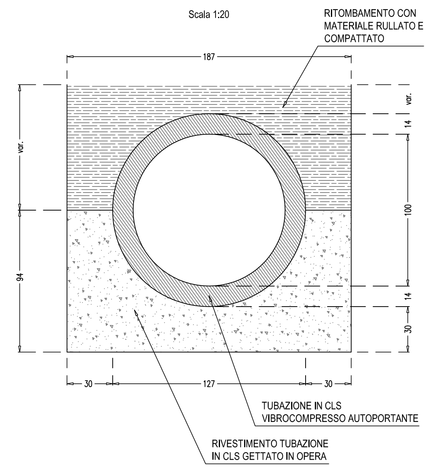

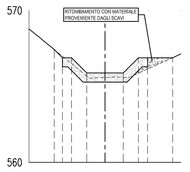

RIO 3
Sez-1
PROGRESSIVA 0+000.00
Scala (1:200;200)
Q.R.=560.00

| | | |