PLANIMETRIA DI IDRAULICA

Scala 1:250

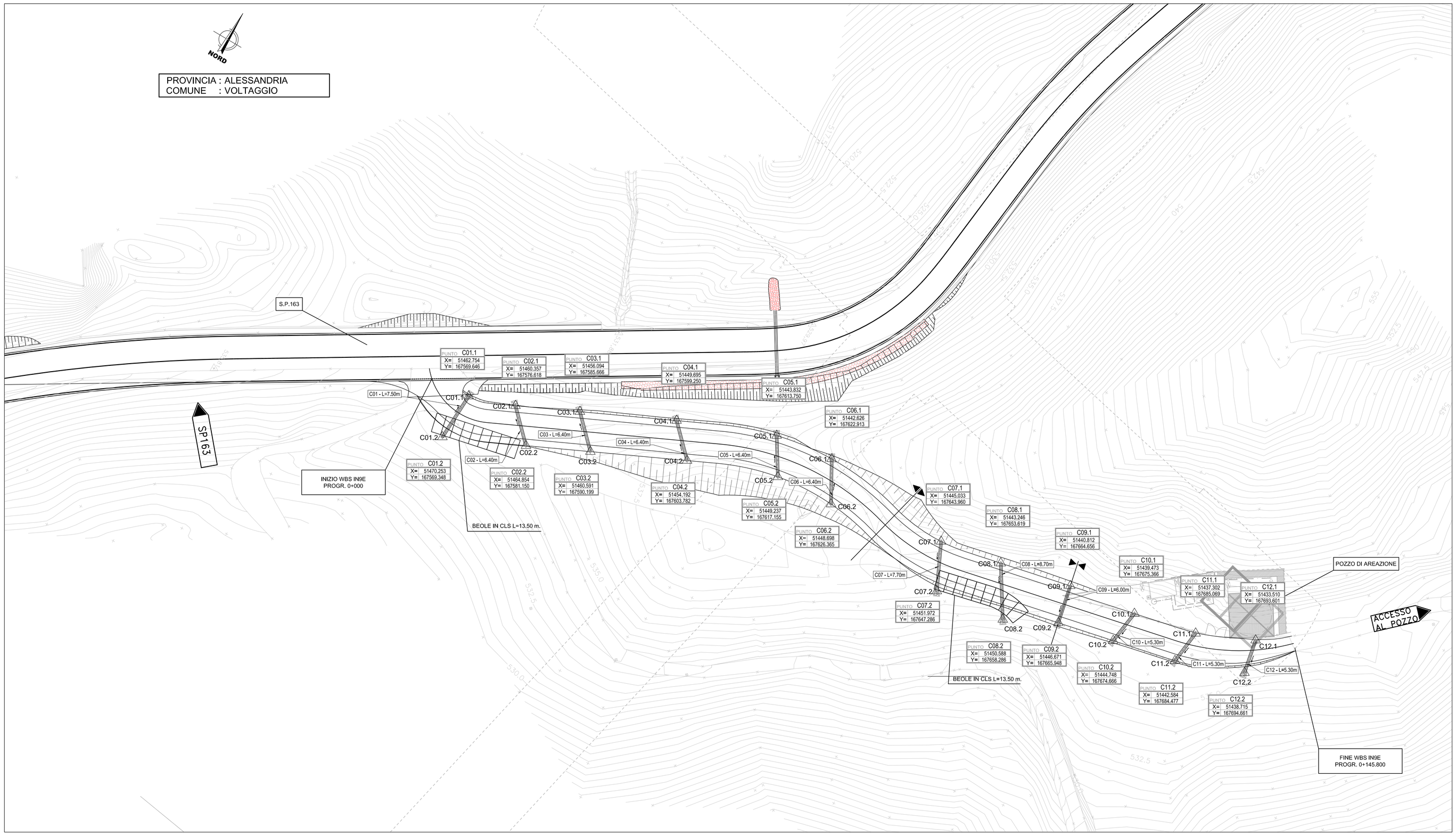

LEGENDA	
SIMBOLO	DESCRIZIONE
	Verso di scorrimento
PUNTO Xn X=######,### Y=######,###	X= identificativo vertice / n - esimo vertice Coordinate del vertice Coordinate del vertice
Xn	X= identificativo vertice / n - esimo vertice
	Canaletta grigliata a sezione rettangolare

SEZIONE LONGITUDINALE CANALETTA
(tipo Pircher 300)

Scala 1:10

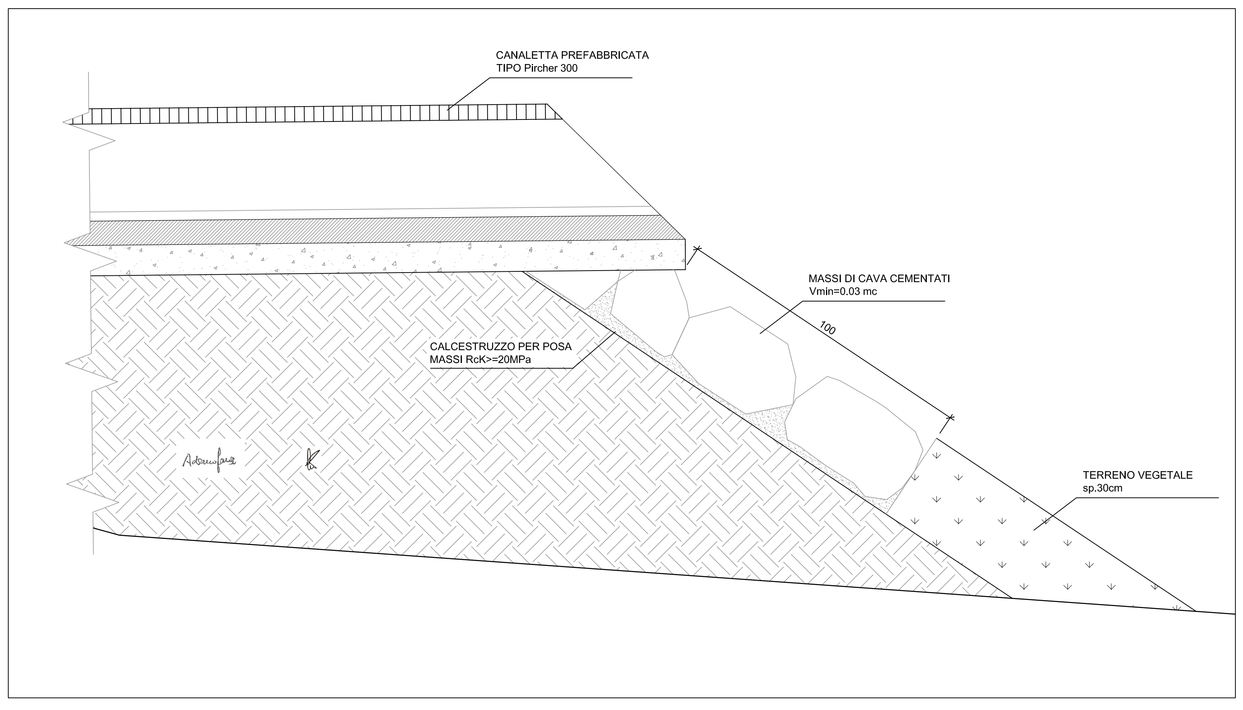

SEZIONE TRASVERSALE CANALETTA
(tipo Pircher 300)

Scala 1:10

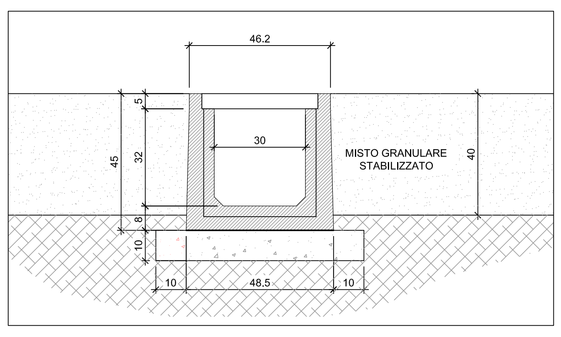

COMMITTENTE:

RFI RETE FERROVIARIA ITALIANA
GRUPPO FERROVIE DELLO STATO ITALIANE

ALTA SORVEGLIANZA:

ITALFERR
GRUPPO FERROVIE DELLO STATO ITALIANE

GENERAL CONTRACTOR:

COCIV
Consorzio Collegamenti Integrati Veloci

INFRASTRUTTURE FERROVIARIE STRATEGICHE DEFINITE DALLA LEGGE OBIETTIVO N.443/01

TRATTA A.V./A.C. TERZO VALICO DEI GIOVI
PROGETTO ESECUTIVO

Planimetria idraulica e dettagli

GENERAL CONTRACTOR	DIRETTORE LAVORI	SCALA:
Consorzio Cociv Ing. P.P. Marchesetti		1:250

COMMESSA	LOTTO	FASE	ENTE	TIPO DOC.	OPERA/DISCIPLINA	PROGR.	REV.
IG51	02	E	CV	PZ	IN9E0X	003	A

PROGETTAZIONE

Rev.	Descrizione emissione	Redatto	Data	Verificato	Data	Progettista Integratore	Data	IL PROGETTISTA
A00	Prima emissione	ALPINA	15/07/2013	ALPINA	15/07/2013	A. Palomba	19/07/2013	COCIV Consorzio Collegamenti Integrati Veloci Dott. Ing. Aldo Moncalvo Ordine Ingegneri Prov. TO n. 6271 R

n. Elab.

Nome File: IG51-02-E-CV-PZ-IN9E-0X-003-A00

CUP: F81H92000000008

Scala di plot: 1: