PIANTA

SCALA 1:50

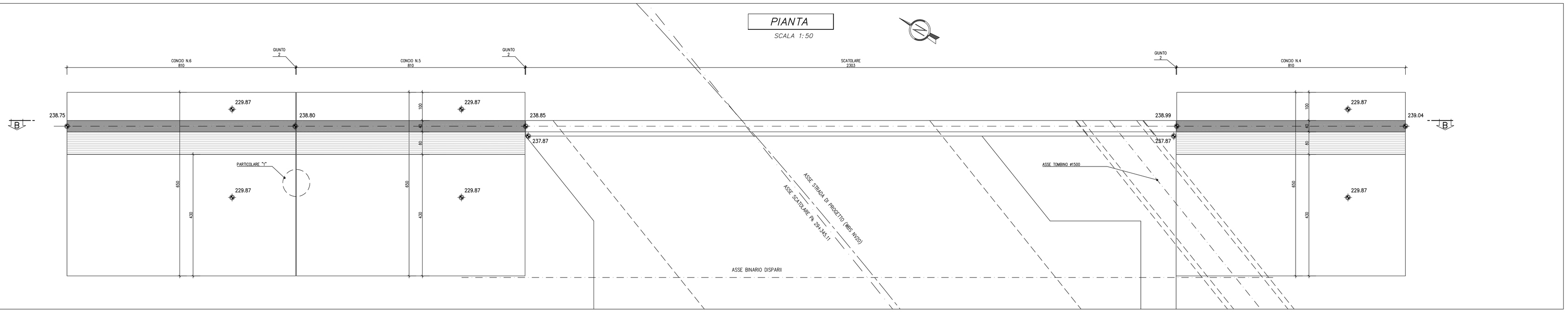

SEZIONE B–B

SCALA 1:50

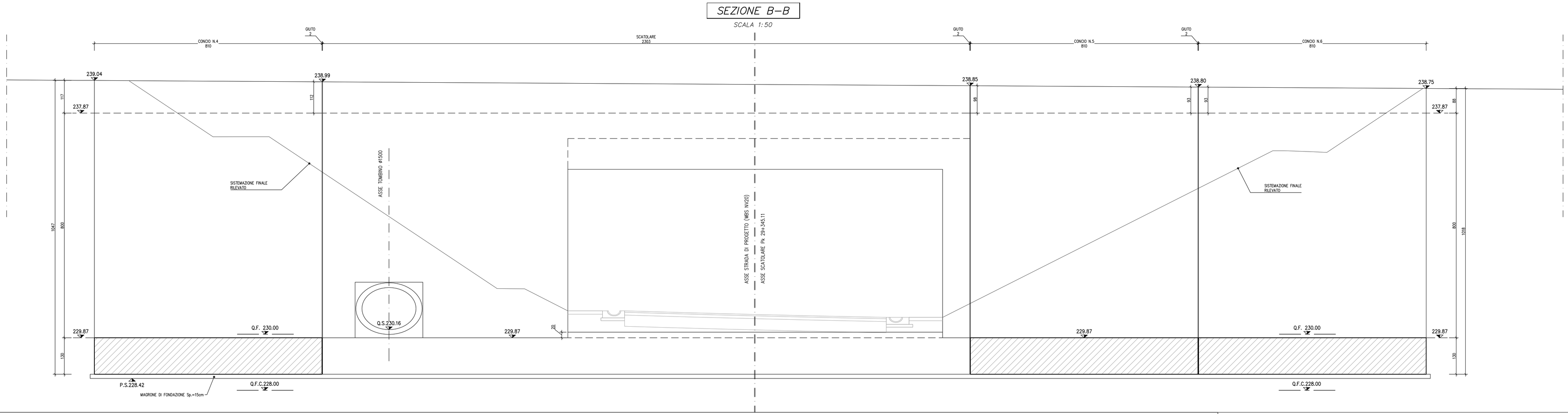

SEZIONE TIPO

SCALA 1:50

CONCIO N.4

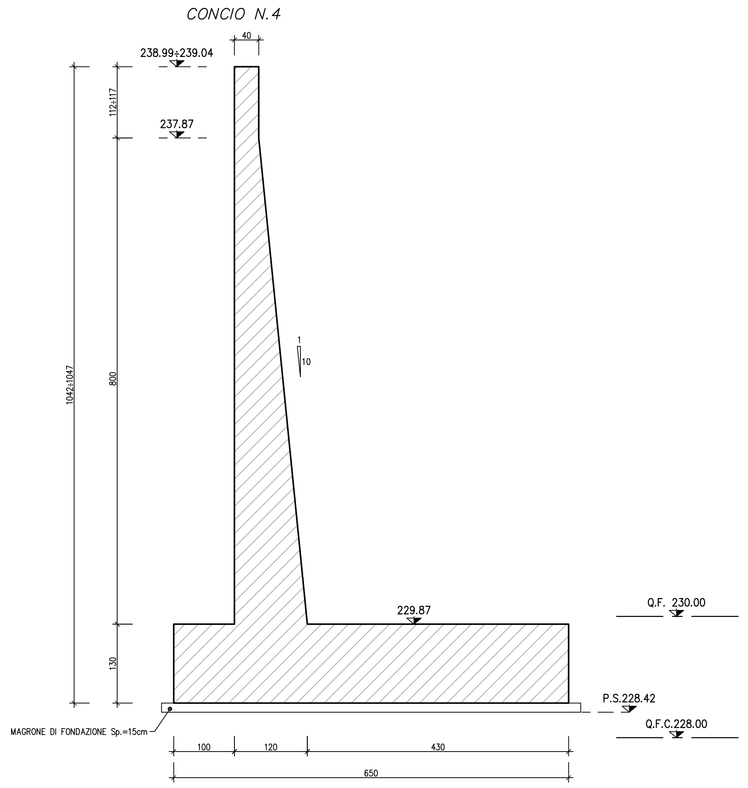

SEZIONE TIPO

SCALA 1:50

CONCIO N.5

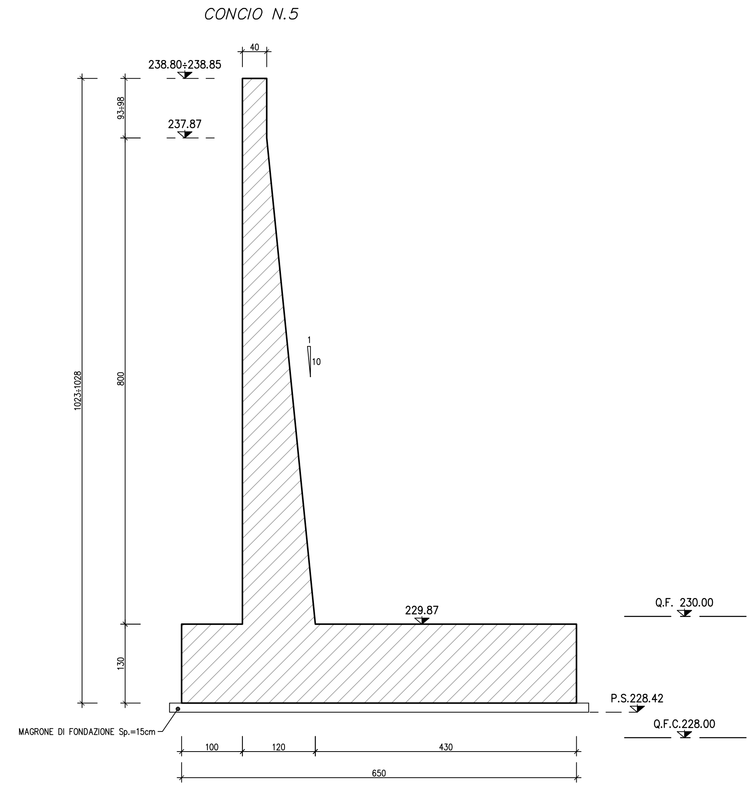

SEZIONE TIPO

SCALA 1:50

CONCIO N.6

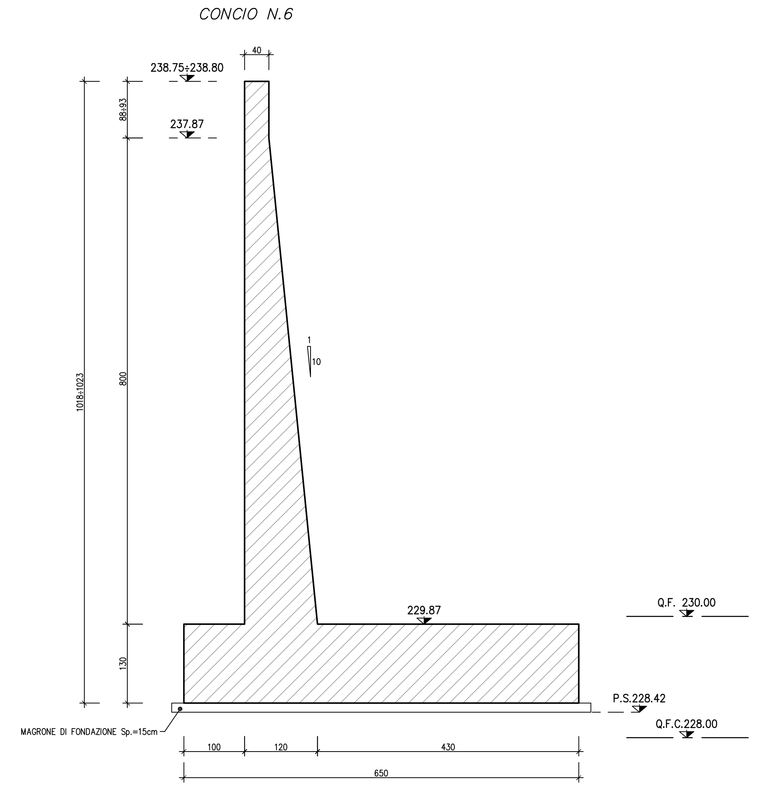

PARTICOLARE "1"

SCALA 1:5

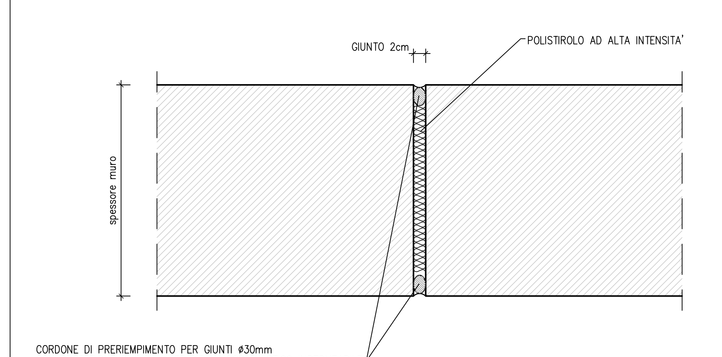

NOTE:

Per la tabella materiali si fa riferimento all'elaborato IG51-00-E-TT-OC00-00-002.

LEGENDA

Q.S.	Quota scorrimento
P.F.	Piano del ferro
Q.F.	Quota falda
Q.F.C.	Quota falda di cantiere
P.C.	Piano campagna
P.S.	Piano di scavo

COMMITTENTE:

RFI RETE FERROVIARIA ITALIANA
GRUPPO FERROVIE DELLO STATO ITALIANE

ALTA SORVEGLIANZA:

ITALFERR
GRUPPO FERROVIE DELLO STATO ITALIANE

GENERAL CONTRACTOR:

Consorzio Collegamenti Integrati Veloci

INFRASTRUTTURE FERROVIARIE STRATEGICHE DEFINITE DALLA LEGGE OBIETTIVO N.443/01

TRATTA A.V./A.C. TERZO VALICO DEI GIOVI
PROGETTO ESECUTIVO

Sottovia Scatolare Pk 29+345

Carpenteria Muri Tav. 2

GENERAL CONTRACTOR	DIRETTORE LAVORI	SCALA:
Consorzio Cociv Ing. P.P. Marcheselli		1:5/10/50

COMMESSA	LOTTO	FASE	ENTE	TIPO DOC.	OPERA/DISCIPLINA	PROGR.	REV.
IG51	02	E	CV	BB	IN1300X	006	A

PROGETTAZIONE

Rev.	Descrizione emissione	Redatto	Data	Verificato	Data	Progettista Integrato	Data	IL PROGETTISTA
		ALPINA	27/09/2013	COCIV	27/09/2013	A. Palumbo	30/09/2013	Dott.Ing. P.P. Marcheselli Ordine Ingegneri Bologna n. 6271 R
A00	Prima emissione							

n. Elab.

Nome File: IG51-02-E-CV-BB-IN13-00-X-006-A00

CUP: F81H92000000008

Scala di plot: 1: