SEZIONE TRASVERSALE A–A

SCALA 1:100

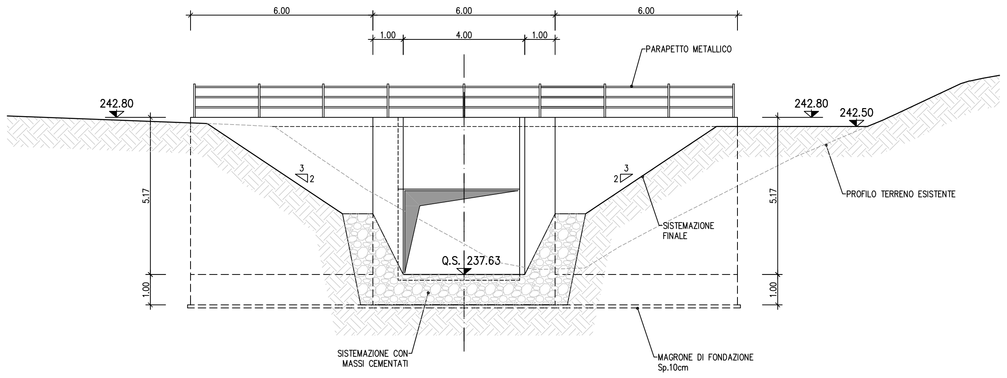

SEZIONE TRASVERSALE B–B

SCALA 1:100

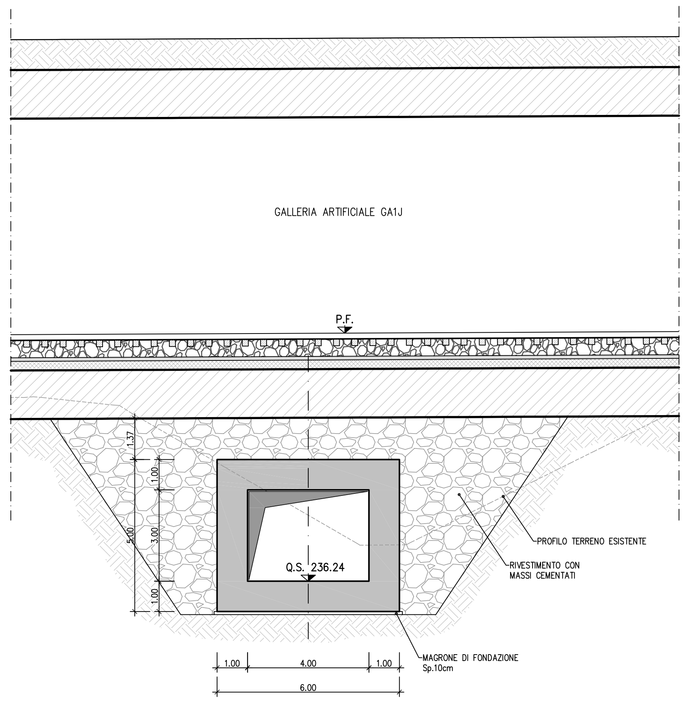

SEZIONE C–C

SCALA 1:100

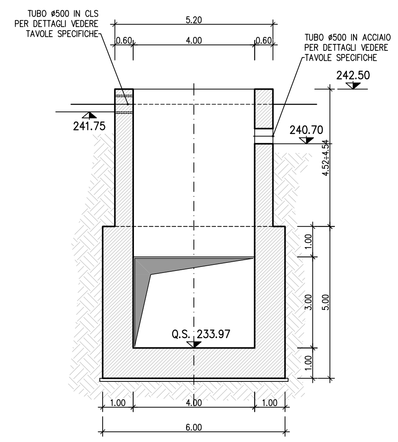

PIANTA CHIAVE

SCALA 1:1000

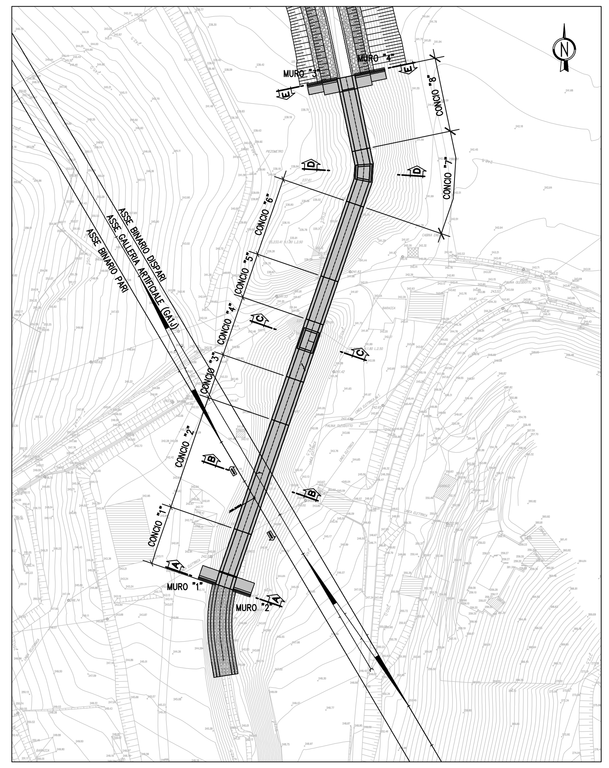

SEZIONE D–D

SCALA 1:100

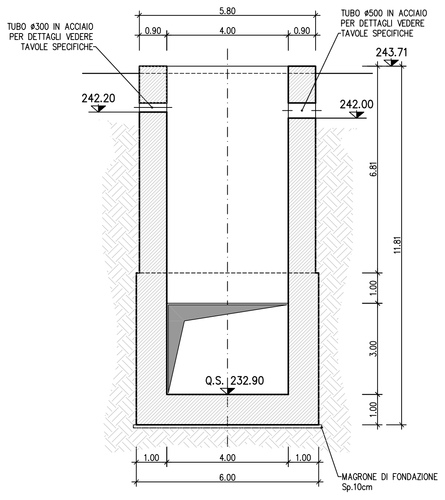

SEZIONE TRASVERSALE E–E

SCALA 1:100

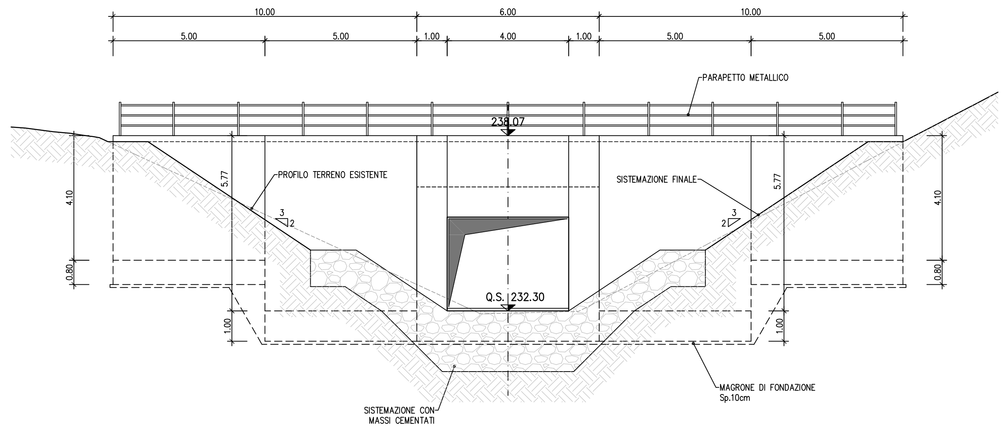

NOTE:

Per la tabella materiali si fa riferimento all'elaborato IG51-00-E-TT-OC0D-00-002.

LEGENDA

Q.S.	Quota scorrimento
P.F.	Piano del ferro

COMMITTENTE:

RFI RETE FERROVIARIA ITALIANA
GRUPPO FERROVIE DELLO STATO ITALIANE

ALTA SORVEGLIANZA:

ITALFERR
GRUPPO FERROVIE DELLO STATO ITALIANE

GENERAL CONTRACTOR:

COCIV Consorzio Collegamenti Integrati Veloci

INFRASTRUTTURE FERROVIARIE STRATEGICHE DEFINITE DALLA LEGGE OBIETTIVO N.443/01

TRATTA A.V./A.C. TERZO VALICO DEI GIOVI
PROGETTO ESECUTIVO

Sistemazione idraulica Fosso Rio Predella

Pianta, Profilo e Sezioni Tav.3

GENERAL CONTRACTOR	DIRETTORE LAVORI	SCALA:
Consorzio **Cociv** Ing. P.P. Marcheselli		1:100

COMMESSA	LOTTO	FASE	ENTE	TIPO DOC.	OPERA/DISCIPLINA	PROGR.	REV.
IG51	02	E	CV	AA	IN110X	003	B

PROGETTAZIONE

Rev.	Descrizione emissione	Redatto	Data	Verificato	Data	Progettista Integratore	Data	IL PROGETTISTA
A00	Prima emissione	ALPINA	15/07/2013	ALPINA	15/07/2013	A. Palomba	19/07/2013	Società Consortile a r.l. Corso Svizzera 185 - 10149 Torino Dott. Ing. Paolo Marcheselli Ordine Ingegneri Prov. TO n. 6271 R
B00	Revisione generale	ALPINA	27/09/2013	COCIV	27/09/2013	A. Palomba	30/09/2013	

n. Elab.

Nome File: IG51-02-E-CV-AA-IN11-00-003-B00

CUP: F81H92000000008

Scala di plot: 1: