PIANTA
SCALA 1:50

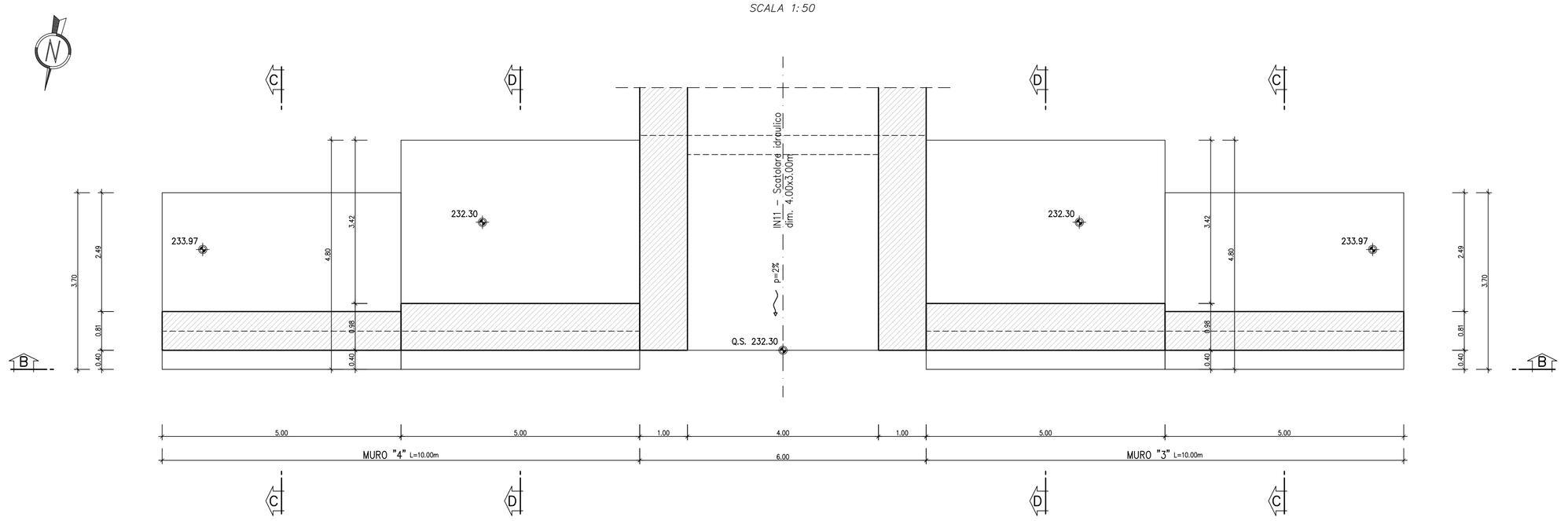

VISTA DALL'ALTO
SCALA 1:50

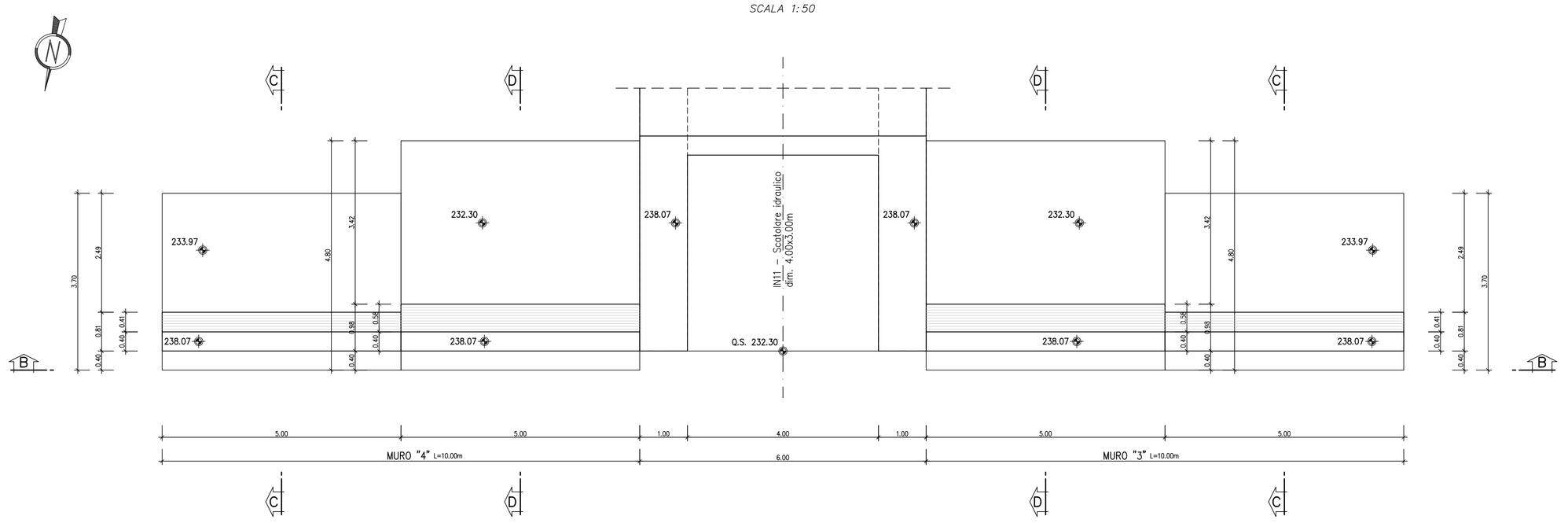

SEZIONE C–C
SCALA 1:50

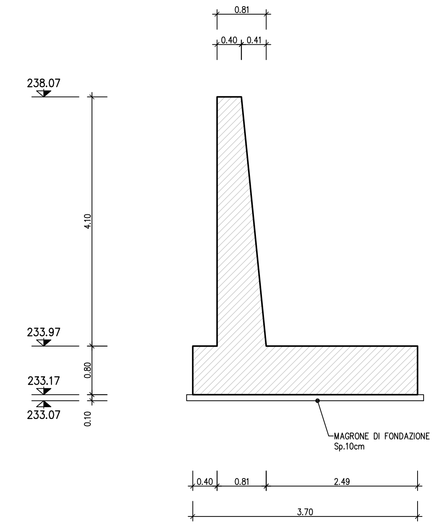

SEZIONE B–B
SCALA 1:50

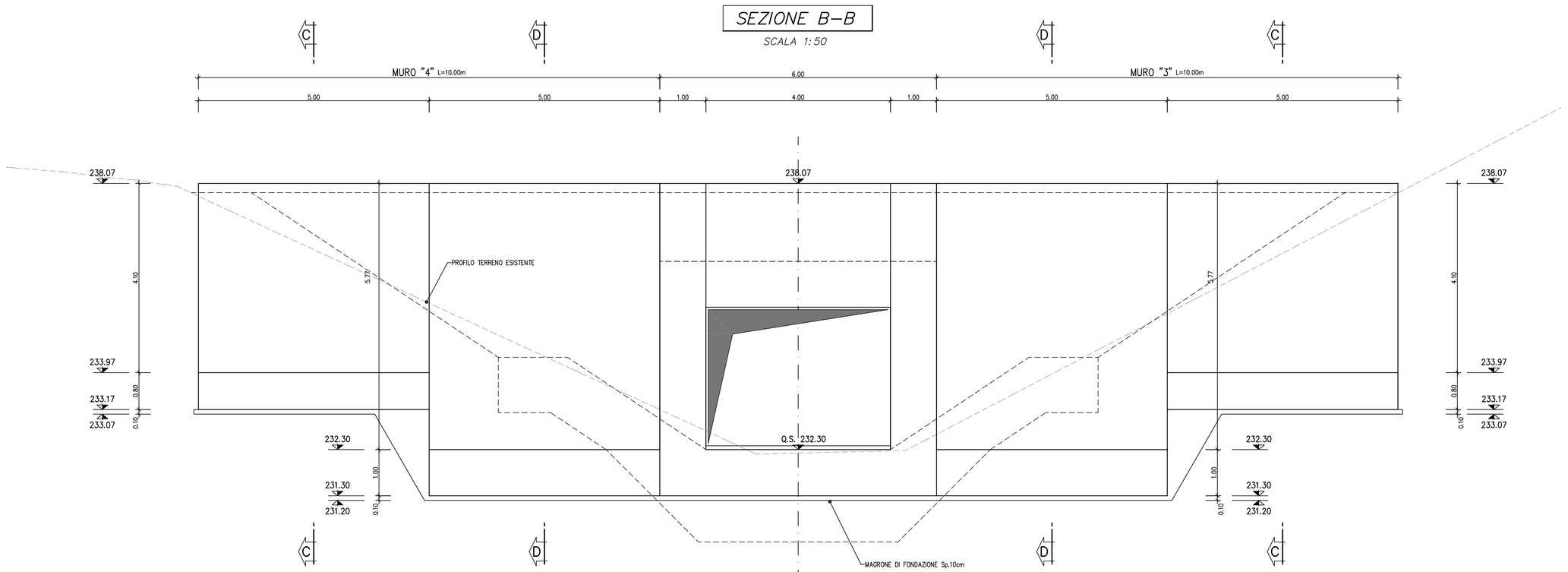

SEZIONE D–D
SCALA 1:50

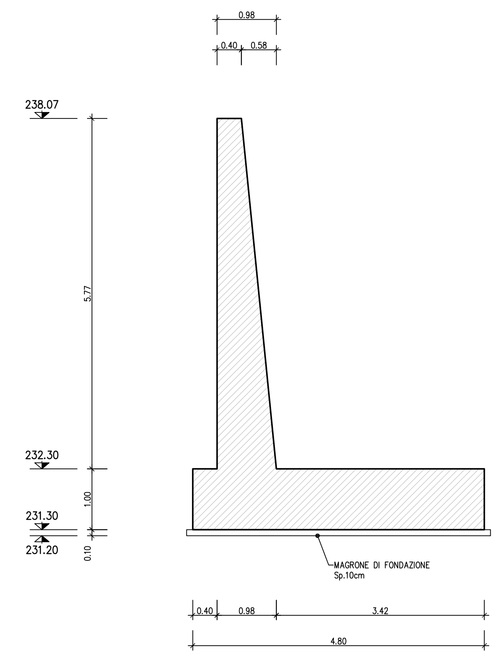

PIANTA CHIAVE
SCALA 1:1000

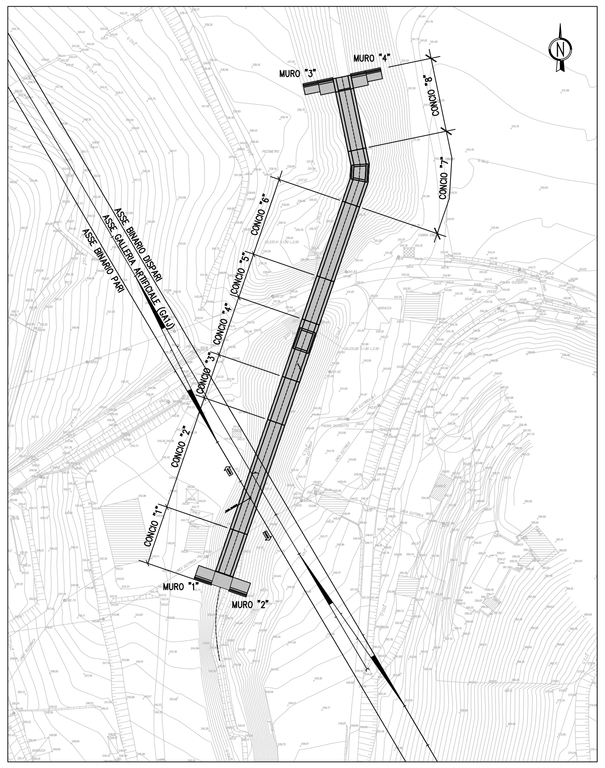

LEGENDA	
Q.S.	Quota scorrimento
Q.F.	Quota falda
Q.F.C.	Quota falda di cantiere

NOTE:
Per la tabella materiali si fa riferimento all'elaborato IG51-00-E-TT-0C0D-00-002.

COMMITTENTE:
RFI RETE FERROVIARIA ITALIANA
GRUPPO FERROVIE DELLO STATO ITALIANE

ALTA SORVEGLIANZA:
ITALFERR
GRUPPO FERROVIE DELLO STATO ITALIANE

GENERAL CONTRACTOR:
COCIV
Consorzio Collegamenti Integrati Veloci

INFRASTRUTTURE FERROVIARIE STRATEGICHE DEFINITE DALLA LEGGE OBIETTIVO N.443/01

TRATTA A.V./A.C. TERZO VALICO DEI GIOVI
PROGETTO ESECUTIVO

Sistemazione idraulica Fosso Rio Predella

Carpenteria Muri imbocco 3 e 4

GENERAL CONTRACTOR	DIRETTORE LAVORI	SCALA:
Consorzio Cociv Ing. P.P. Marchesetti		1:50

COMMESSA	LOTTO	FASE	ENTE	TIPO DOC.	OPERA/DISCIPLINA	PROGR.	REV.
IG51	02	E	CV	BB	IN110X	008	A

PROGETTAZIONE

Rev.	Descrizione emissione	Redatto	Data	Verificato	Data	Progettista Integratore	Data	IL PROGETTISTA
A00	Prima emissione	ALPINA	27/09/2013	COCIV	27/09/2013	A. Palomba	30/09/2013	COCIV Consorzio Collegamenti Integrati Veloci Dott. Ing. Aldo Moncalvo Ordine Ingegneri Prov. TO n. 6271 R

n. Elab.

Nome File: IG51-02-E-CV-BB-IN11-02-008-A00
CUP: F81H92000000008

Scala di plot: 1: