PLANIMETRIA

SCALA 1:50

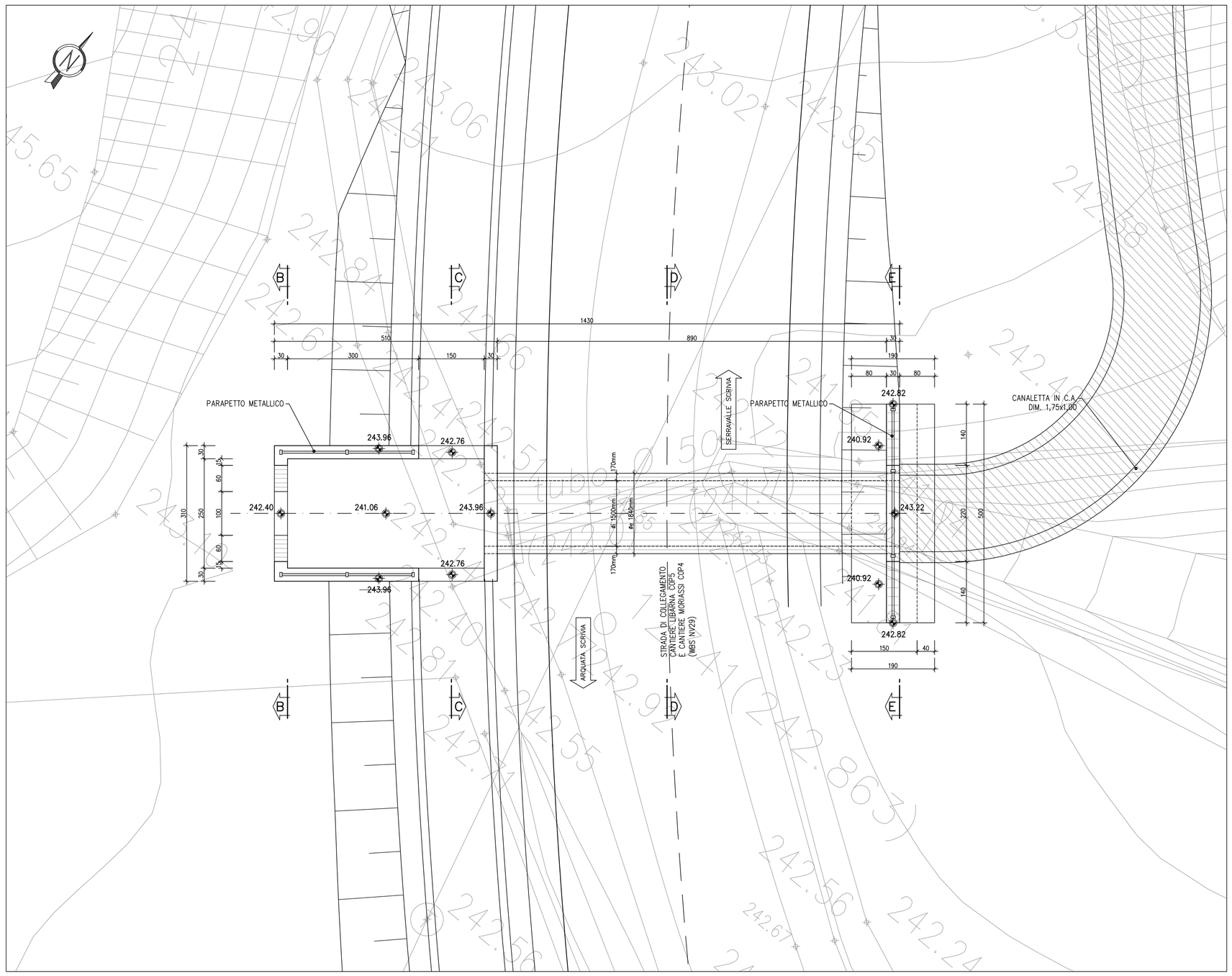

SEZIONE TRASVERSALE B–B

SCALA 1:50

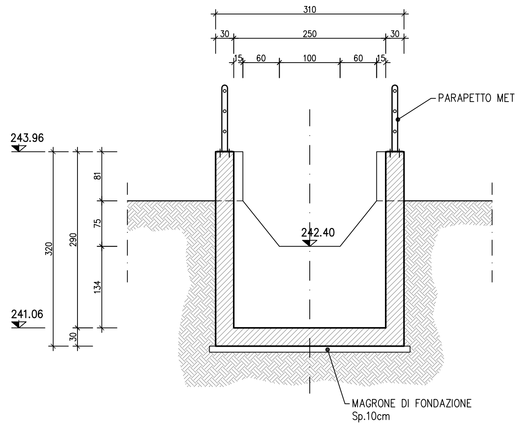

SEZIONE TRASVERSALE C–C

SCALA 1:50

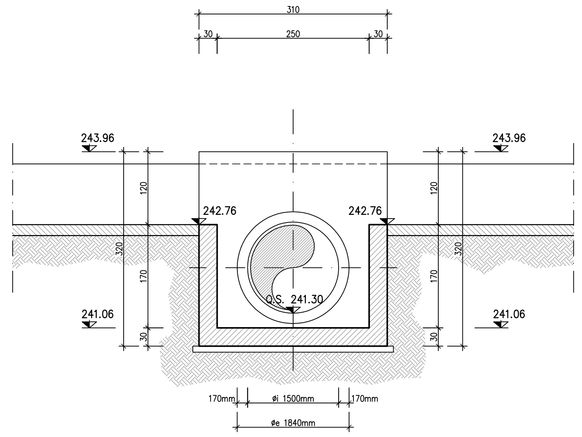

SEZIONE TRASVERSALE D–D

SCALA 1:50

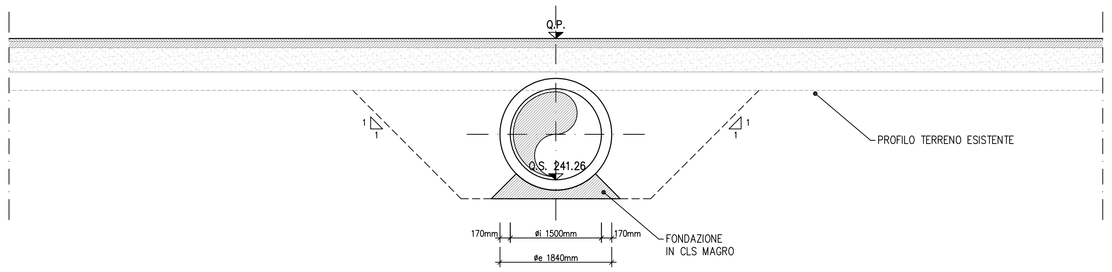

NOTE:

- Per la tabella materiali si fa riferimento all'elaborato IG51-00-E-TT-OC0D-00-001.
- L'esecuzione dell'opera dovrà essere eseguita garantendo in ogni momento l'accesso alle due estremità della strada.
- Quanto riportato nell'elaborato si riferisce alla sistemazione definitiva che prevede la realizzazione del deposito DP05. Per la fase transitoria in assenza di deposito per la sistemazione idraulica dei canali a monte e a valle del tombino si rimanda agli elaborati idraulici specifici.

TUBO IN C.A.:
- Conforme a D.M. 14/01/2008 e a norma UNI EN 1916.
- Diametro interno 150cm.
- Ricoprimento 70cm.
- Carico mobile per strada 1ª categoria
- Classe di resistenza allo schiacciamento 180 kN/mq.

LEGENDA

Q.S.	Quota fondo scorrevole
Q.P.	Quota progetto
P.F.	Piano del ferro
Q.F.	Quota falda
Q.F.C.	Quota falda di cantiere

SEZIONE LONGITUDINALE A–A

SCALA 1:50

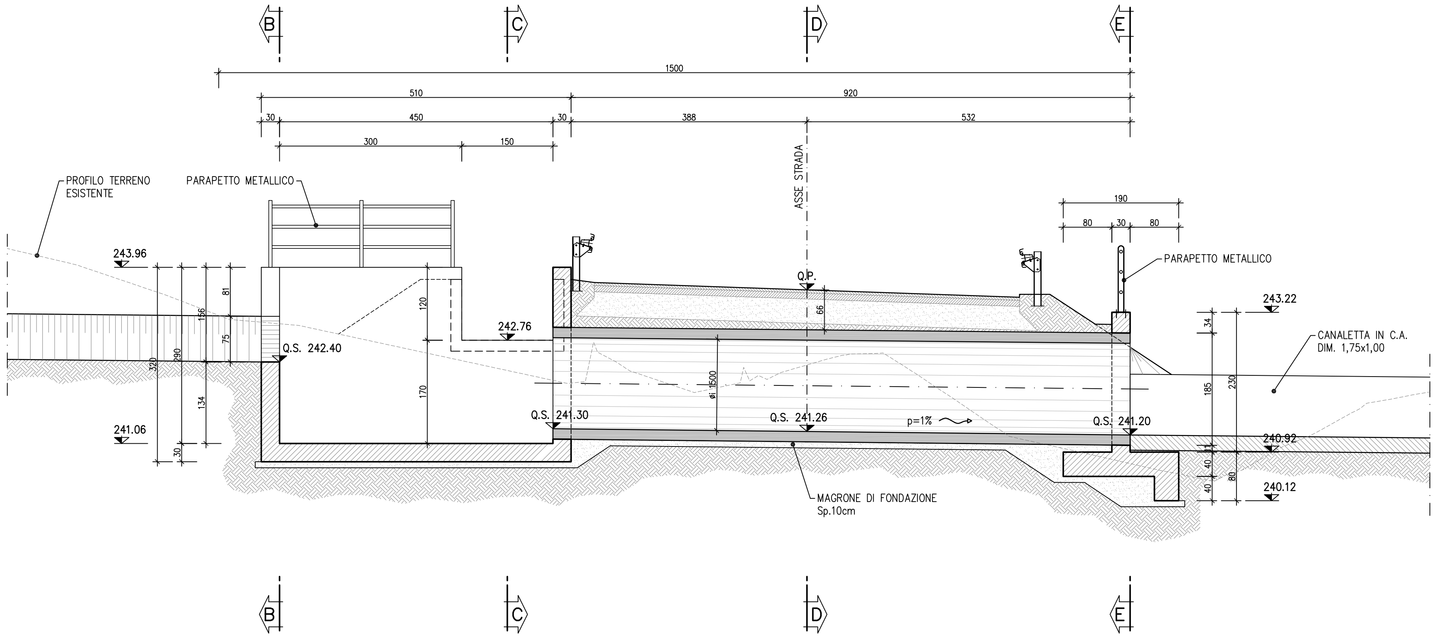

SEZIONE TRASVERSALE E–E

SCALA 1:50

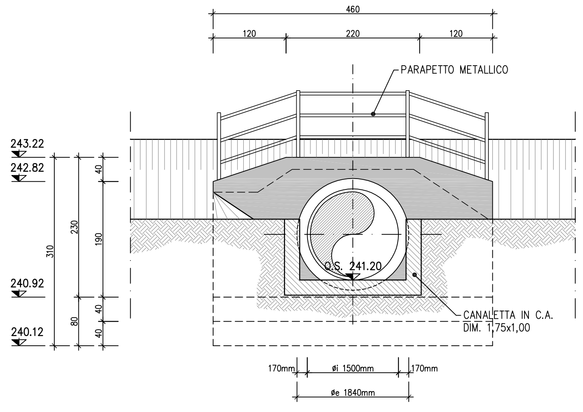

COMMITTENTE:

RFI RETE FERROVIARIA ITALIANA
GRUPPO FERROVIE DELLO STATO ITALIANE

ALTA SORVEGLIANZA:

ITALFERR
GRUPPO FERROVIE DELLO STATO ITALIANE

GENERAL CONTRACTOR:

COCIV Consorzio Collegamenti Integrati Veloci

INFRASTRUTTURE FERROVIARIE STRATEGICHE DEFINITE DALLA LEGGE OBIETTIVO N.443/01

TRATTA A.V./A.C. TERZO VALICO DEI GIOVI
PROGETTO ESECUTIVO

SISTEMAZIONE IDRAULICA FOSSO 3 - LIBARNA
TOMBINO F1500 FOSSO 3-2

Pianta, profilo e sezioni

GENERAL CONTRACTOR	DIRETTORE LAVORI	SCALA:
Consorzio **Cociv** Ing. P.P. Marcheselli		1:50

COMMESSA	LOTTO	FASE	ENTE	TIPO DOC.	OPERA/DISCIPLINA	PROGR.	REV.
IG51	02	E	CV	AB	IN1U0X	001	A

PROGETTAZIONE

Rev.	Descrizione emissione	Redatto	Data	Verificato	Data	Progettista Integratore	Data	IL PROGETTISTA
A00	Prima emissione	ALPINA	27/09/2013	COCIV	27/09/2013	A. Palomba	30/09/2013	Dott.Ing. P.P. Marcheselli Ordine degli Ingegneri Prov. TO n. 6271 R

n. Elab.

Nome File: IG51-02-E-CV-AB-IN1U-0X-001-A00

CUP: F81H92000000008

Scala di plot: 1: