PARTICOLARE TRAVE DI TESTATA
SCALA 1:20

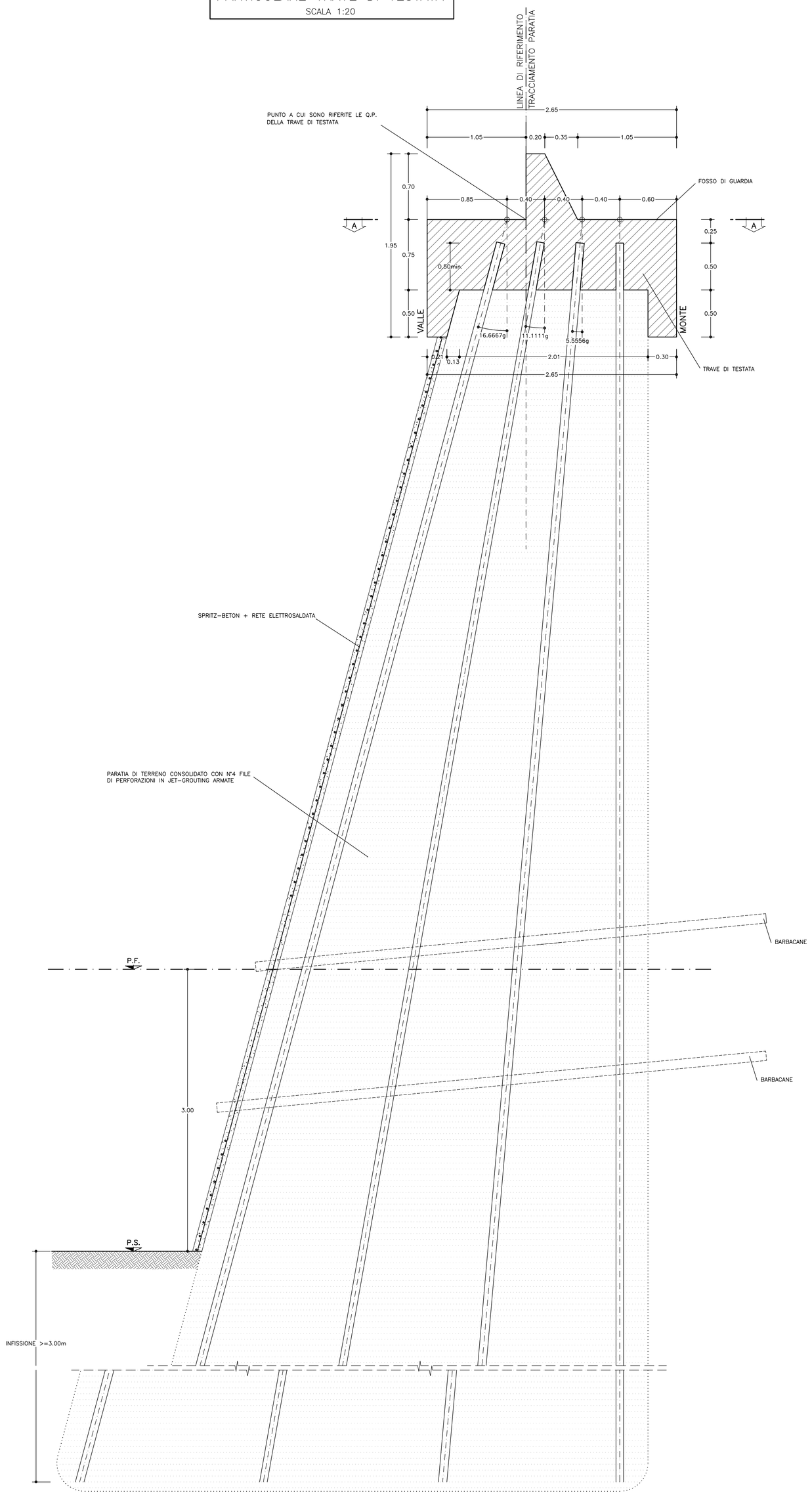

DISPOSIZIONE PLANIMETRICA DELLE PERFORAZIONI
SCALA 1:20

SEZIONE A–A IN CURVA
TRATTO CON RAGGIO 6.50m

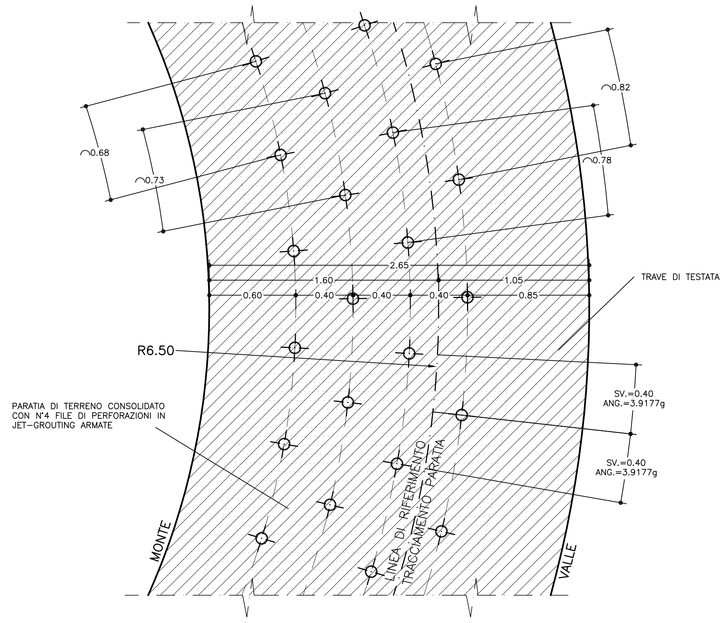

SEZIONE A–A IN CURVA
TRATTO CON RAGGIO 4.00m

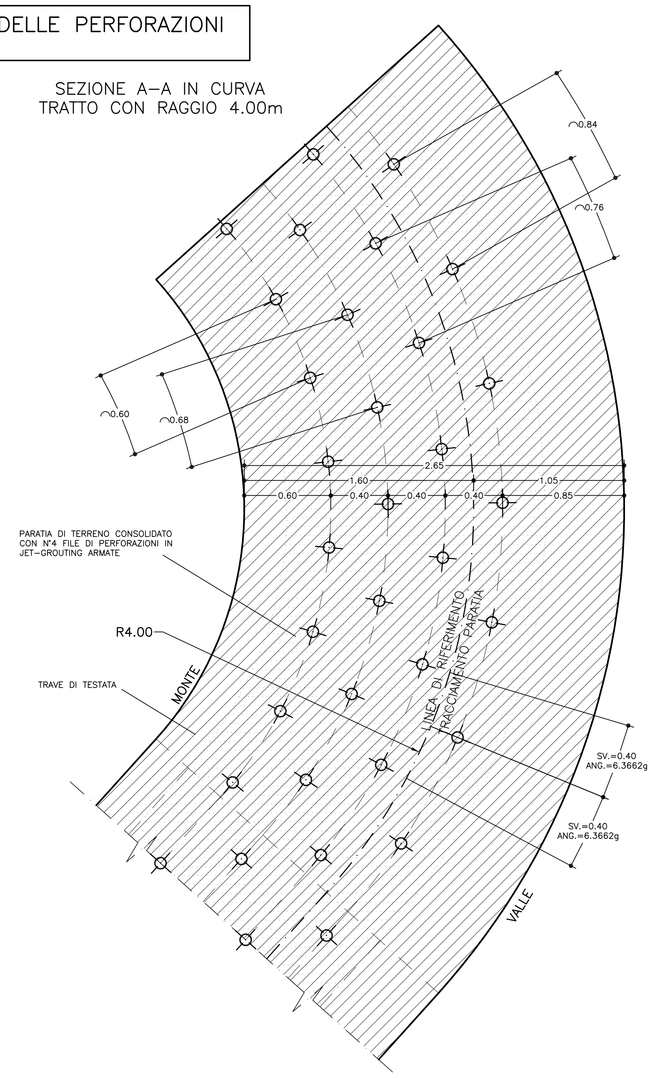

SEZIONE A–A IN RETTIFILO

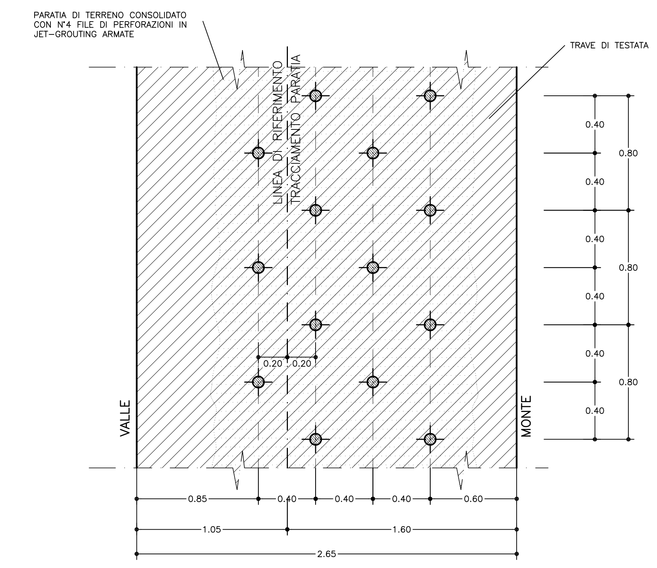

SEZIONE A–A IN CURVA
TRATTO CON RAGGIO 14.00m

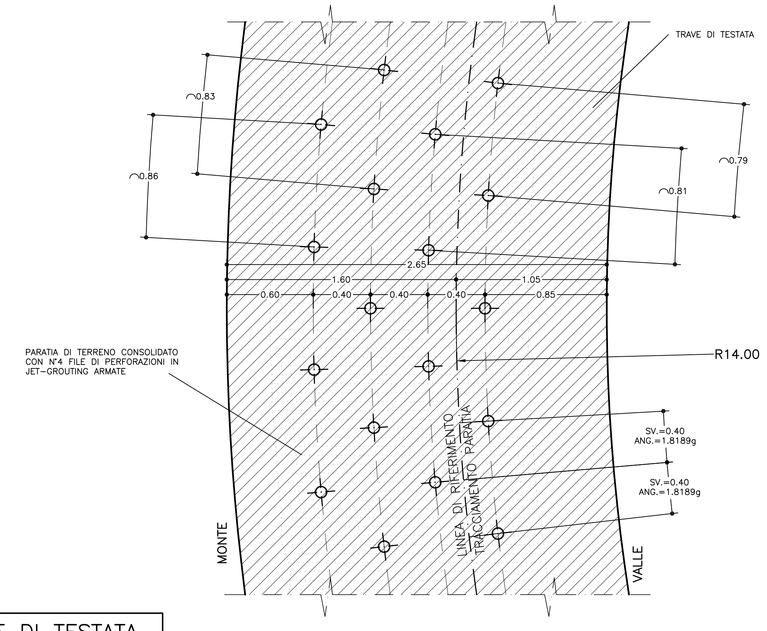

ARMATURA TRAVE DI TESTATA
SCALA 1:10

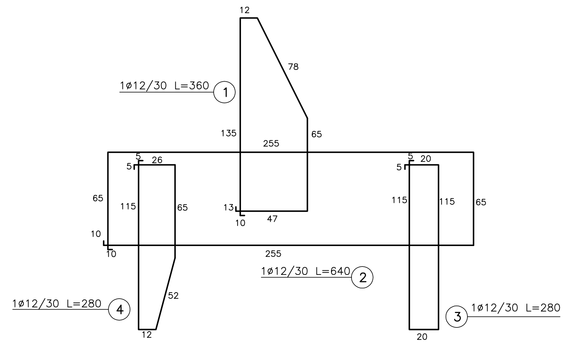

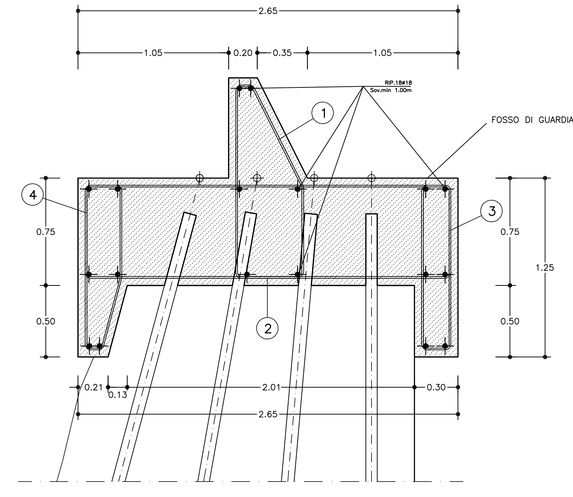

TABELLA MATERIALI

ACCIAIO	
ACCIAIO ARMATURE (copriferro 5cm)	B450C
RETE ELETTROSALDATA	B450C
ACCIAIO TUBI ARMATURA JET	S355 o superiore
SPRITZ–BETON	
– cemento tipo	42.5
– resistenza media su carote h/d=1	a 48h :>= 13 MPa a 28gg :>= 25 MPa
– diametro max aggregato	12 mm
– rapporto A/C max in peso	0.5
C.LS (con riferimento al CAPITOLATO DI COSTRUZIONE OPERE CIVILI)	
TRAVE DI TESTATA	C25/30, TIPO CEM III=V, XO, S4
MAGRONE DI PULIZIA	– Resistenza media : Rm ≥ 15 MPa – Contenuto min cemento :150 Kg/mc
JET–GROUTING	
– Resistenza media a compressione a 28gg 1.5 – 2.0 MPa	
BARBACANI	
Tubi in PVC ø int.>= 150 Sp >= 3mm caratteristiche meccaniche conformi alla norma DIN 1187	

SETTO DI TERRENO CONSOLIDATO CON SISTEMA JET–GROUTING n.4 FILE DI INTERVENTI	ARMATURA PERFORAZIONI CON TUBI IN ACCIAIO ø88.9 Sp.10mm INCLINAZIONE VERTICALE PERFORAZIONI Dg; Sg;10g;15g;
BARBACANI IN P.V.C.	LUNGHEZZA >= 6.00m
SPRITZ–BETON	DI RIVESTIMENTO PARATIA Sp=10cm
RETE ELETTROSALDATA	ø 6 15x15 Sovrapposizione minima 30cm

NOTA BENE

– PER LE TOLLERANZE DI COSTRUZIONE VEDI DOCUMENTO DEL PROGETTO ESECUTIVO: "SPECIFICHE TECNICHE DI COSTRUZIONE E TOLLERANZE"

– EVENTUALI DIFFERENZE TRA LE MISURE TOTALI E LE SOMMATORIE DELLE MISURE PARZIALI SONO DOVUTE AGLI ARROTONDAMENTI AUTOMATICI DI AUTOCAD

SPECIFICHE COSTRUTTIVE

– L'ESECUZIONE DEGLI INTERVENTI DI CONSOLIDAMENTO CON IL SISTEMA JET–GROUTING E L'ESECUZIONE DELLA TRAVE DI TESTATA DEVONO AVVENIRE DISTURBANDO IL MENO POSSIBILE LA MORFOLOGIA ESISTENTE DEL PENDIO, CONTENENDO, IN PARTICOLARE, AL MINIMO GLI SBANCAMENTI PER LA REALIZZAZIONE DELLE PISTE DI LAVORO.

– I TUBI DI ACCIAIO DI ARMATURA DEL JET–GROUTING SARANNO CORRETTAMENTE POSIZIONATI AL TERMINE DELLE OPERAZIONI DI INIEZIONE.

– SI PREVEDE LA REALIZZAZIONE DI RIPRESE DI GETTO OGNI 15820m E IN CORRISPONDENZA DI VARIAZIONI GEOMETRICHE DELLA TRAVE STESSA; TALI RIPRESE DI GETTO VERRANNO REALIZZATE PREVEDENDO LA CONTINUITA' DELLE ARMATURE LONGITUDINALI (SOVRAPPOSIZIONE MINIMA 1.00m).

SCHEMA PLANIMETRICO
SCALA 1:500

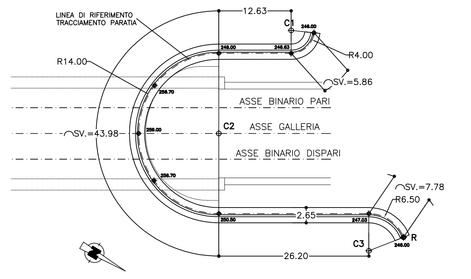

LEGENDA

– P.C.	PIANO DEI CENTRI
– P.F.	PIANO DEL FERRO
– P.S.	PIANO SCAVO

COMMITTENTE: RFI RETE FERROVIARIA ITALIANA – GRUPPO FERROVIE DELLO STATO ITALIANE

ALTA SORVEGLIANZA: ITALFERR – GRUPPO FERROVIE DELLO STATO ITALIANE

GENERAL CONTRACTOR: Consorzio Collegamenti Integrati Veloci

INFRASTRUTTURE FERROVIARIE STRATEGICHE DEFINITE DALLA LEGGE OBIETTIVO N.443/01

TRATTA A.V./A.C. TERZO VALICO DEI GIOVI
PROGETTO ESECUTIVO

Galleria Naturale di Valico
Imbocco nord

Fase costruttiva

Particolari costruttivi Paratia in Jet grouting

GENERAL CONTRACTOR	DIRETTORE LAVORI	SCALA:
Consorzio Cociv, Ing. P. P. Marcheselli		varie

COMMESSA	LOTTO	FASE	ENTE	TIPO DOC.	OPERA/DISCIPLINA	PROGR.	REV.
IG51	02	E	CV	BZ	GA1J0X	005	A

PROGETTAZIONE

Rev.	Descrizione emissione	Redatto	Data	Verificato	Data	Progettista Integratore	Data	IL PROGETTISTA
A00	Prima emissione	ROCKSOIL	15/07/2013	ROCKSOIL	15/07/2013	A. Palomba	19/07/2013	Consorzio Cociv Collegamenti Integrati Veloci Dott.Ing. P. P. Marcheselli Ordine Ingegneri Prov. TO n. 6271 K

n. Elab.

Nome File: 051-02-E-CV-BZ-GA1J-05-005-A00

CUP: F81H92000000008

Scala di plot: 1: 1

FATT. PLOT: 1=1 | NOME FILE: 1:37.79500 | RED: GM | DATA: 01.07.13